INVENTARIO DE BIENES



AYUNTAMIENTO DE CARDEÑUELA RIOPICO

CARDEÑUELA RIOPICO

INVENTARIO DE BIENES

Nº de Ficha:
078.01.1.1.0001

AYUNTAMIENTO DE: CARDEÑUELA RIOPICO
LOCALIDAD DE: CARDEÑUELA RIOPICO

EPIGRAFE: 1 **Inmuebles**
SUBEPIGRAFE: 1 **Vías Urbanas**

Denominación **CALLE REAL**

Código Postal 09192

Situación: SE ENCUENTRA EN EL CENTRO Y OESTE DEL PUEBLO

Datos Generales

Clasificación: 3 Dominio Público Uso Público

Cuenta PGCP: 2.000 Solares sin edificar

Fecha de Alta: 16-dic-2010 **Motivo:** INTRODUCCIÓN DATOS INICIALES

Longitud: 252 metros **Ancho:** 9 metros

Nos. Pares: 56 **Nos. Impares:** 19

Descripción: NACE EN LA CALLE CARRETERA VILLALVAL. TOMA DIRECCIÓN OESTE. MUERE EN EL LÍMITE DEL CASCO URBANO. SE ABREN RAMALES A LA DERECHA QUE DAN A LA CALLE IGLESIA Y OTRO TAMBIÉN A LA DERECHA QUE MUERE EN EL LÍMITE DEL CASCO URBANO. A LA IZQUIERDA TAMBIÉN HAY UN RAMAL QUE DA A LA CALLE PARALELA REAL.

Servicios Urbanos

Nombre	Descripción	Unidades	Conservación
Abastecimiento			BUENO
Alumbrado			BUENO
Pavimentación	90 %		BUENO
Recogida residuos			BUENO
Saneamiento			BUENO
Señalización			BUENO

INVENTARIO DE BIENES

Nº de Ficha:
078.01.1.1.0002

AYUNTAMIENTO DE: CARDEÑUELA RIOPICO
LOCALIDAD DE: CARDEÑUELA RIOPICO

EPIGRAFE: 1 **Inmuebles**
SUBEPIGRAFE: 1 **Vías Urbanas**

Denominación **CALLE CARRETERA VILLALVAL**

Código Postal 09192

Situación: SE ENCUENTRA EN EL CENTRO-ESTE DEL PUEBLO

Datos Generales

Clasificación: 3 Dominio Público Uso Público

Cuenta PGCP: 221 Infraestructuras y bienes destinados al uso general

Fecha de Alta: 16-dic-2010 **Motivo:** INTRODUCCIÓN DATOS INICIALES

Longitud: 381 metros **Ancho:** 10 metros

Nos. Pares: 42 **Nos. Impares:** 19

Descripción: NACE EN EL LÍMITE DEL CASCO URBANO AL ESTE DEL PUEBLO. TOMA DIRECCIÓN OESTE HASTA LLEGAR A LA CALLE REAL, CALLE SANTA EULALIA DE MÉRIDA Y CALLE DEL MEDIO.

Servicios Urbanos

Nombre	Descripción	Unidades	Conservación
Abastecimiento			BUENO
Alumbrado			BUENO
Pavimentación			BUENO
Recogida residuos			BUENO
Saneamiento			BUENO
Señalización			BUENO

INVENTARIO DE BIENES

Nº de Ficha:
078.01.1.1.0003

AYUNTAMIENTO DE: CARDEÑUELA RIOPICO
LOCALIDAD DE: CARDEÑUELA RIOPICO

EPIGRAFE: 1 **Inmuebles**
SUBEPIGRAFE: 1 **Vías Urbanas**

Denominación **CALLE IGLESIA**

Código Postal 09192

Situación: SE ENCUENTRA AL NORTE DEL PUEBLO

Datos Generales

Clasificación: 3 Dominio Público Uso Público

Cuenta PGCP: 221 Infraestructuras y bienes destinados al uso general

Fecha de Alta: 16-dic-2010 **Motivo:** INTRODUCCIÓN DATOS INICIALES

Longitud: 365 metros **Ancho:** 7 metros

Nos. Pares: 10 **Nos. Impares:**

Descripción: NACE JUNTO A LA CALLE SANTA EULALIA DE MÉRIDA. TOMA DIRECCIÓN OESTE. RODEA LA IGLESIA Y MUERE EN LAS TRASERAS DE LA CALLE REAL JUNTO A LA DELIMITACIÓN DEL CASCO URBANO.

Servicios Urbanos

Nombre	Descripción	Unidades	Conservación
Alumbrado			BUENO
Arbolado			BUENO

INVENTARIO DE BIENES

Nº de Ficha:
078.01.1.1.0004

AYUNTAMIENTO DE: CARDEÑUELA RIOPICO
LOCALIDAD DE: CARDEÑUELA RIOPICO

EPIGRAFE: 1 **Inmuebles**
SUBEPIGRAFE: 1 **Vías Urbanas**

Denominación **CALLE SANTA EULALIA DE MÉRIDA**

Código Postal 09192

Situación: SE ENCUENTRA AL NORTE DEL PUEBLO

Datos Generales

Clasificación: 3 Dominio Público Uso Público

Cuenta PGCP: 221 Infraestructuras y bienes destinados al uso general

Fecha de Alta: 16-dic-2010 **Motivo:** INTRODUCCIÓN DATOS INICIALES

Longitud: 208 metros **Ancho:** 8 metros

Nos. Pares: **Nos. Impares:**

Descripción: NACE EN LA CALLE LA IGLESIA. TOMA DIRECCIÓN ESTE, POR DETRÁS DE LA MANZANA 40018, HASTA LLEGAR A LA CALLE CARRETERA VILLALVAL.

Servicios Urbanos

Nombre	Descripción	Unidades	Conservación
Arbolado			BUENO

INVENTARIO DE BIENES

Nº de Ficha:
078.01.1.1.0005

AYUNTAMIENTO DE: CARDEÑUELA RIOPICO
LOCALIDAD DE: CARDEÑUELA RIOPICO

EPIGRAFE: 1 **Inmuebles**
SUBEPIGRAFE: 1 **Vías Urbanas**

Denominación **CALLE PARALELA REAL**

Código Postal 09192

Situación: SE ENCUENTRA AL SUROESTE DEL PUEBLO

Datos Generales

Clasificación: 3 Dominio Público Uso Público

Cuenta PGCP: 221 Infraestructuras y bienes destinados al uso general

Fecha de Alta: 16-dic-2010 **Motivo:** INTRODUCCIÓN DATOS INICIALES

Longitud: 73 metros **Ancho:** 8 metros

Nos. Pares: 8 **Nos. Impares:** 7

Descripción: NACE EN LA CALLE BARRIO NORTE. TOMA DIRECCIÓN OESTE HASTA LLEGAR AL RÍO.

Servicios Urbanos

Nombre	Descripción	Unidades	Conservación
Abastecimiento			BUENO
Alumbrado			BUENO
Recogida residuos			BUENO
Saneamiento			BUENO

INVENTARIO DE BIENES

Nº de Ficha:
078.01.1.1.0006

AYUNTAMIENTO DE: CARDEÑUELA RIOPICO
LOCALIDAD DE: CARDEÑUELA RIOPICO

EPIGRAFE: 1 **Inmuebles**
SUBEPIGRAFE: 1 **Vías Urbanas**

Denominación **CALLE BARRIO NORTE**

Código Postal 09192

Situación: SE ENCUENTRA AL SUROESTE DEL PUEBLO

Datos Generales

Clasificación: 1 Patrimonial

Cuenta PGCP: 221 Infraestructuras y bienes destinados al uso general

Fecha de Alta: 16-dic-2010 **Motivo:** INTRODUCCIÓN DATOS INICIALES

Longitud: 88 metros **Ancho:** 11 metros

Nos. Pares: 2 **Nos. Impares:** 7

Descripción: NACE EN LA CALLE REAL. TOMA DIRECCIÓN SUR ATRAVESANDO EL RÍO HASTA LLEGAR A LA CALLE CAMINO QUINTANILLA

Servicios Urbanos

Nombre	Descripción	Unidades	Conservación
Abastecimiento			BUENO
Aceras			BUENO
Alumbrado			BUENO
Arbolado			BUENO
Pavimentación			BUENO
Recogida residuos			BUENO
Saneamiento			BUENO

INVENTARIO DE BIENES

Nº de Ficha:
078.01.1.1.0007

AYUNTAMIENTO DE: CARDEÑUELA RIOPICO
LOCALIDAD DE: CARDEÑUELA RIOPICO

EPIGRAFE: 1 **Inmuebles**
SUBEPIGRAFE: 1 **Vías Urbanas**

Denominación **CALLE HUERTOS**

Código Postal 09192

Situación: SE ENCUENTRA EN EL CENTRO-SUR DEL PUEBLO

Datos Generales

Clasificación: 3 Dominio Público Uso Público

Cuenta PGCP: 221 Infraestructuras y bienes destinados al uso general

Fecha de Alta: 16-dic-2010 **Motivo:** INTRODUCCIÓN DATOS INICIALES

Longitud: 96 metros **Ancho:** 10 metros

Nos. Pares: 12 **Nos. Impares:** 9

Descripción: NACE EN LA CALLE DEL MEDIO. TOMA DIRECCIÓN SUROESTE HASTA LLEGAR A LA CALLE BARRIO NORTE.

Servicios Urbanos

Nombre	Descripción	Unidades	Conservación
Abastecimiento			BUENO
Aceras			BUENO
Alumbrado			BUENO
Arbolado			BUENO
Pavimentación			BUENO
Recogida residuos			BUENO
Saneamiento			BUENO

INVENTARIO DE BIENES

Nº de Ficha:
078.01.1.1.0008

AYUNTAMIENTO DE: CARDEÑUELA RIOPICO
LOCALIDAD DE: CARDEÑUELA RIOPICO

EPIGRAFE: 1 **Inmuebles**
SUBEPIGRAFE: 1 **Vías Urbanas**

Denominación **CALLE DEL MEDIO**

Código Postal 09192

Situación: SE ENCUENTRA AL ESTE DEL PUEBLO

Datos Generales

Clasificación: 3 Dominio Público Uso Público

Cuenta PGCP: 221 Infraestructuras y bienes destinados al uso general

Fecha de Alta: 16-dic-2010 **Motivo:** INTRODUCCIÓN DATOS INICIALES

Longitud: 175 metros **Ancho:** 12 metros

Nos. Pares: 12 **Nos. Impares:** 13

Descripción: NACE ENTRE LA CALLE REAL Y LA CALLE CARRETERA VILLALVAL. RODEA LA MANZANA 39006. TOMA DIRECCIÓN SURESTE HASTA LLEGAR A LA CALLE CAMINO QUINTANILLA.

Servicios Urbanos

Nombre	Descripción	Unidades	Conservación
Abastecimiento			BUENO
Alumbrado			BUENO
Arbolado			BUENO
Pavimentación			BUENO
Recogida residuos			BUENO
Saneamiento			BUENO

INVENTARIO DE BIENES

Nº de Ficha:
078.01.1.1.0009

AYUNTAMIENTO DE: CARDEÑUELA RIOPICO
LOCALIDAD DE: CARDEÑUELA RIOPICO

EPIGRAFE: 1 **Inmuebles**
SUBEPIGRAFE: 1 **Vías Urbanas**

Denominación **CALLE TR DEL MEDIO**

Código Postal 09192

Situación: SE ENCUENTRA AL ESTE DEL PUEBLO

Datos Generales

Clasificación: 3 Dominio Público Uso Público

Cuenta PGCP: 221 Infraestructuras y bienes destinados al uso general

Fecha de Alta: 16-dic-2010 **Motivo:** INTRODUCCIÓN DATOS INICIALES

Longitud: 31 metros **Ancho:** 8 metros

Nos. Pares: 6 **Nos. Impares:** 3

Descripción: NACE EN LA FINCA 04 DE LA MANZANA 40004. TOMA DIRECCIÓN OESTE HASTA LLEGAR A LA CALLE DEL MEDIO.

Servicios Urbanos

Nombre	Descripción	Unidades	Conservación
Abastecimiento			BUENO
Alumbrado			BUENO
Recogida residuos			BUENO
Saneamiento			BUENO

INVENTARIO DE BIENES

Nº de Ficha:
078.01.1.1.0010

AYUNTAMIENTO DE: CARDEÑUELA RIOPICO
LOCALIDAD DE: CARDEÑUELA RIOPICO

EPIGRAFE: 1 **Inmuebles**
SUBEPIGRAFE: 1 **Vías Urbanas**

Denominación **CALLE CAMINO QUINTANILLA**

Código Postal 09192

Situación: SE ENCUENTRA AL SUR DEL PUEBLO

Datos Generales

Clasificación: 3 Dominio Público Uso Público

Cuenta PGCP: 221 Infraestructuras y bienes destinados al uso general

Fecha de Alta: 16-dic-2010 **Motivo:** INTRODUCCIÓN DATOS INICIALES

Longitud: 300 metros **Ancho:** 13 metros

Nos. Pares: 28 **Nos. Impares:** 9

Descripción: NACE EN LA DELIMITACIÓN DEL CASCO URBANO AL SURESTE DEL PUEBLO. TOMA DIRECCIÓN OESTE HASTA LLEGAR A LA UNIÓN DE LA CALLE HUERTO Y LA CALLE BARRIO NORTE.

Servicios Urbanos

Nombre	Descripción	Unidades	Conservación
Abastecimiento			BUENO
Aceras	60 %		BUENO
Alumbrado			BUENO
Arbolado			BUENO
Pavimentación	90 %		BUENO
Recogida residuos			BUENO
Saneamiento			BUENO

INVENTARIO DE BIENES

Nº de Ficha:
078.01.1.1.11

AYUNTAMIENTO DE: CARDEÑUELA RIOPICO
LOCALIDAD DE: CARDEÑUELA RIOPICO

EPIGRAFE: 1 **Inmuebles**
SUBEPIGRAFE: 1 **Vías Urbanas**

Denominación **CALLE CAMINO DE SERVICIO 09007**

Código Postal 09192

Situación: AL ESTE DEL CASCO URBANO

Datos Generales

Clasificación: 3 Dominio Público Uso Público

Cuenta PGCP: 221 Infraestructuras y bienes destinados al uso general

Fecha de Alta: 16-dic-2010 **Motivo:** INTRODUCCIÓN DATOS INICIALES

Longitud: 175 metros **Ancho:** 5 metros

Nos. Pares: **Nos. Impares:**

Descripción: NACE EN LA CARRETERA VILLALVAL TOMA DIRECCIÓN SUR HASTA LLEGAR A LA CALLE CAMINO QUINTANILLA.

Servicios Urbanos

Nombre	Descripción	Unidades	Conservación
Pavimentación	SIN PAVIMENTAR		

INVENTARIO DE BIENES

Nº de Ficha:
078.01.1.1.12

AYUNTAMIENTO DE: CARDEÑUELA RIOPICO
LOCALIDAD DE: CARDEÑUELA RIOPICO

EPIGRAFE: 1 **Inmuebles**
SUBEPIGRAFE: 1 **Vías Urbanas**

Denominación **CALLE FERROCARRIL MINERO**

Código Postal 09192

Situación: SE ENCUENTRA AL NORTE DEL PUEBLO

Datos Generales

Clasificación: 3 Dominio Público Uso Público

Cuenta PGCP: 221 Infraestructuras y bienes destinados al uso general

Fecha de Alta: 16-dic-2010 **Motivo:** INTRODUCCIÓN DATOS INICIALES

Longitud: 0 metros **Ancho:** 0 metros

Nos. Pares: **Nos. Impares:**

Descripción: NACE AL NOROESTE DEL CASCO URBANO. TOMA DIRECCIÓN ESTE HASTA LLEGAR AL CAMINO 09010 POL 505 A LA ALTURA DE LA PARCELA 05008 POL 505.

Servicios Urbanos

Nombre	Descripción	Unidades	Conservación
Pavimentación	SIN PAVIMENTAR		

INVENTARIO DE BIENES

Nº de Ficha:
078.01.1.2.0001

AYUNTAMIENTO DE: CARDEÑUELA RIOPICO
LOCALIDAD DE: CARDEÑUELA RIOPICO

EPIGRAFE: 1 **Inmuebles**
SUBEPIGRAFE: 2 **Vías Rústicas**

Denominación **CAMINO DE LA CANTERA (09008)**

Código Postal 09192

Situación: SE ENCUENTRA AL NORTE DEL TÉRMINO MUNICIPAL (POLÍGONO 501)

Datos Generales

Clasificación: 3 Dominio Público Uso Público

Cuenta PGCP: 221 Infraestructuras y bienes destinados al uso general

Fecha de Alta: 17-sep-2010 **Motivo:** INTRODUCCIÓN DATOS INICIALES

Longitud: 1.033 metros **Ancho:** 20 metros

Nos. Pares: **Nos. Impares:**

Descripción: NACE EN EL TÉRMINO MUNICIPAL DE RUBENA JUNTO AL CAMINO DE VILLALVAL A RUBENA ENTRE LAS FINCAS 25270 Y 00038 POL. 501. TOMA DIRECCIÓN NORESTE. A LOS 290 M. CAMBIA A DIRECCIÓN SURESTE. MUERE EN LA FINCA 005406 POL. 501.

Servicios Urbanos

Nombre	Descripción	Unidades	Conservación

INVENTARIO DE BIENES

Nº de Ficha:
078.01.1.2.0002

AYUNTAMIENTO DE: CARDEÑUELA RIOPICO
LOCALIDAD DE: CARDEÑUELA RIOPICO

EPIGRAFE: 1 **Inmuebles**
SUBEPIGRAFE: 2 **Vías Rústicas**

Denominación **CAMINO DE VILLALVAL A RUBENA (09020 Y 09007)** **Código Postal** 09192

Situación: SE ENCUENTRA AL NORTE DEL TÉRMINO MUNICIPAL (POLÍGONO 503 Y 501)

Datos Generales

Clasificación: 3 Dominio Público Uso Público

Cuenta PGCP: 221 Infraestructuras y bienes destinados al uso general

Fecha de Alta: 17-sep-2010 **Motivo:** INTRODUCCIÓN DATOS INICIALES

Longitud: 1.691 metros **Ancho:** 13 metros

Nos. Pares: **Nos. Impares:**

Descripción: NACE EN EL CASCO URBANO DE VILLALVAL. TOMA DIRECCIÓN NORTE. CUANDO LLEGA AL CAMINO DE VILLALVAL A ATAPUERCA CAMBIA A DIRECCIÓN OESTE HASTA LLEGAR AL CAMINO REAL DE BURGOS A OLMOS DONDE VUELVE A CAMBIAR A DIRECCIÓN NORTE. MUERE EN EL TÉRMINO MUNICIPAL DE RUBENA JUNTO AL CAMINO DE LA CANTERA Y LA FINCA 00038 POL. 501.

Servicios Urbanos

Nombre	Descripción	Unidades	Conservación

INVENTARIO DE BIENES

Nº de Ficha:
078.01.1.2.0003

AYUNTAMIENTO DE: CARDEÑUELA RIOPICO
LOCALIDAD DE: CARDEÑUELA RIOPICO

EPIGRAFE: 1 **Inmuebles**
SUBEPIGRAFE: 2 **Vías Rústicas**

Denominación **CAMINO VILLALVAL A ATAPUERCA (09004 Y 09010)**

Código Postal 09192

Situación: SE ENCUENTRA AL NORESTE DEL TÉRMINO (POLÍGONO 502)

Datos Generales

Clasificación: 3 Dominio Público Uso Público

Cuenta PGCP: 221 Infraestructuras y bienes destinados al uso general

Fecha de Alta: 17-sep-2010 **Motivo:** INTRODUCCIÓN DATOS INICIALES

Longitud: 1.297 metros **Ancho:** 9 metros

Nos. Pares: **Nos. Impares:**

Descripción: NACE EN EL CAMINO DE VILLALVAL A RUBENA ENTRE LA FINCA 00061 POL. 501 Y EL DESCUENTO 09018 POL. 502. TOMA DIRECCIÓN NORESTE. MUERE EN EL TÉRMINO MUNICIPAL DE OLMOS DE ATAPUERCA ENTRE LAS FINCAS 005406 POL. 501 Y 05100 POL. 502.

Servicios Urbanos

Nombre	Descripción	Unidades	Conservación

INVENTARIO DE BIENES

Nº de Ficha:
078.01.1.2.0004

AYUNTAMIENTO DE: CARDEÑUELA RIOPICO
LOCALIDAD DE: CARDEÑUELA RIOPICO

EPIGRAFE: 1 **Inmuebles**
SUBEPIGRAFE: 2 **Vías Rústicas**

Denominación **CAMINO COSTANA (09026 Y 09007)**

Código Postal 09192

Situación: SE ENCUENTRA EN EL CENTRO DEL TÉRMINO MUNICIPAL (POLÍGONO 503 Y 502)

Datos Generales

Clasificación: 3 Dominio Público Uso Público

Cuenta PGCP: 221 Infraestructuras y bienes destinados al uso general

Fecha de Alta: 17-sep-2010 **Motivo:** INTRODUCCIÓN DATOS INICIALES

Longitud: 1.428 metros **Ancho:** 9 metros

Nos. Pares: **Nos. Impares:**

Descripción: NACE EN EL CAMINO DE VILLALVAL A RUBENA JUNTO AL DESCUENTO 09015 POLÍGONO 502. LOS PRIMEROS 70 M. LOS RECORRE EN DIRECCIÓN SURESTE, LOS SIGUIENTES 150 M. LOS RECORRE EN DIRECCIÓN ESTE Y AQUÍ SE CORTA POR LA FINCA URBANA 4612601VM5941S. RECORRE 22 M. EN DIRECCIÓN SURESTE PARA VOLVERSE A CORTAR POR LA CALLE REAL. EL RESTO DEL CAMINO LO RECORRE EN DIRECCIÓN NORESTE. MUERE EN LA SENDA DE BURGOS ENTRE 15205 Y EL DESCUENTO 09027 POLÍGONO 502.

Servicios Urbanos

Nombre	Descripción	Unidades	Conservación

INVENTARIO DE BIENES

Nº de Ficha:
078.01.1.2.0005

AYUNTAMIENTO DE: CARDEÑUELA RIOPICO
LOCALIDAD DE: CARDEÑUELA RIOPICO

EPIGRAFE: 1 **Inmuebles**
SUBEPIGRAFE: 2 **Vías Rústicas**

Denominación **CAMINO CASTILLO (09008)**

Código Postal 09192

Situación: SE ENCUENTRA EN EL CENTRO DEL TÉRMINO MUNICIPAL (POLÍGONO 502)

Datos Generales

Clasificación: 3 Dominio Público Uso Público

Cuenta PGCP: 221 Infraestructuras y bienes destinados al uso general

Fecha de Alta: 17-sep-2010 **Motivo:** INTRODUCCIÓN DATOS INICIALES

Longitud: 805 metros **Ancho:** 10 metros

Nos. Pares: **Nos. Impares:**

Descripción: NACE EN EL CAMINO COSTANA ENTRE EL ARROYO CASTILLO. TOMA DIRECCIÓN ESTE. MUERE EN LA SENDA REMESADA ENTRE EL ARROYO CASTILLO Y LA SENDA DUERNA.

Servicios Urbanos

Nombre	Descripción	Unidades	Conservación

INVENTARIO DE BIENES

Nº de Ficha:
078.01.1.2.0006

AYUNTAMIENTO DE: CARDEÑUELA RIOPICO
LOCALIDAD DE: CARDEÑUELA RIOPICO

EPIGRAFE: 1 **Inmuebles**
SUBEPIGRAFE: 2 **Vías Rústicas**

Denominación **CAMINO DE VILLALVAL A ZALDUENDO (09028, 09001 Y 09000)**

Código Postal 09192

Situación: SE ENCUENTRA EL ESTE DEL TÉRMINO MUNICIPAL (POLÍGONOS 503, 504 Y 17)

Datos Generales

Clasificación: 3 Dominio Público Uso Público

Cuenta PGCP: 221 Infraestructuras y bienes destinados al uso general

Fecha de Alta: 17-sep-2010 **Motivo:** INTRODUCCIÓN DATOS INICIALES

Longitud: 2.101 metros **Ancho:** 7 metros

Nos. Pares: **Nos. Impares:**

Descripción: NACE JUNTO AL CASCO URBANO DE VILLALVAL. TOMA DIRECCIÓN SURESTE, CONTINUA UNOS 1040 M. EN DIRECCIÓN ESTE, OTROS 205 M. EN DIRECCIÓN NORESTE Y EL RESTO EN DIRECCIÓN ESTE. MUERE EN EL TÉRMINO MUNICIPAL DE ATAPUERCA ENTRE LAS FINCAS 05536 POL. 502 Y 00066 POL. 17.

Servicios Urbanos

Nombre	Descripción	Unidades	Conservación

INVENTARIO DE BIENES

Nº de Ficha:
078.01.1.2.0007

AYUNTAMIENTO DE: CARDEÑUELA RIOPICO
LOCALIDAD DE: CARDEÑUELA RIOPICO

EPIGRAFE: 1 **Inmuebles**
SUBEPIGRAFE: 2 **Vías Rústicas**

Denominación **CAMINO DE LOS CARROS (09005)**

Código Postal 09192

Situación: SE ENCUENTRA AL NOROESTE DEL TÉRMINO MUNICIPAL (POLÍGONO 501)

Datos Generales

Clasificación: 3 Dominio Público Uso Público

Cuenta PGCP: 221 Infraestructuras y bienes destinados al uso general

Fecha de Alta: 18-oct-2010 **Motivo:** INTRODUCCIÓN DATOS INICIALES

Longitud: 1.358 metros **Ancho:** 10 metros

Nos. Pares: **Nos. Impares:**

Descripción: NACE EN EL CAMINO VALDESPADAÑA (TÉRMINO MUINICIPAL DE ORBANEJA DE RIOPICO) ENTRE EL ARROYO PRADO VALDEREGU Y LA FINCA 00002 POL. 501. TOMA DIRECCIÓN NORESTE. AL NORESTE DE LA FINCA 00016 POL. 501 CAMBIA A DIRECCIÓN SURESTE. MUERE EN EL CAMINO REAL DE BURGOS A OLMOS ENTRE LAS FINCAS 00019 Y 00025 POL. 501.

Servicios Urbanos

Nombre	Descripción	Unidades	Conservación

INVENTARIO DE BIENES

Nº de Ficha:
078.01.1.2.0008

AYUNTAMIENTO DE: CARDEÑUELA RIOPICO
LOCALIDAD DE: CARDEÑUELA RIOPICO

EPIGRAFE: 1 **Inmuebles**
SUBEPIGRAFE: 2 **Vías Rústicas**

Denominación **CAMINO REAL DE BURGOS A OLMOS (09012 y 09015)** **Código Postal** 09192

Situación: SE ENCUENTRA AL NOROESTE DEL TÉRMINO MUNICIPAL (POLÍGONO 503)

Datos Generales

Clasificación: 3 Dominio Público Uso Público

Cuenta PGCP: 221 Infraestructuras y bienes destinados al uso general

Fecha de Alta: 18-oct-2010 **Motivo:** INTRODUCCIÓN DATOS INICIALES

Longitud: 716 metros **Ancho:** 12 metros

Nos. Pares: **Nos. Impares:**

Descripción: NACE EN EL CAMINO DE VILLALVAL A BURGOS (TÉRMINO MUNICIPAL DE ORBANEJA RIOPICO) ENTRE LAS FINCAS 00008 POL. 501 Y 15158 POL. 503. TOMA DIRECCIÓN NORESTE. MUERE EN EL CAMINO DE VILLALVAL A RUBENA ENTRE EL DESCUENTO 09015 POL. 501 Y LA FINCA 05235 POL. 503.

Servicios Urbanos

Nombre	Descripción	Unidades	Conservación

INVENTARIO DE BIENES

Nº de Ficha:
078.01.1.2.0009

AYUNTAMIENTO DE: CARDEÑUELA RIOPICO
LOCALIDAD DE: CARDEÑUELA RIOPICO

EPIGRAFE: 1 **Inmuebles**
SUBEPIGRAFE: 2 **Vías Rústicas**

Denominación **CAMINO BALAÑA (09013)**

Código Postal 09192

Situación: SE ENCUENTRA AL NOROESTE DEL TÉRMINO MUNICIPAL (POLÍGONO 503)

Datos Generales

Clasificación: 3 Dominio Público Uso Público

Cuenta PGCP: 221 Infraestructuras y bienes destinados al uso general

Fecha de Alta: 18-oct-2010 **Motivo:** INTRODUCCIÓN DATOS INICIALES

Longitud: 524 metros **Ancho:** 8 metros

Nos. Pares: **Nos. Impares:**

Descripción: NACE EN EL CAMINO BALANA (TÉRMINO MUNICIPAL DE ORBANEJA RIOPICO) ENTRE LAS FINCAS 00141 Y 00142 POL. 503. TOMA DIRECCIÓN NORESTE. MUERE EN EL CAMINO REAL DE BURGOS A OLMOS ENTRE LAS FINCAS 05076 Y 05058 POL. 503.

Servicios Urbanos

Nombre	Descripción	Unidades	Conservación

INVENTARIO DE BIENES

Nº de Ficha:
078.01.1.2.0010

AYUNTAMIENTO DE: CARDEÑUELA RIOPICO
LOCALIDAD DE: CARDEÑUELA RIOPICO

EPIGRAFE: 1 **Inmuebles**
SUBEPIGRAFE: 2 **Vías Rústicas**

Denominación **CAMINO CAÑUTAS (09016)**

Código Postal 09192

Situación: SE ENCUENTRA AL OESTE DEL TÉRMINO MUNICIPAL (POLÍGONO 503)

Datos Generales

Clasificación: 3 Dominio Público Uso Público

Cuenta PGCP: 221 Infraestructuras y bienes destinados al uso general

Fecha de Alta: 18-oct-2010 **Motivo:** INTRODUCCIÓN DATOS INICIALES

Longitud: 665 metros **Ancho:** 7 metros

Nos. Pares: **Nos. Impares:**

Descripción: NACE EN AL NORTE DE LA FINCA 00161 POL. 503 Y ENTRE LAS FINCAS 00159 Y 00160 POL. 503. TOMA DIRECCIÓN NORTE. AL LLEGAR A LA LINDE NOROESTE DE LA FINCA 00155 POL. 503 CAMBIA A DIRECCIÓN ESTE RECORRIENDO UNOS 186 M. Y SEGUIDO VUELVE A TOMAR DIRECCIÓN NORTE. MUERE EN EL CAMINO FUENTE ENTRE LA FINCA 00234 POL. 503 Y LA CARRETERA DE CARDEÑUELA A VILLALVAL.

Servicios Urbanos

Nombre	Descripción	Unidades	Conservación

INVENTARIO DE BIENES

Nº de Ficha:
078.01.1.2.0011

AYUNTAMIENTO DE: CARDEÑUELA RIOPICO
LOCALIDAD DE: CARDEÑUELA RIOPICO

EPIGRAFE: 1 **Inmuebles**
SUBEPIGRAFE: 2 **Vías Rústicas**

Denominación **CAMINO FUENTE HONTORIA (09017 Y 09018)**

Código Postal 09192

Situación: SE ENCUENTRA AL OESTE DEL TÉRMINO MUNICIPAL (POLÍGONO 503)

Datos Generales

Clasificación: 3 Dominio Público Uso Público

Cuenta PGCP: 221 Infraestructuras y bienes destinados al uso general

Fecha de Alta: 18-oct-2010 **Motivo:** INTRODUCCIÓN DATOS INICIALES

Longitud: 580 metros **Ancho:** 10 metros

Nos. Pares: **Nos. Impares:**

Descripción: NACE EN LA SENDA 09014 ENTRE LAS FINCAS 07002 Y 05200 POL. 503. TOMA DIRECCIÓN SURESTE. CUANDO LLEVA RECORRIDOS UNOS 167 M. SE BIFURCA. UN RAMAL CONTINUA EN DIRECCIÓN NORTE A LO LARGO DE 211 M. Y MUERE EN LA FINCA 00149 POL. 503. EL OTRO RAMAL CONTINUA EN DIRECCIÓN SUR A LO LARGO DE 184 M. Y MUERE EN EL CAMINO CAÑUTAS, ENTRE EL ARROYO FUENTE HONTORIA Y LA FINCA 00234 POL. 503.

Servicios Urbanos

Nombre	Descripción	Unidades	Conservación

INVENTARIO DE BIENES

Nº de Ficha:
078.01.1.2.0012

AYUNTAMIENTO DE: CARDEÑUELA RIOPICO
LOCALIDAD DE: CARDEÑUELA RIOPICO

EPIGRAFE: 1 **Inmuebles**
SUBEPIGRAFE: 2 **Vías Rústicas**

Denominación **CAMINO BUTRERAS (09024)**

Código Postal 09192

Situación: SE ENCUENTRA AL OESTE DEL TÉRMINO MUNICIPAL (POLÍGONO 503)

Datos Generales

Clasificación: 3 Dominio Público Uso Público

Cuenta PGCP: 221 Infraestructuras y bienes destinados al uso general

Fecha de Alta: 18-oct-2010 **Motivo:** INTRODUCCIÓN DATOS INICIALES

Longitud: 823 metros **Ancho:** 10 metros

Nos. Pares: **Nos. Impares:**

Descripción: NACE EN LA SENDA PORTEZUELA ENTRE LA FINCA 25143 POL. 503 Y EL CASCO URBANO DE VILLALVAL. TOMA DIRECCIÓN SUROESTE DURANTE 228 M., SEGUIDAMENTE RECORRE 215 M. EN DIRECCIÓN SUR Y VUELVE A CAMBIA A DIRECCIÓN SURESTE. MUERE EN EL CAMINO DE CARDEÑUELA A ATAPUERCA ENTRE LAS FINCAS 00164 Y 00195 POL. 503.

Servicios Urbanos

Nombre	Descripción	Unidades	Conservación

INVENTARIO DE BIENES

Nº de Ficha:
078.01.1.2.0013

AYUNTAMIENTO DE: CARDEÑUELA RIOPICO
LOCALIDAD DE: CARDEÑUELA RIOPICO

EPIGRAFE: 1 **Inmuebles**
SUBEPIGRAFE: 2 **Vías Rústicas**

Denominación **CAMINO DE CARDEÑUELA A ATAPUERCA I (09008, 09022 Y 09000)**

Código Postal 09192

Situación: SE ENCUENTRA EN EL CENTRO DEL TÉRMINO MUNICIPAL (POLÍGONOS 8, 503 y 504)

Datos Generales

Clasificación: 3 Dominio Público Uso Público

Cuenta PGCP: 221 Infraestructuras y bienes destinados al uso general

Fecha de Alta: 18-oct-2010 **Motivo:** INTRODUCCIÓN DATOS INICIALES

Longitud: 1.599 metros **Ancho:** 10 metros

Nos. Pares: **Nos. Impares:**

Descripción: NACE EN LA CARRETERA DE CARDEÑUELA A VILLALVAL ENTRE LAS FINCAS 00117 Y 15116 POL. 8. TOMA DIRECCIÓN NORESTE. MUERE EN EL CAMINO 09001 POL. 17 ENTRE LAS FINCAS 00066 Y 05293 POL. 504.

Servicios Urbanos

Nombre	Descripción	Unidades	Conservación

INVENTARIO DE BIENES

Nº de Ficha:
078.01.1.2.0014

AYUNTAMIENTO DE: CARDEÑUELA RIOPICO
LOCALIDAD DE: CARDEÑUELA RIOPICO

EPIGRAFE: 1 **Inmuebles**
SUBEPIGRAFE: 2 **Vías Rústicas**

Denominación **CAMINO DE CARDEÑUELA A ATAPUERCA II (09006, 09001 y 09000)**

Código Postal 09192

Situación: SE ENCUENTRA AL SUR DEL TÉRMINO MUNICIPAL (POLÍGONOS 8, 3 y 4)

Datos Generales

Clasificación: 3 Dominio Público Uso Público

Cuenta PGCP: 221 Infraestructuras y bienes destinados al uso general

Fecha de Alta: 19-oct-2010 **Motivo:** INTRODUCCIÓN DATOS INICIALES

Longitud: 2.708 metros **Ancho:** 12 metros

Nos. Pares: **Nos. Impares:**

Descripción: NACE EN EL CASCO URBANO DE CARDEÑUELA RIOPICO ENTRE LAS FINCAS 00086 POL. 8 Y 05001 POL. 505. TOMA DIRECCIÓN SURESTE. MUERE EN EL FERROCARRIL MINERON ENTRE LAS FINCAS 00606 Y 07001 POL. 4.

Servicios Urbanos

Nombre	Descripción	Unidades	Conservación

INVENTARIO DE BIENES

Nº de Ficha:
078.01.1.2.0015

AYUNTAMIENTO DE: CARDEÑUELA RIOPICO
LOCALIDAD DE: CARDEÑUELA RIOPICO

EPIGRAFE: 1 **Inmuebles**
SUBEPIGRAFE: 2 **Vías Rústicas**

Denominación **SENDA DE BURGOS (09006 y 09014)**

Código Postal 09192

Situación: SE ENCUENTRA AL NORESTE DEL TÉRMINO MUNICIPAL (POLÍGONO 502)

Datos Generales

Clasificación: 3 Dominio Público Uso Público

Cuenta PGCP: 221 Infraestructuras y bienes destinados al uso general

Fecha de Alta: 19-oct-2010 **Motivo:** INTRODUCCIÓN DATOS INICIALES

Longitud: 1.589 metros **Ancho:** 10 metros

Nos. Pares: **Nos. Impares:**

Descripción: NACE EN EL CAMINO VILLALVAL A ATAPUERCA ENTRE LA FINCA 00075 POL. 502 Y RIBAZO. TOMA DIRECCIÓN NORESTE. MUERE EN LA FINCA 35203 POL. 603 DEL TÉRMINO MUNICIPAL DE ATAPUERCA ENTRE LAS FINCAS 05100 Y 05536 POL. 502.

Servicios Urbanos

Nombre	Descripción	Unidades	Conservación

INVENTARIO DE BIENES

Nº de Ficha:
078.01.1.2.0016

AYUNTAMIENTO DE: CARDEÑUELA RIOPICO
LOCALIDAD DE: CARDEÑUELA RIOPICO

EPIGRAFE: 1 **Inmuebles**
SUBEPIGRAFE: 2 **Vías Rústicas**

Denominación **SENDA LOS COTOS (09011)**

Código Postal 09192

Situación: SE ENCUENTRA AL NORTE DEL TÉRMINO MUNICIPAL (POLÍGONO 501)

Datos Generales

Clasificación: 3 Dominio Público Uso Público

Cuenta PGCP: 221 Infraestructuras y bienes destinados al uso general

Fecha de Alta: 19-oct-2010 **Motivo:** INTRODUCCIÓN DATOS INICIALES

Longitud: 1.624 metros **Ancho:** 8 metros

Nos. Pares: **Nos. Impares:**

Descripción: NACE EN EL DESCUENTO 09016 ENTRE LAS FINCAS 00051 Y 00052 POL. 501. TOMA DIRECCIÓN NORESTE. AL LLEGAR A LA LINDE SUROESTE DE LA FINCA 00069 POL. 501 CAMBIA A DIRECCIÓN SURESTE. MUERE EN EL CAMINO VILLALVAL A ATAPUERCA ENTRE LAS FINCAS 00062 Y 00073 POL. 501.

Servicios Urbanos

Nombre	Descripción	Unidades	Conservación

INVENTARIO DE BIENES

Nº de Ficha:
078.01.1.2.0017

AYUNTAMIENTO DE: CARDEÑUELA RIOPICO
LOCALIDAD DE: CARDEÑUELA RIOPICO

EPIGRAFE: 1 **Inmuebles**
SUBEPIGRAFE: 2 **Vías Rústicas**

Denominación **SENDA LLANO (09003)**

Código Postal 09192

Situación: SE ENCUENTRA AL NOROESTE DEL TÉRMINO MUNICIPAL (POLÍGONO 501)

Datos Generales

Clasificación: 3 Dominio Público Uso Público

Cuenta PGCP: 221 Infraestructuras y bienes destinados al uso general

Fecha de Alta: 19-oct-2010 **Motivo:** INTRODUCCIÓN DATOS INICIALES

Longitud: 1.561 metros **Ancho:** 9 metros

Nos. Pares: **Nos. Impares:**

Descripción: NACE EN EL CAMINO 09025 DEL TÉRMINO MUNICIPAL DE ORBANEJA RIOPICO ENTRE LAS FINCAS 00007 Y 00008 POL. 501. TOMA DIRECCIÓN NORESTE. AL LLEGAR A LA FINCA 00018 POL. 501 TOMA DIRECCIÓN NOROESTE. A LOS 100 M. SERPENTEA EN DIRECCIÓN NORESTE. MUERE EN EL CAMINO DE LOS CARROS ENTRE LAS FINCAS 00016 Y 00024 POL. 501.

Servicios Urbanos

Nombre	Descripción	Unidades	Conservación

INVENTARIO DE BIENES

Nº de Ficha:
078.01.1.2.0018

AYUNTAMIENTO DE: CARDEÑUELA RIOPICO
LOCALIDAD DE: CARDEÑUELA RIOPICO

EPIGRAFE: 1 **Inmuebles**
SUBEPIGRAFE: 2 **Vías Rústicas**

Denominación **SENDA PORTEZUELA (09023)**

Código Postal 09192

Situación: SE ENCUENTRA AL OESTE DEL TÉRMINO MUNICIPAL (POLÍGONO 503)

Datos Generales

Clasificación: 3 Dominio Público Uso Público

Cuenta PGCP: 221 Infraestructuras y bienes destinados al uso general

Fecha de Alta: 11-nov-2010 **Motivo:** INTRODUCCIÓN DATOS INICIALES

Longitud: 547 metros **Ancho:** 6 metros

Nos. Pares: **Nos. Impares:**

Descripción: NACE EN EL CAMINO BUTRERAS ENTRE LAS FINCAS 00172 Y 00165 POL. 503. RECORRE LOS PRIMEROS 30 M. EN DIRECCIÓN SURESTE. CONTINUA EN DIRECCIÓN NORTE Y LOS ÚLTIMOS 230 M. LOS RECORRE EN DIRECCIÓN NORESTE. MUERE EN EL CASCO URBANO DE VILLALVAL ENTRE LA FINCA 00182 POL. 503 Y EL CAMINO BUTRERAS.

Servicios Urbanos

Nombre	Descripción	Unidades	Conservación

INVENTARIO DE BIENES

Nº de Ficha:
078.01.1.2.0019

AYUNTAMIENTO DE: CARDEÑUELA RIOPICO
LOCALIDAD DE: CARDEÑUELA RIOPICO

EPIGRAFE: 1 **Inmuebles**
SUBEPIGRAFE: 2 **Vías Rústicas**

Denominación **SENDA ALTO LA MALENA (09030)**

Código Postal 09192

Situación: SE ENCUENTRA AL ESTE DEL TÉRMINO MUNICIPAL (POLÍGONO 502)

Datos Generales

Clasificación: 3 Dominio Público Uso Público

Cuenta PGCP: 221 Infraestructuras y bienes destinados al uso general

Fecha de Alta: 11-nov-2010 **Motivo:** INTRODUCCIÓN DATOS INICIALES

Longitud: 839 metros **Ancho:** 10 metros

Nos. Pares: **Nos. Impares:**

Descripción: NACE EN EL CAMINO DE VILLALVAL A ZALDUENDA JUNTO A LA FINCA 00127 POL. 502. DISCURRE EN DIRECCIÓN ESTE JUNTO AL CAMINO DE VILLALVAL A ZALDUENDA. MUERE EN EL MISMO CAMINO JUNTO A LA FINCA 05146 POL. 502.

Servicios Urbanos

Nombre	Descripción	Unidades	Conservación

INVENTARIO DE BIENES

Nº de Ficha:
078.01.1.2.0020

AYUNTAMIENTO DE: CARDEÑUELA RIOPICO
LOCALIDAD DE: CARDEÑUELA RIOPICO

EPIGRAFE: 1 **Inmuebles**
SUBEPIGRAFE: 2 **Vías Rústicas**

Denominación **SENDA REMESADA (09011)**

Código Postal 09192

Situación: SE ENCUETRA AL NORESTE DEL TÉRMINO MUNICIPAL (POLÍGONO 502)

Datos Generales

Clasificación: 3 Dominio Público Uso Público

Cuenta PGCP: 221 Infraestructuras y bienes destinados al uso general

Fecha de Alta: 11-nov-2010 **Motivo:** INTRODUCCIÓN DATOS INICIALES

Longitud: 765 metros **Ancho:** 7 metros

Nos. Pares: **Nos. Impares:**

Descripción: NACE EN EL CAMINO COSTANA ENTRE LA FINCA 00091 POL. 502 Y EL ARROYO PRADO VALLES. TOMA DIRECCIÓN SURESTE. A 217 M. DEL INICIO SE ABRE UN RAMAL A LA DERECHA DE 100 M. QUE TOMA DIRECCIÓN SUROESTE Y MUERE EN LA FINCA 00109 POL. 502. EL RESTO DEL CAMINO MUERE EN EL CAMINO CASTILLO ENTRE LAS FINCAS 00112 Y 00117 POL. 502.

Servicios Urbanos

Nombre	Descripción	Unidades	Conservación

INVENTARIO DE BIENES

Nº de Ficha:
078.01.1.2.0021

AYUNTAMIENTO DE: CARDEÑUELA RIOPICO
LOCALIDAD DE: CARDEÑUELA RIOPICO

EPIGRAFE: 1 **Inmuebles**
SUBEPIGRAFE: 2 **Vías Rústicas**

Denominación **SENDA DUERNA (09012)**

Código Postal 09192

Situación: SE ENCUENTRA AL NORESTE DEL TÉRMINO MUNICIPAL (POLÍGONO 502)

Datos Generales

Clasificación: 3 Dominio Público Uso Público

Cuenta PGCP: 221 Infraestructuras y bienes destinados al uso general

Fecha de Alta: 11-nov-2010 **Motivo:** INTRODUCCIÓN DATOS INICIALES

Longitud: 358 metros **Ancho:** 5 metros

Nos. Pares: **Nos. Impares:**

Descripción: NACE EN EL CAMINO CASTILLO ENTRE LAS FINCAS 00117 Y 00119 POL. 502. TOMA DIRECCIÓN ESTE. MUERE EN EL DESCUENTO 09035 ENTRE LAS FINCAS 00117 Y 05191 POL. 502.

Servicios Urbanos

Nombre	Descripción	Unidades	Conservación

INVENTARIO DE BIENES

Nº de Ficha:
078.01.1.2.0022

AYUNTAMIENTO DE: CARDEÑUELA RIOPICO
LOCALIDAD DE: CARDEÑUELA RIOPICO

EPIGRAFE: 1 **Inmuebles**
SUBEPIGRAFE: 2 **Vías Rústicas**

Denominación **CAMINO DE SERVICIO (09006)**

Código Postal 09192

Situación: SE ENCUENTRA AL NOROESTE DEL TÉRMINO MUNICIPAL (POLÍGONO 501)

Datos Generales

Clasificación: 3 Dominio Público Uso Público

Cuenta PGCP: 221 Infraestructuras y bienes destinados al uso general

Fecha de Alta: 11-nov-2010 **Motivo:** INTRODUCCIÓN DATOS INICIALES

Longitud: 290 metros **Ancho:** 6 metros

Nos. Pares: **Nos. Impares:**

Descripción: NACE EN EL CAMINO VILLALVAL ENTRE LAS FINCAS 05352 Y 00029 POL. 501. TOMA DIRECCIÓN NOROESTE. LOS ÚLTIMOS 150 M. LOS RECORRE EN DIRECCIÓN OESTE. MUERE ENTRE LA FINCA 00034 POL. 501 Y EL ARROYO PRADO VALDEREGU.

Servicios Urbanos

Nombre	Descripción	Unidades	Conservación

INVENTARIO DE BIENES

Nº de Ficha:
078.01.1.2.0023

AYUNTAMIENTO DE: CARDEÑUELA RIOPICO
LOCALIDAD DE: CARDEÑUELA RIOPICO

EPIGRAFE: 1 **Inmuebles**
SUBEPIGRAFE: 2 **Vías Rústicas**

Denominación **CAMINO (09010)**

Código Postal
09192

Situación: SE ENCUENTRA AL NOROESTE DEL TÉRMINO MUNICIPAL (POLÍGONO 501)

Datos Generales

Clasificación: 3 Dominio Público Uso Público

Cuenta PGCP: 221 Infraestructuras y bienes destinados al uso general

Fecha de Alta: 11-nov-2010 **Motivo:** INTRODUCCIÓN DATOS INICIALES

Longitud: 32 metros **Ancho:** 5 metros

Nos. Pares: **Nos. Impares:**

Descripción: NACE EN LA SENDA LOS COTOS ENTRE LAS FINCAS 00049 Y 00051 POL. 501. TOMA DIRECCIÓN NORTE Y MUERE EN LA FINCA 00045 POL. 501.

Servicios Urbanos

Nombre	Descripción	Unidades	Conservación

INVENTARIO DE BIENES

Nº de Ficha:
078.01.1.2.0024

AYUNTAMIENTO DE: CARDEÑUELA RIOPICO
LOCALIDAD DE: CARDEÑUELA RIOPICO

EPIGRAFE: 1 **Inmuebles**
SUBEPIGRAFE: 2 **Vías Rústicas**

Denominación **CAMINO DE SERVICIO (09009)**

Código Postal 09192

Situación: SE ENCUENTRA AL NOROESTE DEL TÉRMINO MUNICIPAL (POLÍGONO 501)

Datos Generales

Clasificación: 3 Dominio Público Uso Público

Cuenta PGCP: 221 Infraestructuras y bienes destinados al uso general

Fecha de Alta: 11-nov-2010 **Motivo:** INTRODUCCIÓN DATOS INICIALES

Longitud: 148 metros **Ancho:** 5 metros

Nos. Pares: **Nos. Impares:**

Descripción: NACE EN LA SENDA LOS COTOS ENTRE LAS FINCAS 00055 Y 00060 POL. 501. TOMA DIRECCIÓN SURESTE. MUERE EN LA FINCA 00057 POL. 501.

Servicios Urbanos

Nombre	Descripción	Unidades	Conservación

INVENTARIO DE BIENES

Nº de Ficha:
078.01.1.2.0025

AYUNTAMIENTO DE: CARDEÑUELA RIOPICO
LOCALIDAD DE: CARDEÑUELA RIOPICO

EPIGRAFE: 1 **Inmuebles**
SUBEPIGRAFE: 2 **Vías Rústicas**

Denominación **CAMINO DE SERVICIO (09013)**

Código Postal 09192

Situación: SE ENCUENTRA AL NORESTE DEL TÉRMINO MUNICIPAL (POLÍGONO 502)

Datos Generales

Clasificación: 3 Dominio Público Uso Público

Cuenta PGCP: 221 Infraestructuras y bienes destinados al uso general

Fecha de Alta: 11-nov-2010 **Motivo:** INTRODUCCIÓN DATOS INICIALES

Longitud: 409 metros **Ancho:** 6 metros

Nos. Pares: **Nos. Impares:**

Descripción: NACE EN LA SENDA DE BURGOS ENTRE LAS FINCAS 05536 Y 05523 POL. 502. TOMA DIRECCIÓN SURESTE. MUERE EN LA FINCA 00084 POL. 502.

Servicios Urbanos

Nombre	Descripción	Unidades	Conservación

INVENTARIO DE BIENES

Nº de Ficha:
078.01.1.2.0026

AYUNTAMIENTO DE: CARDEÑUELA RIOPICO
LOCALIDAD DE: CARDEÑUELA RIOPICO

EPIGRAFE: 1 **Inmuebles**
SUBEPIGRAFE: 2 **Vías Rústicas**

Denominación **CAMINO DE SERVICIO (09005)**

Código Postal 09192

Situación: SE ENCUENTRA AL NORTE DEL TÉRMINO MUNICIPAL (POLÍGONO 502)

Datos Generales

Clasificación: 3 Dominio Público Uso Público

Cuenta PGCP: 221 Infraestructuras y bienes destinados al uso general

Fecha de Alta: 11-nov-2010 **Motivo:** INTRODUCCIÓN DATOS INICIALES

Longitud: 104 metros **Ancho:** 6 metros

Nos. Pares: **Nos. Impares:**

Descripción: NACE EN EL CAMINO VILLALVAL A ATAPUERCA ENTRE LOS DESCUENTOS 09018 Y 09021 POL. 502. TOMA DIRECCIÓN SURESTE. MUERE EN LA FINCA 00097 POL. 502.

Servicios Urbanos

Nombre	Descripción	Unidades	Conservación

INVENTARIO DE BIENES

Nº de Ficha:
078.01.1.2.0027

AYUNTAMIENTO DE: CARDEÑUELA RIOPICO
LOCALIDAD DE: CARDEÑUELA RIOPICO

EPIGRAFE: 1 **Inmuebles**
SUBEPIGRAFE: 2 **Vías Rústicas**

Denominación **CAMINO DE SERVICIO (09021)**

Código Postal 09192

Situación: SE ENCUENTRA AL NOROESTE DEL TÉRMINO MUNICIPAL (POLÍGONO 503)

Datos Generales

Clasificación: 3 Dominio Público Uso Público

Cuenta PGCP: 221 Infraestructuras y bienes destinados al uso general

Fecha de Alta: 11-nov-2010 **Motivo:** INTRODUCCIÓN DATOS INICIALES

Longitud: 91 metros **Ancho:** 8 metros

Nos. Pares: **Nos. Impares:**

Descripción: NACE EN EL CAMINO DE VILLALVAL A RUBENA ENTRE LAS FINCAS 00153 Y 05009 POL. 503. TOMA DIRECCIÓN SUROESTE. MUERE EN LA CARRETERA DE CARDEÑUELA A VILLALVAL ENTRE LAS FINCAS 00153 Y 25001 POL. 503.

Servicios Urbanos

Nombre	Descripción	Unidades	Conservación

INVENTARIO DE BIENES

Nº de Ficha:
078.01.1.2.0028

AYUNTAMIENTO DE: CARDEÑUELA RIOPICO
LOCALIDAD DE: CARDEÑUELA RIOPICO

EPIGRAFE: 1 **Inmuebles**
SUBEPIGRAFE: 2 **Vías Rústicas**

Denominación **CAMINO (09019)**

Código Postal 09192

Situación: SE ENCUENTRA AL NOROESTE DEL TÉRMINO MUNICIPAL (POLÍGONO 503)

Datos Generales

Clasificación: 3 Dominio Público Uso Público

Cuenta PGCP: 221 Infraestructuras y bienes destinados al uso general

Fecha de Alta: 11-nov-2010 **Motivo:** INTRODUCCIÓN DATOS INICIALES

Longitud: 515 metros **Ancho:** 8 metros

Nos. Pares: **Nos. Impares:**

Descripción: NACE EN EL CAMINO REAL DE BURGOS A OLMOS ENTRE LA FINCA 05236 Y LA SENDA 09014 POL. 503. TOMA DIRECCIÓN SURESTE. MUERE EN EL CAMINO DE VILLALVAL A RUBENA ENTRE LA FINCA 00134 Y EL DESCUENTO 09050 POL. 503.

Servicios Urbanos

Nombre	Descripción	Unidades	Conservación

INVENTARIO DE BIENES

Nº de Ficha:
078.01.1.2.0029

AYUNTAMIENTO DE: CARDEÑUELA RIOPICO
LOCALIDAD DE: CARDEÑUELA RIOPICO

EPIGRAFE: 1 **Inmuebles**
SUBEPIGRAFE: 2 **Vías Rústicas**

Denominación **SENDA (09014)**

Código Postal 09192

Situación: SE ENCUENTRA AL NOROESTE DEL TÉRMINO MUNICIPAL (POLÍGONO 503)

Datos Generales

Clasificación: 3 Dominio Público Uso Público

Cuenta PGCP: 221 Infraestructuras y bienes destinados al uso general

Fecha de Alta: 11-nov-2010 **Motivo:** INTRODUCCIÓN DATOS INICIALES

Longitud: 870 metros **Ancho:** 7 metros

Nos. Pares: **Nos. Impares:**

Descripción: NACE EN EL CAMINO REAL DE BURGOS A OLMOS A LO LARGO DE 129 M. NACE ENTRE LA FINCA 05059 Y EL CAMINO 09019 POL. 503. RECORRE LOS PRIMEROS 95 M. EN DIRECCIÓN SURESTE. CONTINUA 230 M. EN DIRECCIÓN SUR Y LOS ÚLTIMOS METROS LOS RECORRE EN DIRECCIÓN SUROESTE. MUERE ENTRE LA FINCA 00145 Y EL DESCUENTO 09045 POL. 503.

Servicios Urbanos

Nombre	Descripción	Unidades	Conservación

INVENTARIO DE BIENES

Nº de Ficha:
078.01.1.2.0030

AYUNTAMIENTO DE: CARDEÑUELA RIOPICO
LOCALIDAD DE: CARDEÑUELA RIOPICO

EPIGRAFE: 1 **Inmuebles**
SUBEPIGRAFE: 2 **Vías Rústicas**

Denominación **CAMINO DE SERVICIO (09025)**

Código Postal 09192

Situación: SE ENCUENTRA AL OESTE DEL TÉRMINO MUNICIPAL (POLÍGONO 503)

Datos Generales

Clasificación: 3 Dominio Público Uso Público

Cuenta PGCP: 221 Infraestructuras y bienes destinados al uso general

Fecha de Alta: 11-nov-2010 **Motivo:** INTRODUCCIÓN DATOS INICIALES

Longitud: 124 metros **Ancho:** 5 metros

Nos. Pares: **Nos. Impares:**

Descripción: NACE EN EL CAMINO DE VILLALVAL A ZALDUENDA ENTRE LA FINCA 07004 Y EL DESCUENTO 09056 POL. 503. LOS PRIMEROS 30 M. LOS RECORRE EN DIRECCIÓN NORTE Y EL RESTO TOMA DIRECCIÓN SUROESTE. MUERE EN LA FINCA 15165 POL. 503.

Servicios Urbanos

Nombre	Descripción	Unidades	Conservación

INVENTARIO DE BIENES

Nº de Ficha:
078.01.1.2.0031

AYUNTAMIENTO DE: CARDEÑUELA RIOPICO
LOCALIDAD DE: CARDEÑUELA RIOPICO

EPIGRAFE: 1 **Inmuebles**
SUBEPIGRAFE: 2 **Vías Rústicas**

Denominación **CAMINO DE SERVICIO (09029)**

Código Postal 09192

Situación: SE ENCUENTRA EN EL CENTRO DEL TÉRMINO MUNICIPAL (POLÍGONO 503)

Datos Generales

Clasificación: 3 Dominio Público Uso Público

Cuenta PGCP: 221 Infraestructuras y bienes destinados al uso general

Fecha de Alta: 11-nov-2010 **Motivo:** INTRODUCCIÓN DATOS INICIALES

Longitud: 230 metros **Ancho:** 6 metros

Nos. Pares: **Nos. Impares:**

Descripción: NACE EN EL CAMINO DE VILLAVAL A ZALDUENDA JUNTO AL DESCUENTO 09056 POL. 503. LOS PRIMEROS 18 M. LOS RECORRE EN DIRECCIÓN SUR Y PARA EL RESTO TOMA DIRECCIÓN OESTE. MUERE EN LA FINCA 05222 POL. 503.

Servicios Urbanos

Nombre	Descripción	Unidades	Conservación

INVENTARIO DE BIENES

Nº de Ficha:
078.01.1.2.0032

AYUNTAMIENTO DE: CARDEÑUELA RIOPICO
LOCALIDAD DE: CARDEÑUELA RIOPICO

EPIGRAFE: 1 **Inmuebles**
SUBEPIGRAFE: 2 **Vías Rústicas**

Denominación **CAMINO (09032)**

Código Postal 09192

Situación: SE ENCUENTRA EN EL CENTRO-ESTE DEL TÉRMINO MUNICIPAL (POLÍGONO 503)

Datos Generales

Clasificación: 3 Dominio Público Uso Público

Cuenta PGCP: 221 Infraestructuras y bienes destinados al uso general

Fecha de Alta: 11-nov-2010 **Motivo:** INTRODUCCIÓN DATOS INICIALES

Longitud: 49 metros **Ancho:** 5 metros

Nos. Pares: **Nos. Impares:**

Descripción: NACE EN EL CAMINO DE CARDEÑUELA A ATAPUERCA I ENTRE LAS FINCAS 00236 Y 00237 POL. 503. TOMA DIRECCIÓN NORTE. MUERE EN LA FINCA 00237 POL. 504 JUNTO AL DESCUENTO 09055 POL. 503.

Servicios Urbanos

Nombre	Descripción	Unidades	Conservación

INVENTARIO DE BIENES

Nº de Ficha:
078.01.1.2.0033

AYUNTAMIENTO DE: CARDEÑUELA RIOPICO
LOCALIDAD DE: CARDEÑUELA RIOPICO

EPIGRAFE: 1 **Inmuebles**
SUBEPIGRAFE: 2 **Vías Rústicas**

Denominación **CAMINO (09001)**

Código Postal 09192

Situación: SE ENCUENTRA AL ESTE DEL TÉRMINO MUNICIPAL (POLÍGONO 17)

Datos Generales

Clasificación: 3 Dominio Público Uso Público

Cuenta PGCP: 221 Infraestructuras y bienes destinados al uso general

Fecha de Alta: 11-nov-2010 **Motivo:** INTRODUCCIÓN DATOS INICIALES

Longitud: 361 metros **Ancho:** 6 metros

Nos. Pares: **Nos. Impares:**

Descripción: NACE EN EL CAMINO DE VILLALVAL A ZALDUENDO ENTRE LAS FINCAS 00066 POL. 17 Y 05254 POL. 504. RECORRE LOS PRIMEROS 62 M. EN DIRECCIÓN SUR Y CONTINUA EN DIRECCIÓN SURESTE. MUERE EN LA FINCA 00066 POL. 17 JUNTO AL CAMINO DE CARDEÑUELA A ATAPUERCA I.

Servicios Urbanos

Nombre	Descripción	Unidades	Conservación

INVENTARIO DE BIENES

Nº de Ficha:
078.01.1.2.0034

AYUNTAMIENTO DE: CARDEÑUELA RIOPICO
LOCALIDAD DE: CARDEÑUELA RIOPICO

EPIGRAFE: 1 **Inmuebles**
SUBEPIGRAFE: 2 **Vías Rústicas**

Denominación **CAMINO DE QUINTANA A CARDEÑUELA (09003)**

Código Postal 09192

Situación: SE ENCUENTRA AL SUROESTE DEL TÉRMINO MUNICIPAL (POLÍGONO 505)

Datos Generales

Clasificación: 3 Dominio Público Uso Público

Cuenta PGCP: 221 Infraestructuras y bienes destinados al uso general

Fecha de Alta: 23-nov-2010 **Motivo:** INTRODUCCIÓN DATOS INICIALES

Longitud: 363 metros **Ancho:** 12 metros

Nos. Pares: **Nos. Impares:**

Descripción: NACE EN EL TÉRMINO MUNICIPAL DE ORBANEJA DE RIOPICO ENTRE LAS FINCAS 00251 Y 00260 POL. 505. TOMA DIRECCIÓN NORESTE. MUERE EN EL CASCO URBANO DE CARDEÑUELA RIOPICO ENTRE LA FINCA 05240 Y EL DESCUENTO 09013 POL. 505.

Servicios Urbanos

Nombre	Descripción	Unidades	Conservación

INVENTARIO DE BIENES

Nº de Ficha:
078.01.1.2.0035

AYUNTAMIENTO DE: CARDEÑUELA RIOPICO
LOCALIDAD DE: CARDEÑUELA RIOPICO

EPIGRAFE: 1 **Inmuebles**
SUBEPIGRAFE: 2 **Vías Rústicas**

Denominación **CAMINO DE SERVICIO (09004)**

Código Postal
09192

Situación: SE ENCUENTRA AL SUROESTE DEL TÉRMINO MUNICIPAL (POLÍGONO 505)

Datos Generales

Clasificación: 3 Dominio Público Uso Público

Cuenta PGCP: 221 Infraestructuras y bienes destinados al uso general

Fecha de Alta: 23-nov-2010 **Motivo:** INTRODUCCIÓN DATOS INICIALES

Longitud: 72 metros **Ancho:** 5 metros

Nos. Pares: **Nos. Impares:**

Descripción: NACE EN UNA CAÑADA (09008) Y RECORRE EN DIRECCIÓN SUROESTE EL NORTE DE LA FINCA 00262 POL. 505.

Servicios Urbanos

Nombre	Descripción	Unidades	Conservación

INVENTARIO DE BIENES

Nº de Ficha:
078.01.1.2.0036

AYUNTAMIENTO DE: CARDEÑUELA RIOPICO
LOCALIDAD DE: CARDEÑUELA RIOPICO

EPIGRAFE: 1 **Inmuebles**
SUBEPIGRAFE: 2 **Vías Rústicas**

Denominación **CAMINO DE SERVICIO (09005)**

Código Postal 09192

Situación: SE ENCUENTRA AL SUROESTE DEL TÉRMINO MUNICIPAL (POLÍGONO 505)

Datos Generales

Clasificación: 3 Dominio Público Uso Público

Cuenta PGCP: 221 Infraestructuras y bienes destinados al uso general

Fecha de Alta: 23-nov-2010 **Motivo:** INTRODUCCIÓN DATOS INICIALES

Longitud: 174 metros **Ancho:** 5 metros

Nos. Pares: **Nos. Impares:**

Descripción: NACE EN EL CAMINO IBEAS ENTRE LAS FINCAS 05225 Y 00301 POL. 505. TOMA DIRECCIÓN SUROESTE. MUERE ENTRE LAS FINCAS 05235, 00298 Y 00299 POL. 505.

Servicios Urbanos

Nombre	Descripción	Unidades	Conservación

INVENTARIO DE BIENES

Nº de Ficha:
078.01.1.2.0037

AYUNTAMIENTO DE: CARDEÑUELA RIOPICO
LOCALIDAD DE: CARDEÑUELA RIOPICO

EPIGRAFE: 1 **Inmuebles**
SUBEPIGRAFE: 2 **Vías Rústicas**

Denominación **CAMINO IBEAS (09009 Y 09003)**

Código Postal 09192

Situación: SE ENCUENTRA AL SUROESTE DEL TÉRMINO MUNICIPAL (POLÍGONOS 505 Y 6)

Datos Generales

Clasificación: 3 Dominio Público Uso Público

Cuenta PGCP: 221 Infraestructuras y bienes destinados al uso general

Fecha de Alta: 23-nov-2010 **Motivo:** INTRODUCCIÓN DATOS INICIALES

Longitud: 1.550 metros **Ancho:** 20 metros

Nos. Pares: **Nos. Impares:**

Descripción: NACE EN EL CASCO URBANO DE CARDEÑUELA RIOPICO ENTRE LAS FINCAS 05001 Y 05225 POL. 505. TOMA DIRECCIÓN SUR. MUERE EN EL TÉRMINO MUNICIPAL DE IBEAS DE JUARROS ENTRE LAS FINCAS 00615 POL. 7 Y 00174 POL. 6.

Servicios Urbanos

Nombre	Descripción	Unidades	Conservación

INVENTARIO DE BIENES

Nº de Ficha:
078.01.1.2.0038

AYUNTAMIENTO DE: CARDEÑUELA RIOPICO
LOCALIDAD DE: CARDEÑUELA RIOPICO

EPIGRAFE: 1 **Inmuebles**
SUBEPIGRAFE: 2 **Vías Rústicas**

Denominación **SENDA MATA GRANDE (09006)**

Código Postal 09192

Situación: SE ENCUENTRA AL SUROESTE DEL TÉRMINO MUNICIPAL (POLÍGONO 505)

Datos Generales

Clasificación: 3 Dominio Público Uso Público

Cuenta PGCP: 221 Infraestructuras y bienes destinados al uso general

Fecha de Alta: 23-nov-2010 **Motivo:** INTRODUCCIÓN DATOS INICIALES

Longitud: 462 metros **Ancho:** 5 metros

Nos. Pares: **Nos. Impares:**

Descripción: NACE EN EL CAMINO IBEAS ENTRE LAS FINCAS 00283 Y 00284 POL. 505. TOMA DIRECCIÓN OESTE. MUERE EN LA CAÑADA (09008) JUNTO A LAS FINCAS 00277 Y 00290 POL. 505.

Servicios Urbanos

Nombre	Descripción	Unidades	Conservación

INVENTARIO DE BIENES

Nº de Ficha:
078.01.1.2.0039

AYUNTAMIENTO DE: CARDEÑUELA RIOPICO
LOCALIDAD DE: CARDEÑUELA RIOPICO

EPIGRAFE: 1 **Inmuebles**
SUBEPIGRAFE: 2 **Vías Rústicas**

Denominación **SENDA ROBLE GORDO (09007)**

Código Postal 09192

Situación: SE ENCUENTRA AL SUROESTE DEL TÉRMINO MUNICIPAL (POLÍGONO 505)

Datos Generales

Clasificación: 3 Dominio Público Uso Público

Cuenta PGCP: 221 Infraestructuras y bienes destinados al uso general

Fecha de Alta: 23-nov-2010 **Motivo:** INTRODUCCIÓN DATOS INICIALES

Longitud: 418 metros **Ancho:** 8 metros

Nos. Pares: **Nos. Impares:**

Descripción: NACE EN EL CAMINO IBEAS ENTRE LAS FINCAS 00306 POL. 505 Y 00166 POL. 6. TOMA DIRECCIÓN ESTE. A LA ALTURA DE LA FINCA 00134 POL. 6 CAMBIA A DIRECCIÓN NORESTE. LOS ÚLTIMOS 21 METROS LOS RECORRE EN DIRECCIÓN ESTE. MUERE EN LA CAÑADA DE CARRONCEJO (09001) POL. 5 ENTRE LAS FINCAS 00314 POL. 505 Y 00140 POL. 6.

Servicios Urbanos

Nombre	Descripción	Unidades	Conservación

INVENTARIO DE BIENES

Nº de Ficha:
078.01.1.2.0040

AYUNTAMIENTO DE: CARDEÑUELA RIOPICO
LOCALIDAD DE: CARDEÑUELA RIOPICO

EPIGRAFE: 1 **Inmuebles**
SUBEPIGRAFE: 2 **Vías Rústicas**

Denominación **SENDA VALDEREGU (09004)**

Código Postal 09192

Situación: SE ENCUENTRA AL NOROESTE DEL TÉRMINO MUNICIPAL (POLÍGONO 501)

Datos Generales

Clasificación: 3 Dominio Público Uso Público

Cuenta PGCP: 221 Infraestructuras y bienes destinados al uso general

Fecha de Alta: 24-nov-2010 **Motivo:** INTRODUCCIÓN DATOS INICIALES

Longitud: 140 metros **Ancho:** 5 metros

Nos. Pares: **Nos. Impares:**

Descripción: NACE EN EL CAMINO DE LOS CARROS ENTRE LA FINCA 00032 POL. 501 Y EL ARROYO PRADO VALDEREGU. TOMA DIRECCIÓN NOROESTE. MUERE EN EL TÉRMINO MUNICIPAL DE RUBENA JUNTO A LA FINCA 00033 POL. 501.

Servicios Urbanos

Nombre	Descripción	Unidades	Conservación

INVENTARIO DE BIENES

Nº de Ficha:
078.01.1.2.0041

AYUNTAMIENTO DE: CARDEÑUELA RIOPICO
LOCALIDAD DE: CARDEÑUELA RIOPICO

EPIGRAFE: 1 **Inmuebles**
SUBEPIGRAFE: 2 **Vías Rústicas**

Denominación **CAMINO DE ORBANEJA RIOPICO A ATAPUERCA (09011)** **Código Postal** 09192

Situación: SE ENCUENTRA AL NOROESTE DEL TÉRMINO MUNICIPAL (POLÍGONO 503)

Datos Generales

Clasificación: 3 Dominio Público Uso Público

Cuenta PGCP: 221 Infraestructuras y bienes destinados al uso general

Fecha de Alta: 24-nov-2010 **Motivo:** INTRODUCCIÓN DATOS INICIALES

Longitud: 168 metros **Ancho:** 4 metros

Nos. Pares: **Nos. Impares:**

Descripción: NACE EN EL TÉRMINO MUNICIPAL DE ORBANEJA RIOPICO (ENTIDAD LOCAL MENOR QUINTANILLA RIOPICO) ENTRE LA FINCA 15158 Y EL DESCUENTO 09035 POL. 503. TOMA DIRECCIÓN NORESTE. MUERE EN EL CAMINO REAL DE BURGOS A OLMOS ENTRE LAS FINCAS 15158 Y 15154 POL. 503.

Servicios Urbanos

Nombre	Descripción	Unidades	Conservación

INVENTARIO DE BIENES

Nº de Ficha:
078.01.1.2.0042

AYUNTAMIENTO DE: CARDEÑUELA RIOPICO
LOCALIDAD DE: CARDEÑUELA RIOPICO

EPIGRAFE: 1 **Inmuebles**
SUBEPIGRAFE: 2 **Vías Rústicas**

Denominación **CAMINO (09030)**

Código Postal 09192

Situación: SE ENCUENTRA EN EL CENTRO DEL TÉRMINO MUNICIPAL (POLÍGONO 503)

Datos Generales

Clasificación: 3 Dominio Público Uso Público

Cuenta PGCP: 221 Infraestructuras y bienes destinados al uso general

Fecha de Alta: 25-nov-2010 **Motivo:** INTRODUCCIÓN DATOS INICIALES

Longitud: 60 metros **Ancho:** 4 metros

Nos. Pares: **Nos. Impares:**

Descripción: NACE EN EL CAMINO DE CARDEÑUELA A ATAPUERCA I. TOMA DIRECCIÓN NORTE ENTRE LAS FINCAS 00230 Y 00226 POL. 503. MUERE EN LA FINCA 00229 POL. 503

Servicios Urbanos

Nombre	Descripción	Unidades	Conservación

INVENTARIO DE BIENES

Nº de Ficha:
078.01.1.2.0043

AYUNTAMIENTO DE: CARDEÑUELA RIOPICO
LOCALIDAD DE: CARDEÑUELA RIOPICO

EPIGRAFE: 1 **Inmuebles**
SUBEPIGRAFE: 2 **Vías Rústicas**

Denominación **CAMINO (09031)**

Código Postal 09192

Situación: SE ENCUENTRA EN EL CENTRO DEL TÉRMINO MUNICIPAL (POLÍGONO 503)

Datos Generales

Clasificación: 3 Dominio Público Uso Público

Cuenta PGCP: 221 Infraestructuras y bienes destinados al uso general

Fecha de Alta: 25-nov-2010 **Motivo:** INTRODUCCIÓN DATOS INICIALES

Longitud: 50 metros **Ancho:** 5 metros

Nos. Pares: **Nos. Impares:**

Descripción: NACE EN EL CAMINO DE VILLALVAL A ZALDUENDA. TOMA DIRECCIÓN SUR ENTRE LAS FINCAS 00228 Y 00231 POL. 503. MUERE EN LA FINCA 00229 POL. 503.

Servicios Urbanos

Nombre	Descripción	Unidades	Conservación

INVENTARIO DE BIENES

Nº de Ficha:
078.01.1.2.0044

AYUNTAMIENTO DE: CARDEÑUELA RIOPICO
LOCALIDAD DE: CARDEÑUELA RIOPICO

EPIGRAFE: 1 **Inmuebles**
SUBEPIGRAFE: 2 **Vías Rústicas**

Denominación **CAMINO (09007)**

Código Postal 09192

Situación: SE ENCUENTRA AL OESTE DEL TÉRMINO MUNICIPAL (POLÍGONO 8)

Datos Generales

Clasificación: 1 Patrimonial

Cuenta PGCP: 221 Infraestructuras y bienes destinados al uso general

Fecha de Alta: 25-nov-2010 **Motivo:** INTRODUCCIÓN DATOS INICIALES

Longitud: 140 metros **Ancho:** 5 metros

Nos. Pares: **Nos. Impares:**

Descripción: NACE EN EL CAMINO DE CARDEÑUELA A ATAPUERCA II ENTRE LAS FINCAS 55116 Y 25116 POL. 8. TOMA DIRECCIÓN NORTE. MUERE EN EL CASCO URBANO DE CARDEÑUELA RIOPICO ENTRE LAS FINCAS 00109 Y 15116 POL. 8.

Servicios Urbanos

Nombre	Descripción	Unidades	Conservación

INVENTARIO DE BIENES

Nº de Ficha:
078.01.1.2.0045

AYUNTAMIENTO DE: CARDEÑUELA RIOPICO
LOCALIDAD DE: CARDEÑUELA RIOPICO

EPIGRAFE: 1 **Inmuebles**
SUBEPIGRAFE: 2 **Vías Rústicas**

Denominación **CAMINO (09027)**

Código Postal 09192

Situación: SE ENCUENTRA EN EL CENTRO-OESTE DEL TÉRMINO MUNICIPAL (POLÍGONO 503)

Datos Generales

Clasificación: 3 Dominio Público Uso Público

Cuenta PGCP: 221 Infraestructuras y bienes destinados al uso general

Fecha de Alta: 26-nov-2010 **Motivo:** INTRODUCCIÓN DATOS INICIALES

Longitud: 438 metros **Ancho:** 5 metros

Nos. Pares: **Nos. Impares:**

Descripción: NACE EN EL CAMINO DE CARDEÑUELA A ATAPUERCA I ENTRE LAS FINCAS 00205 Y 00207 POL. 503. TOMA DIRECCIÓN SURESTE. A LOS 153 M. CAMBIA A DIRECCIÓN SUROESTE. A LOS 61 M. DEL FINAL SE ABRE UN RAMAL EN DIRECCIÓN SURESTE DE 55 M. MUERE ENTRE LAS FINCAS 00199, 00200 Y 00201 POL. 503.

Servicios Urbanos

Nombre	Descripción	Unidades	Conservación

INVENTARIO DE BIENES

Nº de Ficha:
078.01.1.2.0046

AYUNTAMIENTO DE: CARDEÑUELA RIOPICO
LOCALIDAD DE: CARDEÑUELA RIOPICO

EPIGRAFE: 1 **Inmuebles**
SUBEPIGRAFE: 2 **Vías Rústicas**

Denominación **CAMINO (09009)**

Código Postal
09192

Situación: SE ENCUENTRA AL CENTRO NORTE DEL TÉRMINO MUNICIPAL (POLÍGONO 502)

Datos Generales

Clasificación: 3 Dominio Público Uso Público

Cuenta PGCP: 221 Infraestructuras y bienes destinados al uso general

Fecha de Alta: 29-nov-2010 **Motivo:** INTRODUCCIÓN DATOS INICIALES

Longitud: 33 metros **Ancho:** 5 metros

Nos. Pares: **Nos. Impares:**

Descripción: NACE EN EL CAMINO CASTILLO. TOMA DIRECCIÓN NOROESTE ENTRE EL ARROYO CASTILLO Y LAS FINCAS 00111 Y 00109 POL. 502. MUERE EN LA FINCA 00110 POL. 502.

Servicios Urbanos

Nombre	Descripción	Unidades	Conservación

INVENTARIO DE BIENES

Nº de Ficha:
078.01.1.2.0047

AYUNTAMIENTO DE: CARDEÑUELA RIOPICO
LOCALIDAD DE: CARDEÑUELA RIOPICO

EPIGRAFE: 1 **Inmuebles**
SUBEPIGRAFE: 2 **Vías Rústicas**

Denominación **FERROCARRIL MINERO (09010, 09033, 09009, 09002 y 09001)**

Código Postal 09192

Situación: SE ENCUENTRA AL SUR DEL TÉRMINO MUNICIPAL (POLÍGONOS 505, 503, 8, 5 y 4)

Datos Generales

Clasificación: 3 Dominio Público Uso Público

Cuenta PGCP: 221 Infraestructuras y bienes destinados al uso general

Fecha de Alta: 09-dic-2010 **Motivo:** INTRODUCCIÓN DATOS INICIALES

Longitud: 3.210 metros **Ancho:** 23 metros

Nos. Pares: **Nos. Impares:**

Descripción: NACE EN EL TÉRMINO MUNICIPAL DE ORBANEJA RIOPICO (ENTIDAD LOCAL MENOR DE QUINTANILLA RIOPICO) JUNTO A LA CARRETERA DE CARDEÑUELA A VILLALVAL POL. 505. LOS PRIMEROS 917 M. LOS RECORRE EN DIRECCIÓN NORESTE DURANTE 917 M. Y SEGUIDAMENTE CONTINUA EN DIRECCIÓN SURESTE. LOS ÚLTIMOS 629 M. LOS RECORRE EN DIRECCIÓN NORESTE. MUERE ENTRE LAS FINCAS 07001 POL. 4 Y 07012 POL. 3 Y EN EL TÉRMINO MUNICIPAL DE ATAPUERCA.

Servicios Urbanos

Nombre	Descripción	Unidades	Conservación

INVENTARIO DE BIENES

Nº de Ficha:
078.01.1.3.1

AYUNTAMIENTO DE: CARDEÑUELA RIOPICO
LOCALIDAD DE: CARDEÑUELA RIOPICO

EPIGRAFE: 1 **Inmuebles**
SUBEPIGRAFE: 3 **Parques y Jardines**

Denominación **PARQUE CARDEÑUELA**

Código Postal
09192

Situación: CALLE HUERTOS 13

Datos Generales

Clasificación: 3 Dominio Público Uso Público

Cuenta PGCP: 221 Infraestructuras y bienes destinados al uso general

Fecha de Alta: 20-feb-2012 **Motivo:** INTRODUCCIÓN DATOS INICIALES

Longitud: 21 metros **Ancho:** 11 metros

Nos. Pares: **Nos. Impares:**

Descripción: PARQUE CON UN COLUMPIO, UN BALANCÍN, UN TOBOGÁN, UNA MESA CON BANCOS INTEGRADOS, FUENTE, ...

Servicios Urbanos

Nombre	Descripción	Unidades	Conservación

INVENTARIO DE BIENES

Número: 078.01.1.3.0002

AYUNTAMIENTO DE: CARDEÑUELA RIOPICO

LOCALIDAD DE: CARDEÑUELA RIOPICO

EPÍGRAFE: **1 Inmuebles**

SUBEPÍGRAFE: **3 Parques y Jardines**

DENOMINACIÓN: **PARQUE CARDEÑUELA**

SITUACIÓN: **CALLE HUERTOS 13**

ESCALA: 1/200

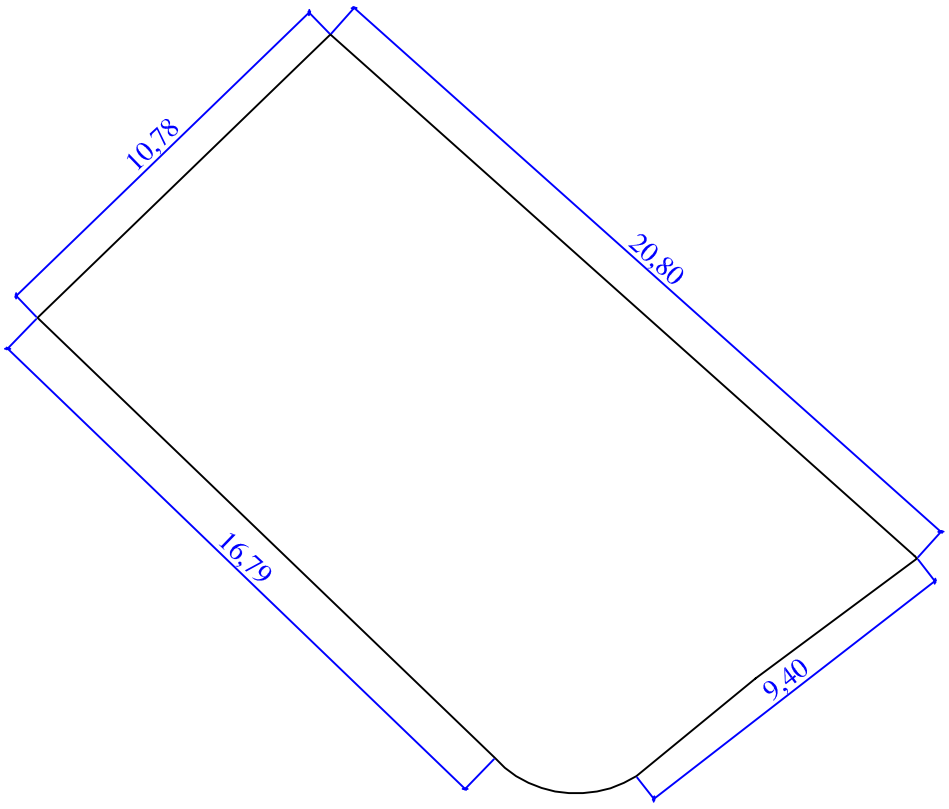

Información del Territorio s.l.

INVENTARIO DE BIENES

Nº de Ficha:
078.01.1.3.1

AYUNTAMIENTO DE: CARDEÑUELA RIOPICO
LOCALIDAD: CARDEÑUELA RIOPICO

EPIGRAFE: 1 **Inmuebles**

SUBEPIGRAFE: 3 **Parques y Jardines**

Denominación: PARQUE CARDEÑUELA

Situación: CALLE HUERTOS 13 **Código Postal: 09192**





INVENTARIO DE BIENES

Nº de Ficha:
078.01.1.4.0001

AYUNTAMIENTO DE: CARDEÑUELA RIOPICO
LOCALIDAD DE: CARDEÑUELA RIOPICO

EPIGRAFE: 1 **Inmuebles**
SUBEPIGRAFE: 4 **Solares**

Denominación: **SOLAR 2 (ANTIGUA FRAGUA)**
Situación: **CALLE PARALELA REAL 7**

Ref Catastral:
3999304VM5839N0001IS

Datos Generales

Clasificación: **Patrimonial** **Uso:** SOLAR
Cuenta PGCP: 2000 Solares sin edificar **Destino:** Suelo sin edificar
Fecha de Alta: 14-dic-2010 **Motivo:** INTRODUCCIÓN DATOS INICIALES
Sup. Solar 66 m2 **Sup.Construida:** 0 m2

Linderos

Frente: CALLE PARALELA REAL
Fondo: RÍO
Derecha: CALLE PARALELA REAL
Izquierda: FINCA 03 DE LA MANZANA 39993
Descripción:

Características Físicas

Planta	Destino	Superficie m	Antiguedad	Conservación	Comentarios

Datos Adquisición

Fecha **Trasmitente** **Importe:** 0,00 €
Título Adquisición: **Forma:**
Notas

Datos Registrales

Registro	Tomo	Libro	Folio	Finca	Inscripción
PROPIEDAD BURGOS Nº 2	3.632	21	1	4.557	Primera

Fecha de Baja	Valor del Suelo	Valor construcción	Valor total
	7.260,00 €	0,00 €	7.260,00 €

Observaciones

INVENTARIO DE BIENES

Número: 078.01.1.4.0001

AYUNTAMIENTO DE: CARDEÑUELA RIOPICO

LOCALIDAD DE: CARDEÑUELA RIOPICO

EPÍGRAFE: **1 Inmuebles**

SUBEPÍGRAFE: **4 Solares**

DENOMINACIÓN: **SOLAR 2 (ANTIGUA FRAGUA)**

SITUACIÓN: **CALLE PARALELA REAL 7**

ESCALA: 1/100

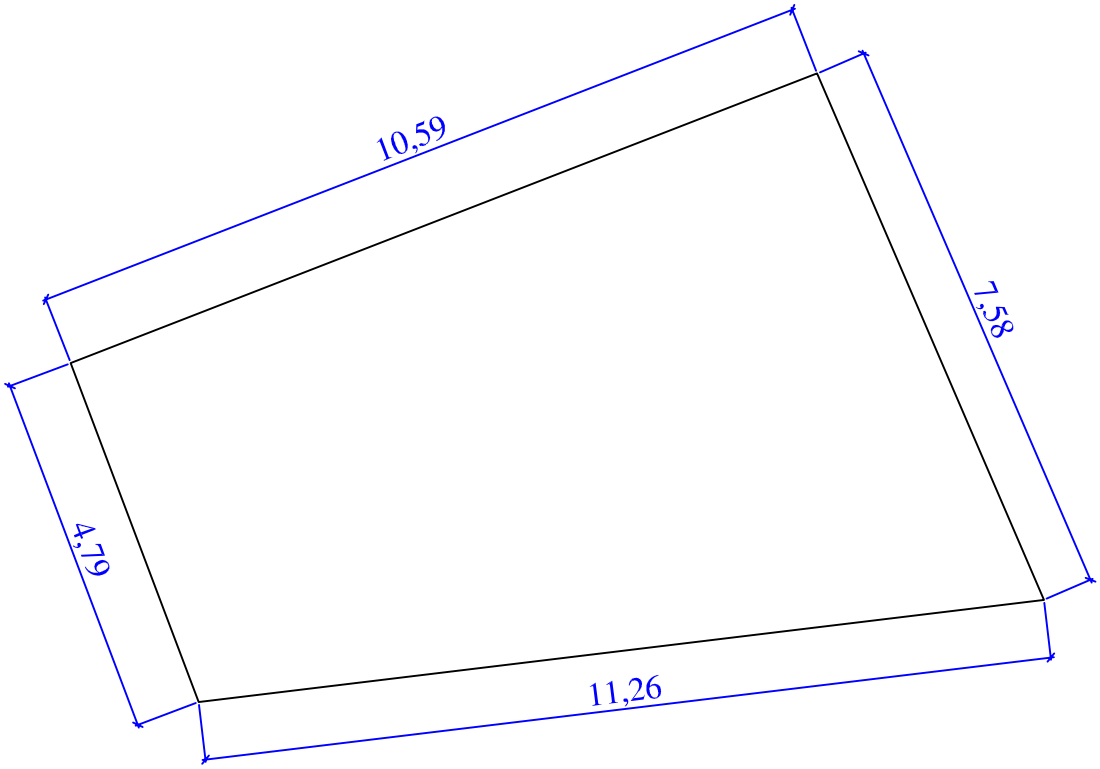

Información del Territorio s.l.

INVENTARIO DE BIENES

Nº de Ficha:
078.01.1.4.0001

AYUNTAMIENTO DE: CARDEÑUELA RIOPICO
LOCALIDAD: CARDEÑUELA RIOPICO

EPIGRAFE: 1 **Inmuebles**

SUBEPIGRAFE: 4 **Solares**

Denominación: SOLAR 2 (ANTIGUA FRAGUA)

Ref Catastral: 3999304VM5839N0001IS

Situación: CALLE PARALELA REAL 7



INVENTARIO DE BIENES

Nº de Ficha:
078.01.1.4.0002

AYUNTAMIENTO DE: CARDEÑUELA RIOPICO
LOCALIDAD DE: CARDEÑUELA RIOPICO
EPIGRAFE: 1 **Inmuebles**
SUBEPIGRAFE: 4 **Solares**

Denominación: **SOLAR 3**
Situación: **CALLE HUERTOS 13**

Ref Catastral:
3999506VM5839N0001AS

Datos Generales

Clasificación: **Patrimonial** **Uso:** SOLAR
Cuenta PGCP: 2000 Solares sin edificar **Destino:** Suelo sin edificar
Fecha de Alta: 14-dic-2010 **Motivo:** INTRODUCCIÓN DATOS INICIALES
Sup. Solar 223 m2 **Sup.Construida:** 0 m2

Linderos

Frente: CALLE HUERTOS
Fondo: RÍO
Derecha: FINCA 05 DE LA MANZANA 39995
Izquierda: CALLE BARRIO NORTE
Descripción: SOLAR QUE HACE LAS FUNCIONES DE PARQUE CON UN COLUMPIO, UN BALANCÍN, UN TOBOGÁN, UNA MESA CON BANCOS INTEGRADOS, FUENTE ...

Características Físicas

Planta	Destino	Superficie m	Antiguedad	Conservación	Comentarios

Datos Adquisición

Fecha **Trasmitente** **Importe:**
Título Adquisición: **Forma:**
Notas

Datos Registrales

Registro	Tomo	Libro	Folio	Finca	Inscripción
PROPIEDAD BURGOS Nº 2	3.632	21	17	4.573	Primera

Fecha de Baja 20/02/2012 0:00:00

Valor del Suelo	Valor construcción	Valor total
20.070,00 €	0,00 €	20.070,00 €

Observaciones

INVENTARIO DE BIENES

Número: 078.01.1.4.0002

AYUNTAMIENTO DE: CARDEÑUELA RIOPICO

LOCALIDAD DE: CARDEÑUELA RIOPICO

EPÍGRAFE: **1 Inmuebles**

SUBEPÍGRAFE: **4 Solares**

DENOMINACIÓN: **SOLAR 3**

SITUACIÓN: **CALLE HUERTOS 13**

ESCALA: 1/200

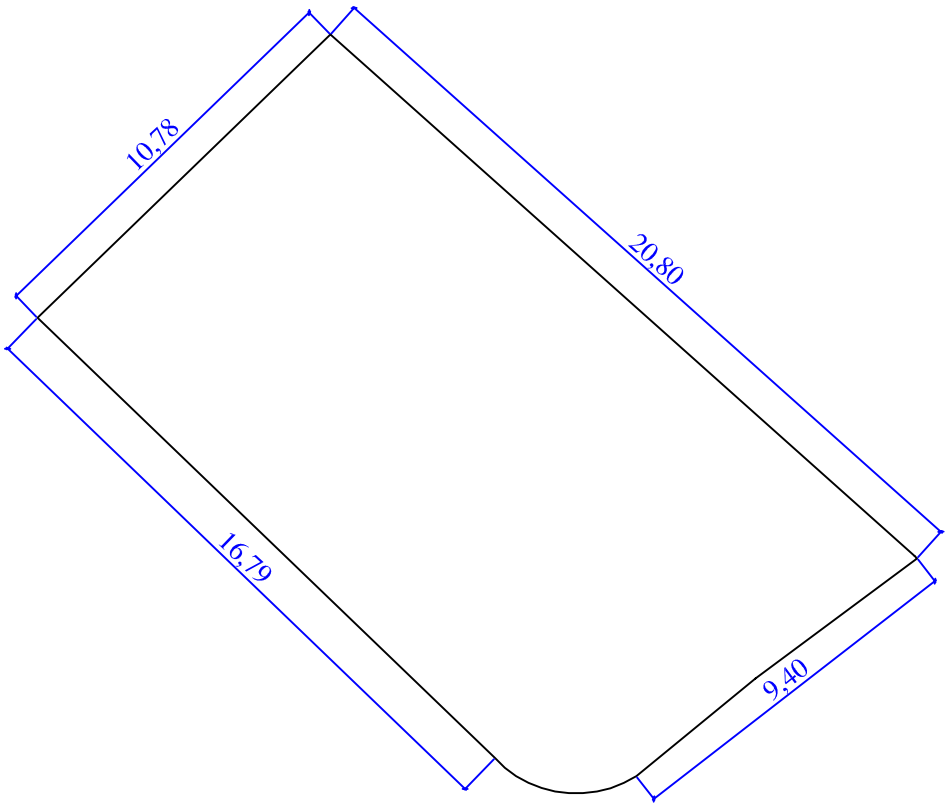

INVENTARIO DE BIENES

Nº de Ficha:
078.01.1.4.0002

AYUNTAMIENTO DE: CARDEÑUELA RIOPICO
LOCALIDAD: CARDEÑUELA RIOPICO
EPIGRAFE: 1 **Inmuebles**
SUBEPIGRAFE: 4 **Solares**

Denominación: SOLAR 3

Ref Catastral: 3999506VM5839N0001AS

Situación: CALLE HUERTOS 13





INVENTARIO DE BIENES

Nº de Ficha:
078.01.1.4.0003

AYUNTAMIENTO DE: CARDEÑUELA RIOPICO
LOCALIDAD DE: CARDEÑUELA RIOPICO
EPIGRAFE: 1 **Inmuebles**
SUBEPIGRAFE: 4 **Solares**

Denominación: SOLAR 6 **Ref Catastral:**

Situación: CALLE SANTA EULALIA DE MÉRIDA

Datos Generales

Clasificación: Patrimonial **Uso:** SOLAR
Cuenta PGCP: 2000 Solares sin edificar **Destino:** Suelo sin edificar
Fecha de Alta: 14-dic-2010 **Motivo:** INTRODUCCIÓN DATOS INICIALES
Sup. Solar 421 m2 **Sup.Construida:** 0 m2

Linderos

Frente: CALLE SANTA EULALIA DE MÉRIDA
Fondo: DELIMITACIÓN CASCO URBANO
Derecha: CALLE SANTA EULALIA DE MÉRIDA
Izquierda: CALLE IGLESIA
Descripción: SOLAR EN LADERA

Características Físicas

Planta	Destino	Superficie m	Antiguedad	Conservación	Comentarios

Datos Adquisición

Fecha **Trasmitente** **Importe:** 0,00 €
Título Adquisición: **Forma:**
Notas

Datos Registrales

Registro	Tomo	Libro	Folio	Finca	Inscripción
PROPIEDAD BURGOS Nº 2	3.632	21	7	4.563	Primera

Fecha de Baja

Valor del Suelo	Valor construcción	Valor total
10.525,00 €	0,00 €	10.525,00 €

Observaciones

INVENTARIO DE BIENES

Número: 078.01.1.4.0003

AYUNTAMIENTO DE: CARDEÑUELA RIOPICO

LOCALIDAD DE: CARDEÑUELA RIOPICO

EPÍGRAFE: **1 Inmuebles**

SUBEPÍGRAFE: **4 Solares**

DENOMINACIÓN: **SOLAR 6**

SITUACIÓN: **CALLE SANTA EULALIA DE MÉRIDA**

ESCALA: 1/250

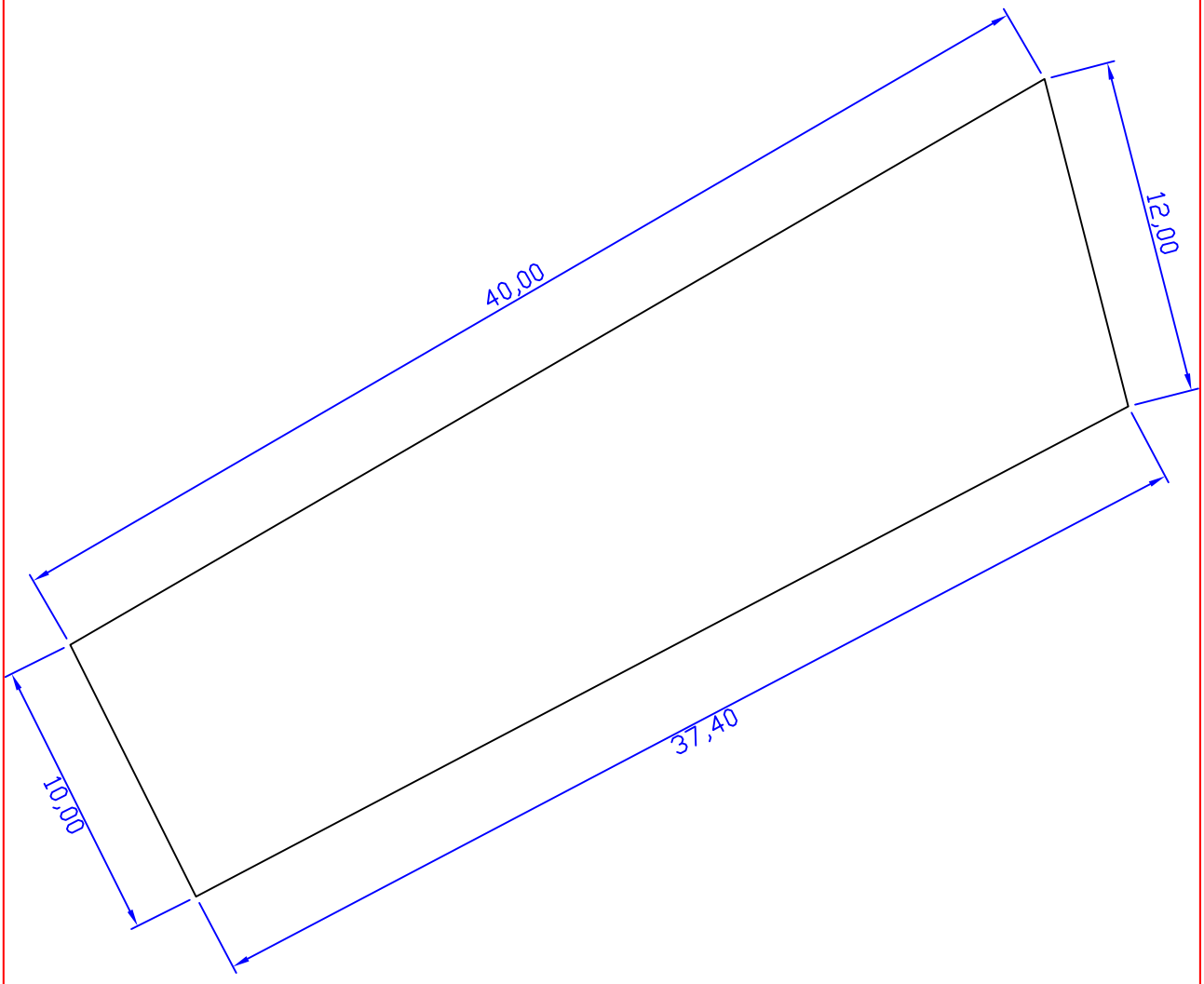

Información del Territorio s.l.

INVENTARIO DE BIENES

Nº de Ficha:
078.01.1.4.0003

AYUNTAMIENTO DE: CARDEÑUELA RIOPICO
LOCALIDAD: CARDEÑUELA RIOPICO

EPIGRAFE: 1 **Inmuebles**

SUBEPIGRAFE: 4 **Solares**

Denominación: SOLAR 6

Ref Catastral:

Situación: CALLE SANTA EULALIA DE MÉRIDA



INVENTARIO DE BIENES

Nº de Ficha:
078.01.1.4.0004

AYUNTAMIENTO DE: CARDEÑUELA RIOPICO
LOCALIDAD DE: CARDEÑUELA RIOPICO
EPIGRAFE: 1 **Inmuebles**
SUBEPIGRAFE: 4 **Solares**

Denominación: SOLAR 7
Situación: CALLE REAL 2 D

Ref Catastral:
3900901VM5930S0001DP

Datos Generales

Clasificación: Patrimonial
Uso: SOLAR
Cuenta PGCP: 2000 Solares sin edificar
Destino: Suelo sin edificar
Fecha de Alta: 15-dic-2010
Motivo: INTRODUCCIÓN DATOS INICIALES
Sup. Solar 64 m2
Sup.Construida: 0 m2

Linderos

Frente: CALLE SANTA EULALIA DE MÉRIDA
Fondo: FINCAS 02 Y 03 DE LA MANZANA 39009
Derecha: FINCA 03 DE LA MANZANA 39009
Izquierda: CARRETERA VILLALVAL
Descripción:

Características Físicas

Planta	Destino	Superficie m	Antiguedad	Conservación	Comentarios

Datos Adquisición

Fecha **Trasmitente** **Importe:** 0,00 €
Título Adquisición: **Forma:**
Notas

Datos Registrales

Registro	Tomo	Libro	Folio	Finca	Inscripción
PROPIEDAD DE BURGOS Nº 2	3.632	21	9	4.565	Primera

Fecha de Baja

Valor del Suelo	Valor construcción	Valor total
7.040,00 €	0,00 €	7.040,00 €

Observaciones

INVENTARIO DE BIENES

Número: 078.01.1.4.0004

AYUNTAMIENTO DE: CARDEÑUELA RIOPICO

LOCALIDAD DE: CARDEÑUELA RIOPICO

EPÍGRAFE: **1 Inmuebles**

SUBEPÍGRAFE: **4 Solares**

DENOMINACIÓN: **SOLAR 7**

SITUACIÓN: **CALLE REAL 2 D**

ESCALA: 1/100

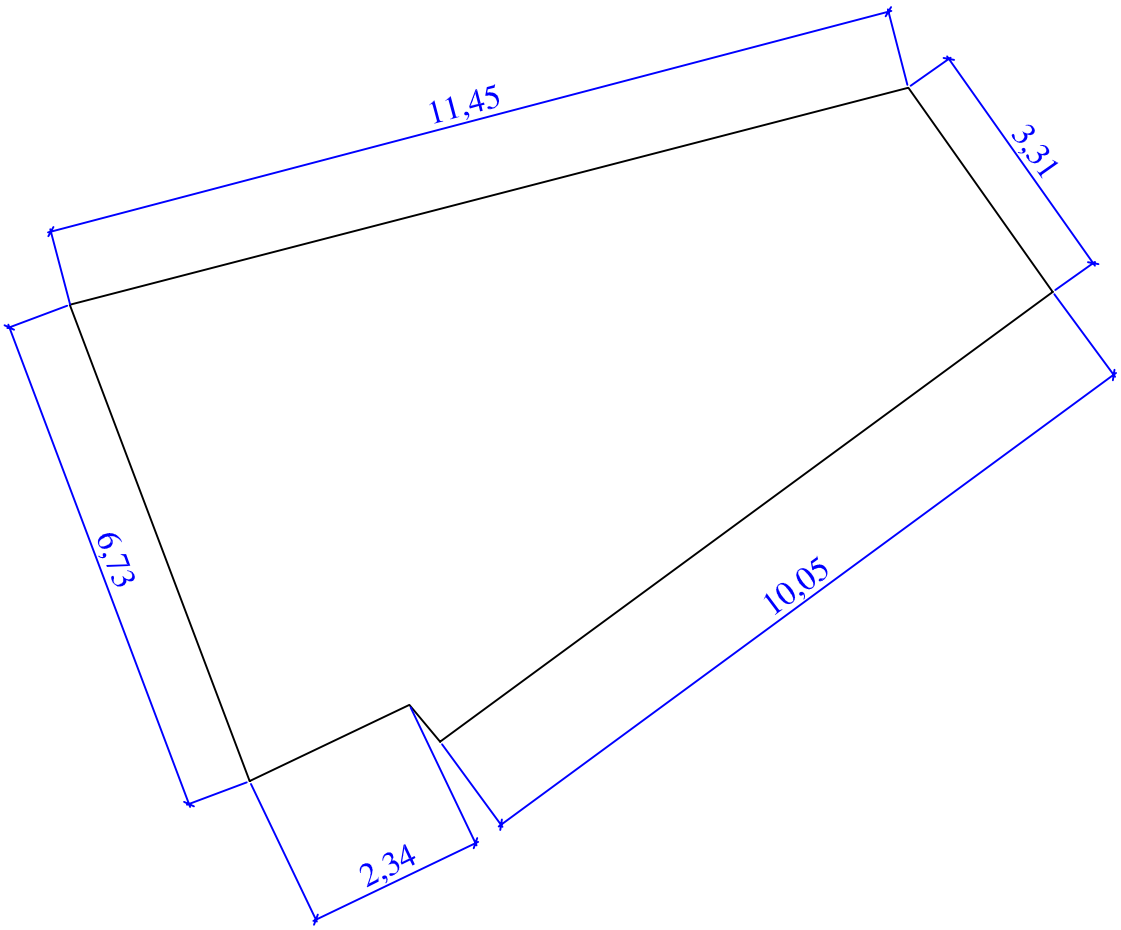

Información del Territorio s.l.

INVENTARIO DE BIENES

Nº de Ficha:
078.01.1.4.0004

AYUNTAMIENTO DE: CARDEÑUELA RIOPICO
LOCALIDAD: CARDEÑUELA RIOPICO
EPIGRAFE: 1 **Inmuebles**
SUBEPIGRAFE: 4 **Solares**

Denominación: SOLAR 7

Ref Catastral: 3900901VM5930S0001DP

Situación: CALLE REAL 2 D



INVENTARIO DE BIENES

Nº de Ficha:
078.01.1.4.0005

AYUNTAMIENTO DE: CARDEÑUELA RIOPICO
LOCALIDAD DE: CARDEÑUELA RIOPICO

EPIGRAFE: 1 **Inmuebles**
SUBEPIGRAFE: 4 **Solares**

Denominación: **SOBRANTE 1** **Ref Catastral:**

Situación: **CALLE CAMINO QUINTANILLA**

Datos Generales

Clasificación: **Patrimonial** **Uso:** SOLAR

Cuenta PGCP: 2000 Solares sin edificar **Destino:** Suelo sin edificar

Fecha de Alta: 15-dic-2010 **Motivo:** INTRODUCCIÓN DATOS INICIALES

Sup. Solar 50 m2 **Sup.Construida:** 0 m2

Linderos

Frente: CALLE CAMINO QUINTANILLA

Fondo: DELIMITACIÓN CASCO URBANO

Derecha: DELIMITACIÓN CASCO URBANO

Izquierda: FINCA 01 DE LA MANZANA 40992

Descripción:

Características Físicas

Planta	Destino	Superficie m	Antiguedad	Conservación	Comentarios

Datos Adquisición

Fecha **Trasmitente** **Importe:** 0,00 €

Título Adquisición: **Forma:**

Notas

Datos Registrales

Registro	Tomo	Libro	Folio	Finca	Inscripción

Fecha de Baja	Valor del Suelo	Valor construcción	Valor total
	2.250,00 €	0,00 €	2.250,00 €

Observaciones

LAS MEDIDAS SE AJUSTARÁN A LA MEDICIÓN IN SITU.

INVENTARIO DE BIENES

Número: 078.01.1.4.0005

AYUNTAMIENTO DE: CARDEÑUELA RIOPICO

LOCALIDAD DE: CARDEÑUELA RIOPICO

EPÍGRAFE: **1 Inmuebles**

SUBEPÍGRAFE: **4 Solares**

DENOMINACIÓN: **SOBRANTE 1**

SITUACIÓN: **CALLE CAMINO QUINTANILLA**

ESCALA: 1/200

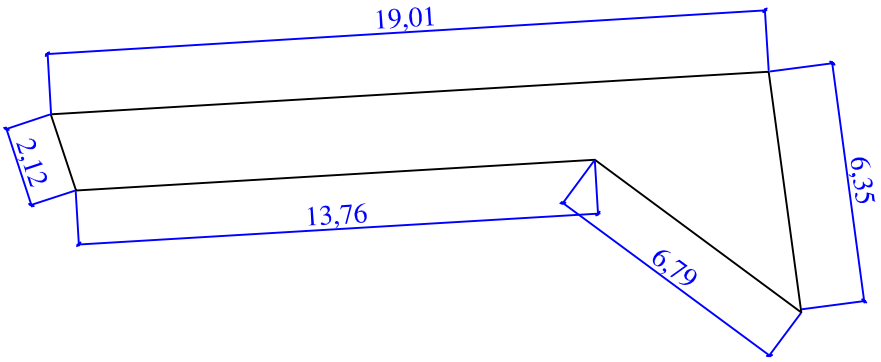

INVENTARIO DE BIENES

Nº de Ficha:
078.01.1.4.0005

AYUNTAMIENTO DE: CARDEÑUELA RIOPICO
LOCALIDAD: CARDEÑUELA RIOPICO
EPIGRAFE: 1 **Inmuebles**
SUBEPIGRAFE: 4 **Solares**

Denominación: SOBRANTE 1 **Ref Catastral:**

Situación: CALLE CAMINO QUINTANILLA



INVENTARIO DE BIENES

Nº de Ficha:
078.01.1.4.6

AYUNTAMIENTO DE: CARDEÑUELA RIOPICO
LOCALIDAD DE: CARDEÑUELA RIOPICO
EPIGRAFE: 1 **Inmuebles**
SUBEPIGRAFE: 4 **Solares**

Denominación: **SOBRANTE 2** **Ref Catastral:**

Situación: **CALLE CAMINO QUINTANILLA**

Datos Generales

Clasificación: **Patrimonial** **Uso:** SOLAR

Cuenta PGCP: 2000 Solares sin edificar **Destino:** Suelo sin edificar

Fecha de Alta: 20-feb-2012 **Motivo:** INTRODUCCIÓN DATOS INICIALES

Sup. Solar 30 m2 **Sup.Construida:** 0 m2

Linderos

Frente: CALLE CAMINO QUINTANILLA

Fondo: FINCA 05226 POLÍGONO 505

Derecha: FINCA 01 DE LA MANZANA 40996

Izquierda: FINCA 05225 POLÍGONO 505

Descripción:

Características Físicas

Planta	Destino	Superficie m	Antiguedad	Conservación	Comentarios

Datos Adquisición

Fecha **Trasmitente** **Importe:** 0,00 €

Título Adquisición: **Forma:**

Notas

Datos Registrales

Registro	Tomo	Libro	Folio	Finca	Inscripción

Fecha de Baja	Valor del Suelo	Valor construcción	Valor total
	1.350,00 €	0,00 €	1.350,00 €

Observaciones

LAS MEDIDAS SE AJUSTARÁN A LA MEDICIÓN IN SITU.

INVENTARIO DE BIENES

Número: 078.01.1.4.0006

AYUNTAMIENTO DE: CARDEÑUELA RIOPICO

LOCALIDAD DE: CARDEÑUELA RIOPICO

EPÍGRAFE: **1 Inmuebles**

SUBEPÍGRAFE: **4 Solares**

DENOMINACIÓN: **SOBRANTE 2**

SITUACIÓN: **CALLE CAMINO QUINTANILLA**

ESCALA: 1/200

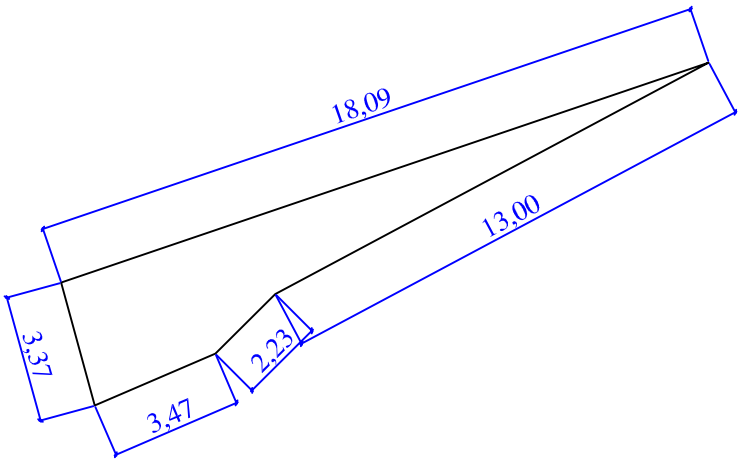

INVENTARIO DE BIENES

Nº de Ficha:
078.01.1.4.7

AYUNTAMIENTO DE: CARDEÑUELA RIOPICO
LOCALIDAD DE: CARDEÑUELA RIOPICO
EPIGRAFE: 1 **Inmuebles**
SUBEPIGRAFE: 4 **Solares**

Denominación: **SOBRANTE 3** **Ref Catastral:**

Situación: **CALLE CAMINO QUINTANILLA**

Datos Generales

Clasificación: **Patrimonial** **Uso:** SOLAR

Cuenta PGCP: 2000 Solares sin edificar **Destino:** Suelo sin edificar

Fecha de Alta: 20-feb-2012 **Motivo:** INTRODUCCIÓN DATOS INICIALES

Sup. Solar 133 m2 **Sup.Construida:** 0 m2

Linderos

Frente: CALLE CAMINO QUINTANILLA

Fondo: FINCAS 05233 Y 05234 POLÍGONO 505

Derecha: FINCA 01 DE LA MANZANA 39997

Izquierda: SOBRANTE 1

Descripción:

Características Físicas

Planta	Destino	Superficie m	Antiguedad	Conservación	Comentarios

Datos Adquisición

Fecha **Trasmitente** **Importe:** 0,00 €

Título Adquisición: **Forma:**

Notas

Datos Registrales

Registro	Tomo	Libro	Folio	Finca	Inscripción

Fecha de Baja	Valor del Suelo	Valor construcción	Valor total
	5.985,00 €	0,00 €	5.985,00 €

Observaciones

LAS MEDIDAS SE AJUSTARÁN A LA MEDICIÓN IN SITU.

INVENTARIO DE BIENES

Número: 078.01.1.4.0007

AYUNTAMIENTO DE: CARDEÑUELA RIOPICO

LOCALIDAD DE: CARDEÑUELA RIOPICO

EPÍGRAFE: **1 Inmuebles**

SUBEPÍGRAFE: **4 Solares**

DENOMINACIÓN: **SOBRANTE 3**

SITUACIÓN: **CALLE CAMINO QUINTANILLA**

ESCALA: 1/200

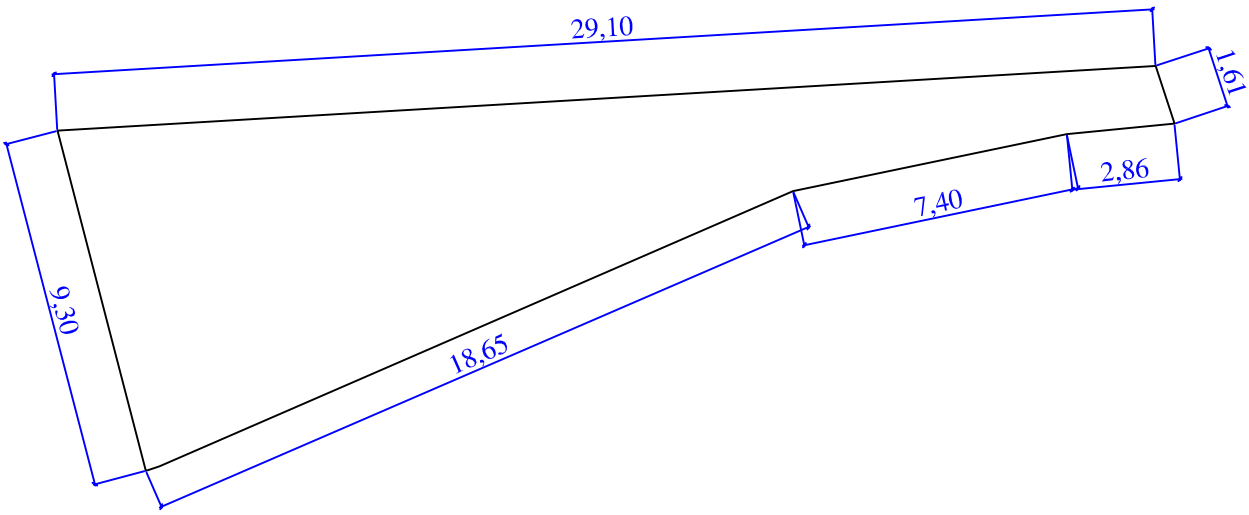

INVENTARIO DE BIENES

Nº de Ficha:
078.01.1.4.8

AYUNTAMIENTO DE: CARDEÑUELA RIOPICO
LOCALIDAD DE: CARDEÑUELA RIOPICO

EPIGRAFE: 1 **Inmuebles**
SUBEPIGRAFE: 4 **Solares**

Denominación: **SOBRANTE 4** **Ref Catastral:**

Situación: **CALLE CAMINO QUINTANILLA**

Datos Generales

Clasificación: **Patrimonial** **Uso:** SOLAR

Cuenta PGCP: 2000 Solares sin edificar **Destino:** Suelo sin edificar

Fecha de Alta: 20-feb-2012 **Motivo:** INTRODUCCIÓN DATOS INICIALES

Sup. Solar 303 m2 **Sup.Construida:** 0 m2

Linderos

Frente: CALLE CAMINO QUINTANILLA

Fondo: FINCAS 05240, 05241, 05242, 05243, 05244 Y 05245 POLÍGONO 505

Derecha: CAMINO

Izquierda: FINCA 01 DE LA MANZANA 39997

Descripción:

Características Físicas

Planta	Destino	Superficie m	Antiguedad	Conservación	Comentarios

Datos Adquisición

Fecha **Trasmitente** **Importe:** 0,00 €

Título Adquisición: **Forma:**

Notas

Datos Registrales

Registro	Tomo	Libro	Folio	Finca	Inscripción

Fecha de Baja	Valor del Suelo	Valor construcción	Valor total
	13.635,00 €	0,00 €	13.635,00 €

Observaciones

LAS MEDIDAS SE AJUSTARÁN A LA MEDICIÓN IN SITU.

INVENTARIO DE BIENES

Número: 078.01.1.4.0008

AYUNTAMIENTO DE: CARDEÑUELA RIOPICO

LOCALIDAD DE: CARDEÑUELA RIOPICO

EPÍGRAFE: **1 Inmuebles**

SUBEPÍGRAFE: **4 Solares**

DENOMINACIÓN: **SOBRANTE 4**

SITUACIÓN: **CALLE CAMINO QUINTANILLA**

ESCALA: 1/100

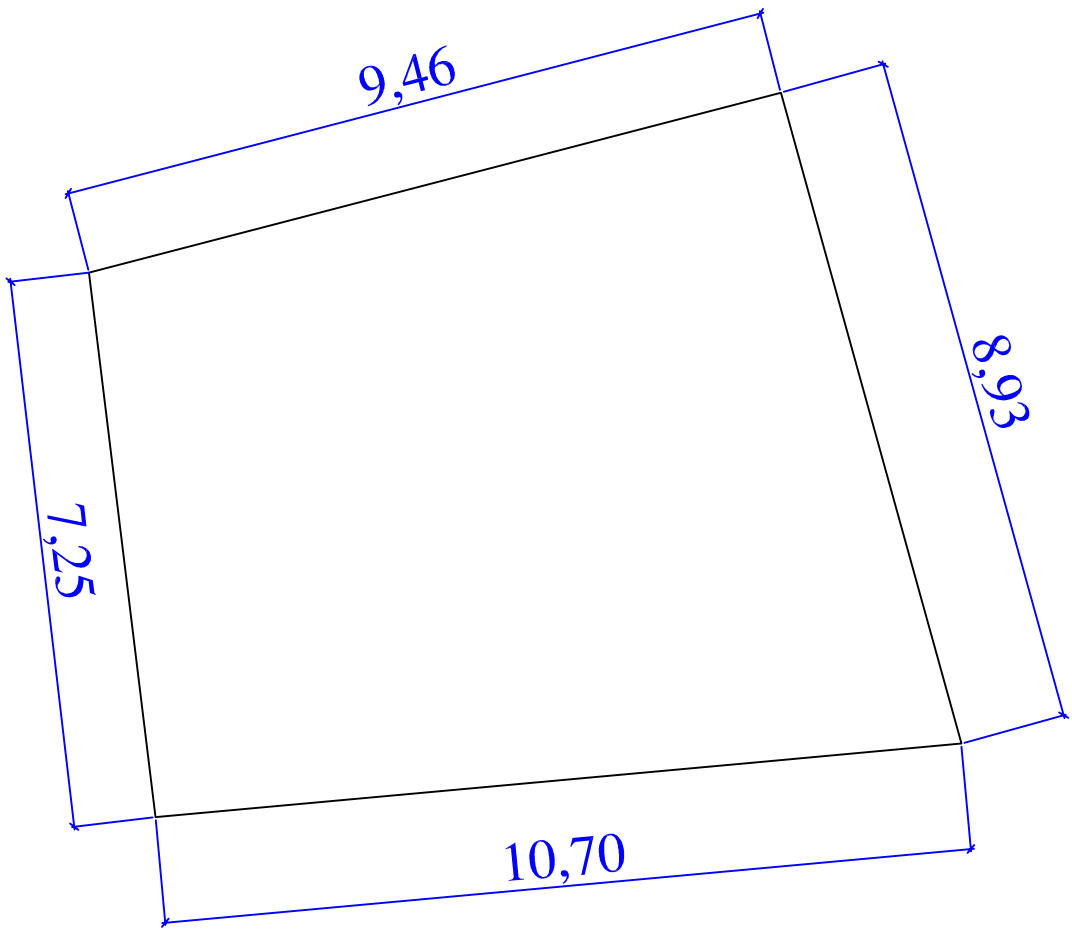

Información del Territorio s.l.

INVENTARIO DE BIENES

Nº de Ficha:
078.01.1.4.9

AYUNTAMIENTO DE: CARDEÑUELA RIOPICO
LOCALIDAD DE: CARDEÑUELA RIOPICO
EPIGRAFE: 1 **Inmuebles**
SUBEPIGRAFE: 4 **Solares**

Denominación: **SOBRANTE 5** **Ref Catastral:**

Situación: **CALLE CAMINO QUINTANILLA**

Datos Generales

Clasificación: **Patrimonial** **Uso:** SOLAR
Cuenta PGCP: 2000 Solares sin edificar **Destino:** Suelo sin edificar
Fecha de Alta: 20-feb-2012 **Motivo:** INTRODUCCIÓN DATOS INICIALES
Sup. Solar 205 m2 **Sup.Construida:** 0 m2

Linderos

Frente: CALLE CAMINO QUINTANILLA
Fondo: CONSTRUCCIÓN
Derecha: FINCAS 05069 Y 05071 POLÍGONO 505
Izquierda: DESCUENTO
Descripción:

Características Físicas

Planta	Destino	Superficie m	Antiguedad	Conservación	Comentarios

Datos Adquisición

Fecha **Trasmitente** **Importe:** 0,00 €
Título Adquisición: **Forma:**
Notas

Datos Registrales

Registro	Tomo	Libro	Folio	Finca	Inscripción

Fecha de Baja	Valor del Suelo	Valor construcción	Valor total
	9.225,00 €	0,00 €	9.225,00 €

Observaciones
LAS MEDIDAS SE AJUSTARÁN A LA MEDICIÓN IN SITU.

INVENTARIO DE BIENES

Número: 078.01.1.4.0009

AYUNTAMIENTO DE: CARDEÑUELA RIOPICO

LOCALIDAD DE: CARDEÑUELA RIOPICO

EPÍGRAFE: **1 Inmuebles**

SUBEPÍGRAFE: **4 Solares**

DENOMINACIÓN: **SOBRANTE 5**

SITUACIÓN: **CALLE CAMINO QUINTANILLA**

ESCALA: 1/750

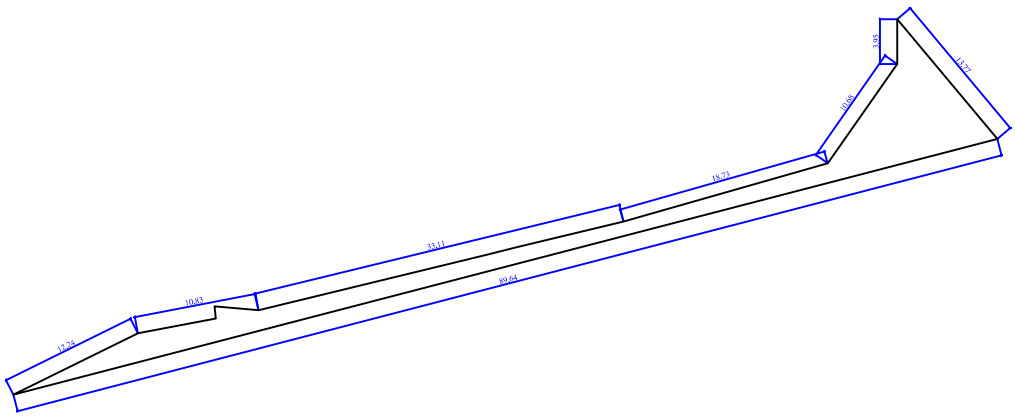

INVENTARIO DE BIENES

Nº de Ficha:
078.01.1.4.10

AYUNTAMIENTO DE: CARDEÑUELA RIOPICO
LOCALIDAD DE: CARDEÑUELA RIOPICO
EPIGRAFE: 1 **Inmuebles**
SUBEPIGRAFE: 4 **Solares**

Denominación: **SOBRANTE 6** **Ref Catastral:**

Situación: **CAMINO**

Datos Generales

Clasificación: **Patrimonial** **Uso:** SOLAR

Cuenta PGCP: 2000 Solares sin edificar **Destino:** Suelo sin edificar

Fecha de Alta: 20-feb-2012 **Motivo:** INTRODUCCIÓN DATOS INICIALES

Sup. Solar 740 m2 **Sup.Construida:** 0 m2

Linderos

Frente: CAMINO

Fondo: FINCAS 00251, 00252, 00253, 00254, 00255, 00256, 15060, 05061, 05062 Y 05063 POLÍGONO 50

Derecha: CAMINO

Izquierda: CAMINO

Descripción:

Características Físicas

Planta	Destino	Superficie m	Antiguedad	Conservación	Comentarios

Datos Adquisición

Fecha **Trasmitente** **Importe:** 0,00 €

Título Adquisición: **Forma:**

Notas

Datos Registrales

Registro	Tomo	Libro	Folio	Finca	Inscripción

Fecha de Baja	Valor del Suelo	Valor construcción	Valor total
	33.300,00 €	0,00 €	33.300,00 €

Observaciones

LAS MEDIDAS SE AJUSTARÁN A LA MEDICIÓN IN SITU.

INVENTARIO DE BIENES

Número: 078.01.1.4.0010

AYUNTAMIENTO DE: CARDEÑUELA RIOPICO

LOCALIDAD DE: CARDEÑUELA RIOPICO

EPÍGRAFE: **1 Inmuebles**

SUBEPÍGRAFE: **4 Solares**

DENOMINACIÓN: **SOBRANTE 6**

SITUACIÓN: **CAMINO**

ESCALA: 1/1.250

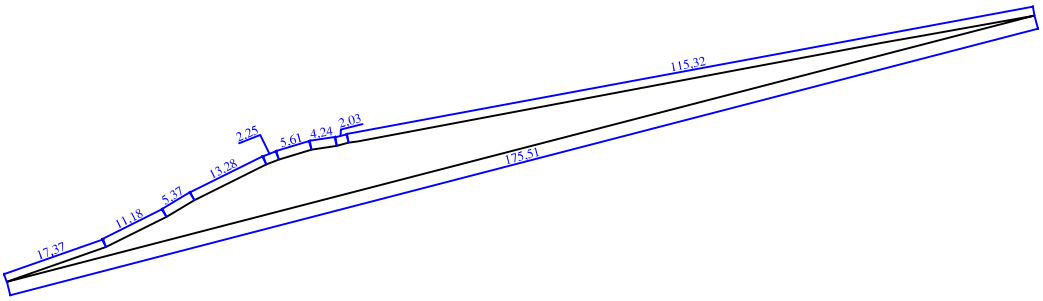

INVENTARIO DE BIENES

Nº de Ficha:
078.01.1.4.11

AYUNTAMIENTO DE: CARDEÑUELA RIOPICO
LOCALIDAD DE: CARDEÑUELA RIOPICO
EPIGRAFE: 1 **Inmuebles**
SUBEPIGRAFE: 4 **Solares**

Denominación: SOBRANTE 7 **Ref Catastral:**

Situación: CAMINO

Datos Generales

Clasificación: Patrimonial **Uso:** SOLAR

Cuenta PGCP: 2000 Solares sin edificar **Destino:** Suelo sin edificar

Fecha de Alta: 20-feb-2012 **Motivo:** INTRODUCCIÓN DATOS INICIALES

Sup. Solar 6 m2 **Sup.Construida:** 0 m2

Linderos

Frente: CAMINO

Fondo: FINCAS 05247 Y 05248 POLÍGONO 505

Derecha: CAMINO

Izquierda: CAMINO

Descripción:

Características Físicas

Planta	Destino	Superficie m	Antiguedad	Conservación	Comentarios

Datos Adquisición

Fecha **Trasmitente** **Importe:** 0,00 €

Título Adquisición: **Forma:**

Notas

Datos Registrales

Registro	Tomo	Libro	Folio	Finca	Inscripción

Fecha de Baja	Valor del Suelo	Valor construcción	Valor total
	270,00 €	0,00 €	270,00 €

Observaciones

LAS MEDIDAS SE AJUSTARÁN A LA MEDICIÓN IN SITU.

INVENTARIO DE BIENES

Número: 078.01.1.4.0011

AYUNTAMIENTO DE: CARDEÑUELA RIOPICO

LOCALIDAD DE: CARDEÑUELA RIOPICO

EPÍGRAFE: **1 Inmuebles**

SUBEPÍGRAFE: **4 Solares**

DENOMINACIÓN: **SOBRANTE 7**

SITUACIÓN: **CAMINO**

ESCALA: 1/200

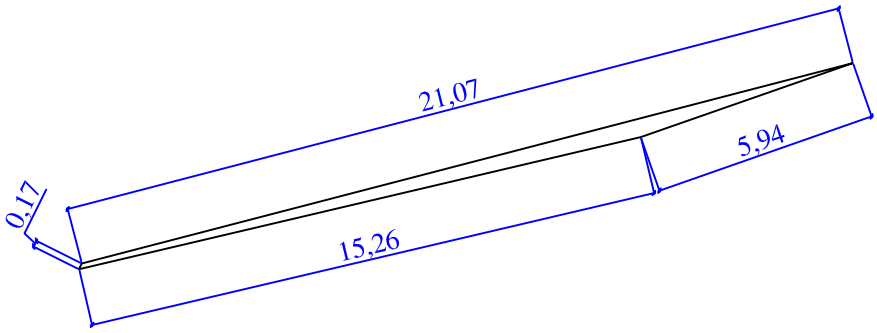

INVENTARIO DE BIENES

Nº de Ficha:
078.01.1.4.12

AYUNTAMIENTO DE: CARDEÑUELA RIOPICO
LOCALIDAD DE: CARDEÑUELA RIOPICO

EPIGRAFE: 1 **Inmuebles**
SUBEPIGRAFE: 4 **Solares**

Denominación: **SOBRANTE 8** **Ref Catastral:**

Situación: **CL CAMINO QUINTANILLA**

Datos Generales

Clasificación: **Patrimonial** **Uso:** SOLAR

Cuenta PGCP: 2000 Solares sin edificar **Destino:** Suelo sin edificar

Fecha de Alta: 20-feb-2012 **Motivo:** INTRODUCCIÓN DATOS INICIALES

Sup. Solar 109 m2 **Sup.Construida:** 0 m2

Linderos

Frente: CL CAMINO QUINTANILLA

Fondo: PARCELAS 5243, 5244 Y 5245 POL 505

Derecha: CL CAMINO QUINTANILLA

Izquierda: PARCELA 5242 POL 505

Descripción: DE FORMA TRIANGULAR OCUPA EL FRENTE DE LAS PARCELAS 5243, 5244 Y 5245 POLÍGONO 505

Características Físicas

Planta	Destino	Superficie m	Antiguedad	Conservación	Comentarios

Datos Adquisición

Fecha **Trasmitente** **Importe:**

Título Adquisición: **Forma:**

Notas

Datos Registrales

Registro	Tomo	Libro	Folio	Finca	Inscripción

Fecha de Baja	Valor del Suelo	Valor construcción	Valor total
	4.905,00 €	0,00 €	4.905,00 €

Observaciones

INVENTARIO DE BIENES

Número: 078.01.1.4.0012

AYUNTAMIENTO DE: CARDEÑUELA RIOPICO

LOCALIDAD DE: CARDEÑUELA RIOPICO

EPÍGRAFE: **1 Inmuebles**

SUBEPÍGRAFE: **4 Solares**

DENOMINACIÓN: **SOBRANTE 8**

SITUACIÓN: **CALLE CAMINO QUINTANILLA**

ESCALA: 1/400

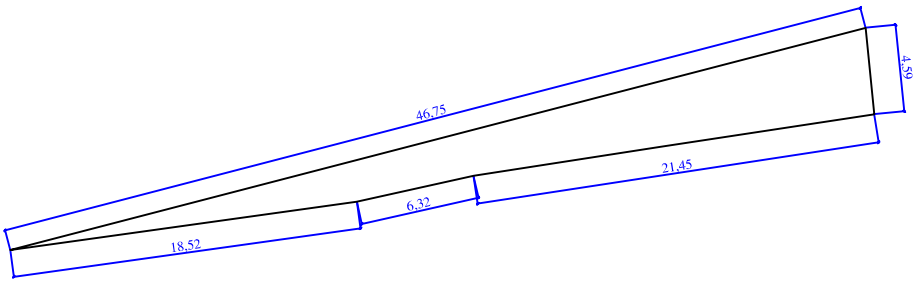

INVENTARIO DE BIENES

Nº de Ficha:
078.01.1.4.13

AYUNTAMIENTO DE: CARDEÑUELA RIOPICO
LOCALIDAD DE: CARDEÑUELA RIOPICO

EPIGRAFE: 1 **Inmuebles**
SUBEPIGRAFE: 4 **Solares**

Denominación: SOLAR 8
Situación: CALLE DEL MEDIO

Ref Catastral:
09078A00800088

Datos Generales

Clasificación: Patrimonial
Uso: SOLAR
Cuenta PGCP: 2556 Préstamos a corto plazo a Empresa
Destino: Suelo sin edificar
Fecha de Alta: 20-feb-2012
Motivo: INTRODUCCIÓN DATOS INICIALES
Sup. Solar 1.645 m2
Sup.Construida: 0 m2

Linderos

Frente: CALLE DEL MEDIO
Fondo: RÍO PICO
Derecha: PARCELAS 00086 Y 00087 POLÍGONO 008
Izquierda: PARCELAS 00089 Y 00091 POLÍGONO 008 Y RÍO PICO
Descripción: SOLAR DE FORMA IRREGULAR

Características Físicas

Planta	Destino	Superficie m	Antiguedad	Conservación	Comentarios

Datos Adquisición

Fecha **Trasmitente** **Importe:**
Título Adquisición: **Forma:**
Notas

Datos Registrales

Registro	Tomo	Libro	Folio	Finca	Inscripción

Fecha de Baja	Valor del Suelo	Valor construcción	Valor total
	49.350,00 €	0,00 €	49.350,00 €

Observaciones

INVENTARIO DE BIENES

Número: 078.01.1.4.0013

AYUNTAMIENTO DE: CARDEÑUELA RIOPICO

LOCALIDAD DE: CARDEÑUELA RIOPICO

EPÍGRAFE: **1 Inmuebles**

SUBEPÍGRAFE: **4 Solares**

DENOMINACIÓN: **SOLAR 8**

SITUACIÓN: **CALLE DEL MEDIO**

ESCALA: 1/625

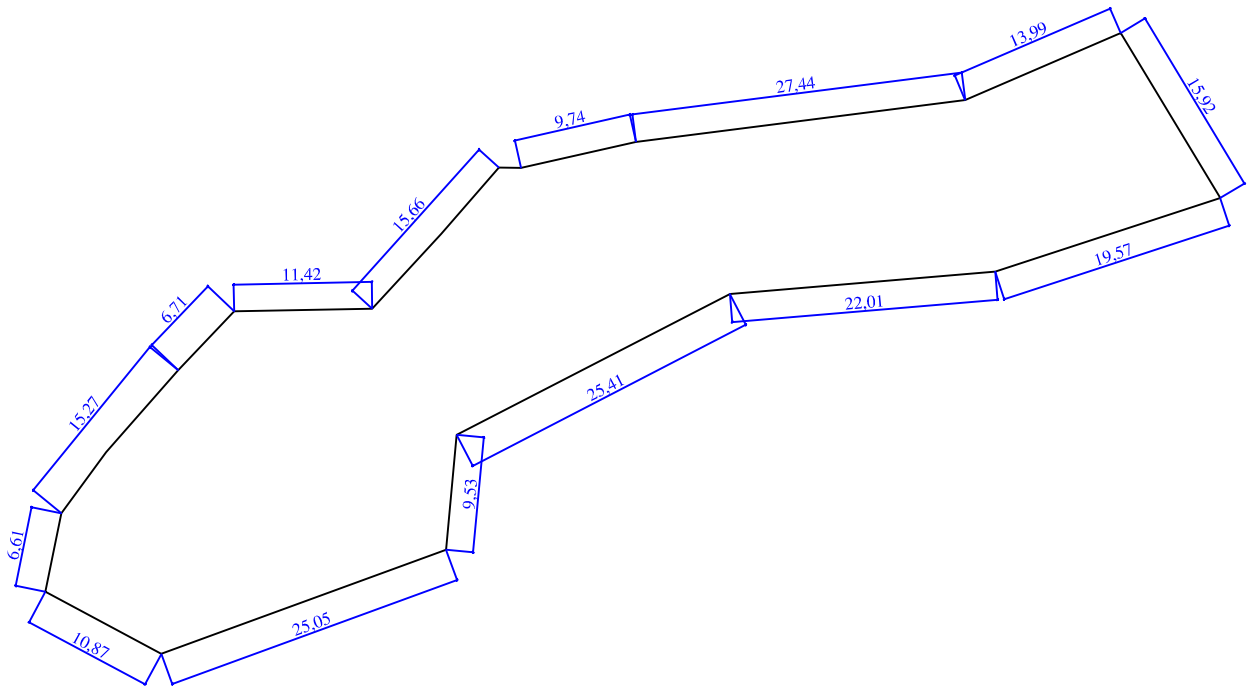

Información del Territorio s.l.

INVENTARIO DE BIENES

Nº de Ficha:
078.01.1.5.0001

AYUNTAMIENTO DE: CARDEÑUELA RIOPICO
LOCALIDAD DE: CARDEÑUELA RIOPICO

EPIGRAFE: 1 **Inmuebles**
SUBEPIGRAFE: 5 **Fincas rústicas y terrenos**

Polígono: 501 **Parcela: 05406** **Ref Catastral:**
Paraje: SEREGUELA 09078A501054060000AK

Datos Generales

Clasificación: Patrimonial **Cultivo:** IMPRODUCTIVO
Cuenta PGCCP: 204 Elementos de transporte **Destino:**
Fecha de Alta: 23-nov-2010 **Motivo:** INTRODUCCIÓN DATOS INICIALES
Vía/s Acceso: CAMINO DE LA CANTERA Y CAMINO VILLALVAL A ATAPUERCA **Superficie:** 33,0129 Has

Linderos

Norte: FINCAS 05035 POLÍGONO 604 DEL TÉRMINO MUNICIPAL DE OLMOS DE ATAPUERCA
Sur: CAMINO DE LA CANTERA, FINCAS 15270, 00071, 00072 Y 00074 POLÍGONO 501
Este: CAMINO VILLALVAL A ATAPUERCA
Oeste FINCA 65548 POLÍGONO 502 DEL TÉRMINO MUNICIPAL DE RUBENA

Datos Registrales

Registro	Tomo	Libro	Folio	Finca	Inscripción

Datos Adquisición

Fecha **Trasmitente:** **Importe:** 0,00 €
Título Adquisición: **Forma:**
Notas:

Observaciones	Fecha de Baja	Valor
DEL TOTAL DE LA SUPERFICIE 15,7014 HAS. ESTÁN DESTINADAS A PASTOS Y 17,3115 HAS. SON IMPRODUCTIVAS.		16.506,45 €

INVENTARIO DE BIENES

Nº de Ficha:
078.01.1.5.0002

AYUNTAMIENTO DE: CARDEÑUELA RIOPICO
LOCALIDAD DE: CARDEÑUELA RIOPICO

EPIGRAFE: 1 **Inmuebles**
SUBEPIGRAFE: 5 **Fincas rústicas y terrenos**

Polígono: 502 **Parcela: 05100**
Paraje: MUP 103 LAS MACHORRAS

Ref Catastral:
09078A502051000000AD

Datos Generales

Clasificación: Patrimonial
Cuenta PGCCP: 204 Elementos de transporte
Fecha de Alta: 23-nov-2010 **Motivo:** INTRODUCCIÓN DATOS INICIALES
Vía/s Acceso: SENDA DE BURGOS Y CAMINO VILLALVAL A ATAPUERCA

Cultivo: MONTE BAJO
Destino: DEL TOTAL DE LA SUPERFICIE 9,4451 HAS. ESTÁN DESTINADAS A MONTE BAJO, 11,4012 HAS. ESTÁN DESTINADAS A PASTOS, 2,5347 HAS. ESTÁN DESTINADAS A LABOR O LABRADIO SECANO Y 6,1125 HAS. SON IMPRODUCTIVAS.
Superficie: 29,4935 Has

Linderos

Norte: FINCAS 25240 Y 35203 POLÍGONO 603 DEL TÉRMINO MUNICIPAL DE ATAPUERCA
Sur: SENDA DE BURGOS Y FINCAS 00075 A 00082 POLÍGONO 502
Este: SENDA DE BURGOS
Oeste CAMINO VILLALVAL A ATAPUERCA

Datos Registrales

Registro	Tomo	Libro	Folio	Finca	Inscripción

Datos Adquisición

Fecha **Trasmitente:** **Importe:**
Título Adquisición: **Forma:**
Notas:

Observaciones **Fecha de Baja** **Valor**
117.974,00 €

INVENTARIO DE BIENES

Nº de Ficha:
078.01.1.5.0003

AYUNTAMIENTO DE: CARDEÑUELA RIOPICO
LOCALIDAD DE: CARDEÑUELA RIOPICO

EPIGRAFE: 1 **Inmuebles**
SUBEPIGRAFE: 5 **Fincas rústicas y terrenos**

Polígono: 501 **Parcela: 00072**
Paraje: CARRILLINOS

Ref Catastral:
09078A501000720000AF

Datos Generales

Clasificación: Patrimonial
Cultivo: LABOR O LABRADIO SECANO
Cuenta PGCCP: 204 Elementos de transporte
Destino:
Fecha de Alta: 23-nov-2010 **Motivo:** INTRODUCCIÓN DATOS INICIALES
Vía/s Acceso: SENDA LOS COTOS
Superficie: 2,0040 Has

Linderos

Norte: FINCAS 05406 Y 00074 POLÍGONO 501
Sur: SENDA LOS COTOS
Este: FINCA 00073 POLÍGONO 501
Oeste FINCA 00071 POLÍGONO 501

Datos Registrales

Registro	Tomo	Libro	Folio	Finca	Inscripción

Datos Adquisición

Fecha **Trasmitente:** **Importe:**
Título Adquisición: **Forma:**
Notas:

Observaciones **Fecha de Baja** **Valor**
15.030,00 €

INVENTARIO DE BIENES

Nº de Ficha:
078.01.1.5.0004

AYUNTAMIENTO DE: CARDEÑUELA RIOPICO
LOCALIDAD DE: CARDEÑUELA RIOPICO

EPIGRAFE: 1 **Inmuebles**
SUBEPIGRAFE: 5 **Fincas rústicas y terrenos**

Polígono: 501 **Parcela: 05405** **Ref Catastral:**
Paraje: SENDERRUELO 09078A501054050000AO

Datos Generales

Clasificación: Patrimonial **Cultivo:** LABOR O LABRADIO SECANO
Cuenta PGCCP: 204 Elementos de transporte **Destino:**
Fecha de Alta: 24-nov-2010 **Motivo:** INTRODUCCIÓN DATOS INICIALES
Vía/s Acceso: CAMINO DE VILLALVAL A RUBENA **Superficie:** 0,4972 Has

Linderos

Norte: FINCA 00044 POLÍGONO 501
Sur: FINCA 00050 POLÍGONO 501
Este: FINCA 00045 POLÍGONO 501
Oeste CAMINO DE VILLALVAL A RUBENA

Datos Registrales

Registro	Tomo	Libro	Folio	Finca	Inscripción

Datos Adquisición

Fecha **Trasmitente:** **Importe:**
Título Adquisición: **Forma:**
Notas:

Observaciones **Fecha de Baja** **Valor**
3.729,00 €

INVENTARIO DE BIENES

Nº de Ficha:
078.01.1.5.0005

AYUNTAMIENTO DE: CARDEÑUELA RIOPICO
LOCALIDAD DE: CARDEÑUELA RIOPICO

EPIGRAFE: 1 **Inmuebles**
SUBEPIGRAFE: 5 **Fincas rústicas y terrenos**

Polígono: 501 **Parcela: 00052**
Paraje: LOS COLORADOS

Ref Catastral:
09078A501000520000AE

Datos Generales

Clasificación: Patrimonial
Cultivo: LABOR O LABRADIO SECANO
Cuenta PGCCP: 204 Elementos de transporte
Destino:
Fecha de Alta: 24-nov-2010 **Motivo:** INTRODUCCIÓN DATOS INICIALES
Vía/s Acceso: SENDA LOS COTOS
Superficie: 0,2720 Has

Linderos

Norte: SENDA LOS COTOS
Sur: FINCA 00053 POLÍGONO 501
Este: FINCA 00055 POLÍGONO 501
Oeste DESCUENTO 09016 POLÍGONO 501

Datos Registrales

Registro	Tomo	Libro	Folio	Finca	Inscripción

Datos Adquisición

Fecha **Trasmitente:** **Importe:**
Título Adquisición: **Forma:**
Notas:

Observaciones **Fecha de Baja** **Valor**
2.040,00 €

INVENTARIO DE BIENES

Nº de Ficha:
078.01.1.5.0006

AYUNTAMIENTO DE: CARDEÑUELA RIOPICO
LOCALIDAD DE: CARDEÑUELA RIOPICO

EPIGRAFE: 1 **Inmuebles**
SUBEPIGRAFE: 5 **Fincas rústicas y terrenos**

Polígono: 501 **Parcela: 00026**
Paraje: LLANO DEL MONTE

Ref Catastral:
09078A501000260000AA

Datos Generales

Clasificación: Patrimonial
Cultivo: LABOR O LABRADIO SECANO
Cuenta PGCCP: 204 Elementos de transporte
Destino:
Fecha de Alta: 24-nov-2010 **Motivo:** INTRODUCCIÓN DATOS INICIALES
Vía/s Acceso: CAMINO REAL DE BURGOS A OLMOS **Superficie:** 0,9680 Has

Linderos

Norte: FINCA 00028 POLÍGONO 501
Sur: CAMINO REAL DE BURGOS A OLMOS
Este: FINCA 00027 POLÍGONO 501
Oeste FINCA 00025 POLÍGONO 501

Datos Registrales

Registro	Tomo	Libro	Folio	Finca	Inscripción

Datos Adquisición

Fecha **Trasmitente:** **Importe:**
Título Adquisición: **Forma:**
Notas:

Observaciones **Fecha de Baja** **Valor**
7.260,00 €

INVENTARIO DE BIENES

Nº de Ficha:
078.01.1.5.0007

AYUNTAMIENTO DE: CARDEÑUELA RIOPICO
LOCALIDAD DE: CARDEÑUELA RIOPICO

EPIGRAFE: 1 **Inmuebles**
SUBEPIGRAFE: 5 **Fincas rústicas y terrenos**

Polígono: 501 **Parcela: 00017**
Paraje: FUENTE EL MUDO

Ref Catastral:
09078A501000170000AE

Datos Generales

Clasificación: Patrimonial
Cultivo: ERIAL A PASTOS
Cuenta PGCCP: 2001 Fincas Rústicas
Destino:
Fecha de Alta: 24-nov-2010 **Motivo:** INTRODUCCIÓN DATOS INICIALES
Vía/s Acceso:
Superficie: 1,1720 Has

Linderos

Norte: FINCAS 00014 A 00016 POLÍGONO 501
Sur: FINCA 00018 Y DESCUENTO 09012 POLÍGONO 501
Este: FINCA 00016 POLÍGONO 501
Oeste FINCA 00013 POLÍGONO 501

Datos Registrales

Registro	Tomo	Libro	Folio	Finca	Inscripción

Datos Adquisición

Fecha **Trasmitente:** **Importe:**
Título Adquisición: **Forma:**
Notas:

Observaciones	Fecha de Baja	Valor
DEL TOTAL DE LA SUPERFICIE 0,5135 HAS. ESTÁN DESTINADAS A LABOR O LABRADÍO SECANO Y 0,6585 HAS. ESTÁN DESTINADAS A PASTOS.		4.102,00 €

INVENTARIO DE BIENES

Nº de Ficha:
078.01.1.5.0008

AYUNTAMIENTO DE: CARDEÑUELA RIOPICO
LOCALIDAD DE: CARDEÑUELA RIOPICO

EPIGRAFE: 1 **Inmuebles**
SUBEPIGRAFE: 5 **Fincas rústicas y terrenos**

Polígono: 501 **Parcela: 00001**
Paraje: PRADO DE VALDERAGU

Ref Catastral:
09078A501000010000AQ

Datos Generales

Clasificación: Patrimonial
Cultivo: LABOR O LABRADIO SECANO
Cuenta PGCCP: 2001 Fincas Rústicas
Destino:
Fecha de Alta: 24-nov-2010 **Motivo:** INTRODUCCIÓN DATOS INICIALES
Vía/s Acceso: SENDA VALDEREGU **Superficie:** 3,2320 Has

Linderos

Norte: TÉRMINO MUNICIPAL DE RUBENA
Sur: ARROYO PRADO VALDEREGU
Este: SENDA VALDEREGU
Oeste TÉRMINO MUNICIPAL DE ORBANEJA RIOPICO (ENTIDAD LOCAL MENOR QUINTANILLA RIOPICO)

Datos Registrales

Registro	Tomo	Libro	Folio	Finca	Inscripción

Datos Adquisición

Fecha **Trasmitente:** **Importe:**
Título Adquisición: **Forma:**
Notas:

Observaciones **Fecha de Baja** **Valor**
24.240,00 €

INVENTARIO DE BIENES

Nº de Ficha:
078.01.1.5.0009

AYUNTAMIENTO DE: CARDEÑUELA RIOPICO
LOCALIDAD DE: CARDEÑUELA RIOPICO

EPIGRAFE: 1 **Inmuebles**
SUBEPIGRAFE: 5 **Fincas rústicas y terrenos**

Polígono: 501 **Parcela: 00006**
Paraje: PRADO DE VALDERAGU

Ref Catastral:
09078A501000060000AM

Datos Generales

Clasificación: Patrimonial
Cultivo: LABOR O LABRADIO SECANO
Cuenta PGCCP: 2001 Fincas Rústicas
Destino:
Fecha de Alta: 24-nov-2010 **Motivo:** INTRODUCCIÓN DATOS INICIALES
Vía/s Acceso: SENDA LLANO EL MONTE **Superficie:** 0,5680 Has

Linderos

Norte: FINCA 00005 POLÍGONO 501
Sur: SENDA LLANO EL MONTE
Este: FINCA 00012 POLÍGONO 501
Oeste FINCA 00007 POLÍGONO 501

Datos Registrales

Registro	Tomo	Libro	Folio	Finca	Inscripción

Datos Adquisición

Fecha **Trasmitente:** **Importe:**
Título Adquisición: **Forma:**
Notas:

Observaciones	Fecha de Baja	Valor
DEL TOTAL DE LA SUPERFICIE 0,5350 HAS. ESTÁN DESTINADAS A LABOR O LABRADÍO SECANO Y 0,0330 HAS. ESTÁN DESTINADAS A PASTOS.		4.260,00 €

INVENTARIO DE BIENES

Nº de Ficha:
078.01.1.5.0010

AYUNTAMIENTO DE: CARDEÑUELA RIOPICO
LOCALIDAD DE: CARDEÑUELA RIOPICO

EPIGRAFE: 1 **Inmuebles**
SUBEPIGRAFE: 5 **Fincas rústicas y terrenos**

Polígono: 503 **Parcela: 00138** **Ref Catastral:**
Paraje: LLANO DEL MONTE 09078A503001380000AA

Datos Generales

Clasificación: Patrimonial **Cultivo:** LABOR O LABRADIO SECANO
Cuenta PGCCP: 2001 Fincas Rústicas **Destino:**
Fecha de Alta: 24-nov-2010 **Motivo:** INTRODUCCIÓN DATOS INICIALES
Vía/s Acceso: CAMINO BALAÑA **Superficie:** 1,1160 Has

Linderos

Norte: FINCA 05076 POLÍGONO 503
Sur: FINCA 00139 POLÍGONO 503
Este: CAMINO BALAÑA
Oeste FINCAS 05077, 05078, 15143, 05144, 05145 Y EL DESCUENTO 09037 POLÍGONO 503

Datos Registrales

Registro	Tomo	Libro	Folio	Finca	Inscripción

Datos Adquisición

Fecha **Trasmitente:** **Importe:**
Título Adquisición: **Forma:**
Notas:

Observaciones	Fecha de Baja	Valor
DEL TOTAL DE LA SUPERFICIE 0,9071 HAS. ESTÁN DESTINADAS A LABOR O LABRADÍO SECANO Y 0,2089 HAS. ESTÁN DESTINADAS A PASTOS.		8.370,00 €

INVENTARIO DE BIENES

Nº de Ficha:
078.01.1.5.0011

AYUNTAMIENTO DE: CARDEÑUELA RIOPICO
LOCALIDAD DE: CARDEÑUELA RIOPICO

EPIGRAFE: 1 **Inmuebles**
SUBEPIGRAFE: 5 **Fincas rústicas y terrenos**

Polígono: 503 **Parcela: 05151** **Ref Catastral:**
Paraje: LLANO DEL MONTE 09078A503051510000AU

Datos Generales

Clasificación: Patrimonial **Cultivo:** ERIAL A PASTOS
Cuenta PGCCP: 2001 Fincas Rústicas **Destino:**
Fecha de Alta: 24-nov-2010 **Motivo:** INTRODUCCIÓN DATOS INICIALES
Vía/s Acceso: **Superficie:** 0,1946 Has

Linderos

Norte: FINCA 05149 POLÍGONO 503
Sur: DESCUENTO 09037 POLÍGONO 503
Este: FINCA 05148 Y DESCUENTO 09037 POLÍGONO 503
Oeste FINCAS 05149 Y 05150 POLÍGONO 503

Datos Registrales

Registro	Tomo	Libro	Folio	Finca	Inscripción

Datos Adquisición

Fecha **Trasmitente:** **Importe:**
Título Adquisición: **Forma:**
Notas:

Observaciones **Fecha de Baja** **Valor**
681,10 €

INVENTARIO DE BIENES

Nº de Ficha:
078.01.1.5.0012

AYUNTAMIENTO DE: CARDEÑUELA RIOPICO
LOCALIDAD DE: CARDEÑUELA RIOPICO

EPIGRAFE: 1 **Inmuebles**
SUBEPIGRAFE: 5 **Fincas rústicas y terrenos**

Polígono: 503 **Parcela: 05152**
Paraje: LLANO DEL MONTE

Ref Catastral:
09078A503051520000AH

Datos Generales

Clasificación: Patrimonial
Cultivo: ERIAL A PASTOS
Cuenta PGCCP: 2001 Fincas Rústicas
Destino:
Fecha de Alta: 24-nov-2010 **Motivo:** INTRODUCCIÓN DATOS INICIALES
Vía/s Acceso: CAMINO REAL DE BURGOS A OLMOS **Superficie:** 0,2275 Has

Linderos

Norte: CAMINO REAL DE BURGOS A OLMOS
Sur: DESCUENTO 09037 POLÍOGNO 503
Este: FINCAS 05149 Y 05150 POLÍOGNO 503
Oeste FINCA 05153 POLÍOGNO 503

Datos Registrales

Registro	Tomo	Libro	Folio	Finca	Inscripción

Datos Adquisición

Fecha **Trasmitente:** **Importe:**
Título Adquisición: **Forma:**
Notas:

Observaciones **Fecha de Baja** **Valor**
796,25 €

INVENTARIO DE BIENES

Nº de Ficha:
078.01.1.5.0013

AYUNTAMIENTO DE: CARDEÑUELA RIOPICO
LOCALIDAD DE: CARDEÑUELA RIOPICO

EPIGRAFE: 1 **Inmuebles**
SUBEPIGRAFE: 5 **Fincas rústicas y terrenos**

Polígono: 503 **Parcela: 05153**
Paraje: LLANO DEL MONTE

Ref Catastral:
09078A503051530000AW

Datos Generales

Clasificación: Patrimonial
Cultivo: ERIAL A PASTOS
Cuenta PGCCP: 2001 Fincas Rústicas
Destino:
Fecha de Alta: 24-nov-2010 **Motivo:** INTRODUCCIÓN DATOS INICIALES
Vía/s Acceso: CAMINO REAL DE BURGOS A OLMOS **Superficie:** 0,1148 Has

Linderos

Norte: CAMINO REAL DE BURGOS A OLMOS
Sur: DESCUENTO 09037 POLÍGONO 503
Este: FINCA 05152 POLÍGONO 503
Oeste FINCA 05154 POLÍGONO 503

Datos Registrales

Registro	Tomo	Libro	Folio	Finca	Inscripción

Datos Adquisición

Fecha **Trasmitente:** **Importe:**
Título Adquisición: **Forma:**
Notas:

Observaciones **Fecha de Baja** **Valor**
401,80 €

INVENTARIO DE BIENES

Nº de Ficha:
078.01.1.5.0014

AYUNTAMIENTO DE: CARDEÑUELA RIOPICO
LOCALIDAD DE: CARDEÑUELA RIOPICO

EPIGRAFE: 1 **Inmuebles**
SUBEPIGRAFE: 5 **Fincas rústicas y terrenos**

Polígono: 503 **Parcela: 15154**
Paraje: LLANO DEL MONTE

Ref Catastral:
09078A503151540000AM

Datos Generales

Clasificación: Patrimonial
Cultivo: ERIAL A PASTOS
Cuenta PGCCP: 2001 Fincas Rústicas
Destino:
Fecha de Alta: 25-nov-2010 **Motivo:** INTRODUCCIÓN DATOS INICIALES
Vía/s Acceso: CAMINO DE ORBANEJA RIOPICO A ATAPUERCA Y CAMINO REAL DE BURGOS A OLMOS
Superficie: 0,0983 Has

Linderos

Norte: CAMINO DE ORBANEJA RIOPICO A ATAPUERCA Y CAMINO REAL DE BURGOS A OLMOS
Sur: DESCUENTO 09037 POLÍGONO 503
Este: FINCA 05153 POLÍGONO 503
Oeste FINCA 25155 POLÍGONO 503

Datos Registrales

Registro	Tomo	Libro	Folio	Finca	Inscripción

Datos Adquisición

Fecha **Trasmitente:** **Importe:**
Título Adquisición: **Forma:**
Notas:

Observaciones **Fecha de Baja** **Valor**
344,05 €

INVENTARIO DE BIENES

Nº de Ficha:
078.01.1.5.0015

AYUNTAMIENTO DE: CARDEÑUELA RIOPICO
LOCALIDAD DE: CARDEÑUELA RIOPICO

EPIGRAFE: 1 **Inmuebles**
SUBEPIGRAFE: 5 **Fincas rústicas y terrenos**

Polígono: 503 **Parcela: 25155**
Paraje: LLANO DEL MONTE

Ref Catastral:
09078A503251550000AZ

Datos Generales

Clasificación: Patrimonial
Cultivo: ERIAL A PASTOS
Cuenta PGCCP: 204 Elementos de transporte
Destino:
Fecha de Alta: 25-nov-2010 **Motivo:** INTRODUCCIÓN DATOS INICIALES
Vía/s Acceso: CAMINO DE ORBANEJA RIOPICO A ATAPUERCA **Superficie:** 0,1404 Has

Linderos

Norte: CAMINO DE ORBANEJA RIOPICO A ATAPUERCA
Sur: DESCUENTO 09037 POLÍGONO 503
Este: FINCA 15154 POLÍGONO 503
Oeste FINCA 15156 POLÍGONO 503

Datos Registrales

Registro	Tomo	Libro	Folio	Finca	Inscripción

Datos Adquisición

Fecha **Trasmitente:** **Importe:**
Título Adquisición: **Forma:**
Notas:

Observaciones **Fecha de Baja** **Valor**
491,40 €

INVENTARIO DE BIENES

Nº de Ficha:
078.01.1.5.0016

AYUNTAMIENTO DE: CARDEÑUELA RIOPICO
LOCALIDAD DE: CARDEÑUELA RIOPICO

EPIGRAFE: 1 **Inmuebles**
SUBEPIGRAFE: 5 **Fincas rústicas y terrenos**

Polígono: 503 **Parcela: 05160**
Paraje: CORRAL DE MAN

Ref Catastral:
09078A503051600000AG

Datos Generales

Clasificación: Patrimonial
Cultivo: ERIAL A PASTOS
Cuenta PGCCP: 2001 Fincas Rústicas
Destino:
Fecha de Alta: 25-nov-2010 **Motivo:** INTRODUCCIÓN DATOS INICIALES
Vía/s Acceso: SENDA (09014) Y CAMINO (09019) **Superficie:** 0,0488 Has

Linderos

Norte: SENDA (09014)
Sur: SENDA (09014)
Este: CAMINO (09019)
Oeste FINCA 05161 POLÍGONO 503

Datos Registrales

Registro	Tomo	Libro	Folio	Finca	Inscripción

Datos Adquisición

Fecha **Trasmitente:** **Importe:**
Título Adquisición: **Forma:**
Notas:

Observaciones **Fecha de Baja** **Valor**
170,80 €

INVENTARIO DE BIENES

Nº de Ficha:
078.01.1.5.0017

AYUNTAMIENTO DE: CARDEÑUELA RIOPICO
LOCALIDAD DE: CARDEÑUELA RIOPICO

EPIGRAFE: 1 **Inmuebles**
SUBEPIGRAFE: 5 **Fincas rústicas y terrenos**

Polígono: 503 **Parcela: 05161**
Paraje: CORRAL DE MAN

Ref Catastral:
09078A503051610000AQ

Datos Generales

Clasificación: Patrimonial
Cultivo: ERIAL A PASTOS
Cuenta PGCCP: 204 Elementos de transporte
Destino:
Fecha de Alta: 25-nov-2010
Motivo: INTRODUCCIÓN DATOS INICIALES
Vía/s Acceso: SENDA (09014)
Superficie: 0,0612 Has

Linderos

Norte: SENDA (09014)
Sur: SENDA (09014)
Este: FINCA 05160 POLÍGONO 503
Oeste SENDA (09014)

Datos Registrales

Registro	Tomo	Libro	Folio	Finca	Inscripción

Datos Adquisición

Fecha **Trasmitente:** **Importe:**
Título Adquisición: **Forma:**
Notas:

Observaciones **Fecha de Baja** **Valor**
214,20 €

INVENTARIO DE BIENES

Nº de Ficha:
078.01.1.5.0018

AYUNTAMIENTO DE: CARDEÑUELA RIOPICO
LOCALIDAD DE: CARDEÑUELA RIOPICO

EPIGRAFE: 1 **Inmuebles**
SUBEPIGRAFE: 5 **Fincas rústicas y terrenos**

Polígono: 503 **Parcela: 05057** **Ref Catastral:**
Paraje: PALPINTAS 09078A503050570000AA

Datos Generales

Clasificación: Patrimonial **Cultivo:** ERIAL A PASTOS
Cuenta PGCCP: 2001 Fincas Rústicas **Destino:**
Fecha de Alta: 25-nov-2010 **Motivo:** INTRODUCCIÓN DATOS INICIALES
Vía/s Acceso: SENDA (09014) **Superficie:** 0,2030 Has

Linderos

Norte: DESCUENTO 09047 POLÍGONO 503
Sur: FINCA 05056 POLÍGONO 503
Este: SENDA (09014)
Oeste FINCA 05061 POLÍGONO 503

Datos Registrales

Registro	Tomo	Libro	Folio	Finca	Inscripción

Datos Adquisición

Fecha **Trasmitente:** **Importe:**
Título Adquisición: **Forma:**
Notas:

Observaciones **Fecha de Baja** **Valor**
710,50 €

INVENTARIO DE BIENES

Nº de Ficha:
078.01.1.5.0019

AYUNTAMIENTO DE: CARDEÑUELA RIOPICO
LOCALIDAD DE: CARDEÑUELA RIOPICO

EPIGRAFE: 1 **Inmuebles**
SUBEPIGRAFE: 5 **Fincas rústicas y terrenos**

Polígono: 503 **Parcela: 05056** **Ref Catastral:**
Paraje: PALPINTAS 09078A503050560000AW

Datos Generales

Clasificación: Patrimonial **Cultivo:** ERIAL A PASTOS
Cuenta PGCCP: 2001 Fincas Rústicas **Destino:**
Fecha de Alta: 25-nov-2010 **Motivo:** INTRODUCCIÓN DATOS INICIALES
Vía/s Acceso: SENDA (09014) **Superficie:** 0,1268 Has

Linderos

Norte: FINCA 05057 POLÍGONO 503
Sur: FINCA 05055 POLÍGONO 503
Este: SENDA (09014)
Oeste FINCAS 05061 Y 05062 POLÍGONO 503

Datos Registrales

Registro	Tomo	Libro	Folio	Finca	Inscripción

Datos Adquisición

Fecha **Trasmitente:** **Importe:**
Título Adquisición: **Forma:**
Notas:

Observaciones **Fecha de Baja** **Valor**
443,80 €

INVENTARIO DE BIENES

Nº de Ficha:
078.01.1.5.0020

AYUNTAMIENTO DE: CARDEÑUELA RIOPICO
LOCALIDAD DE: CARDEÑUELA RIOPICO

EPIGRAFE: 1 **Inmuebles**
SUBEPIGRAFE: 5 **Fincas rústicas y terrenos**

Polígono: 503 **Parcela: 05055**
Paraje: PALPINTAS

Ref Catastral:
09078A503050550000AH

Datos Generales

Clasificación: Patrimonial
Cultivo: ERIAL A PASTOS
Cuenta PGCCP: 2001 Fincas Rústicas
Destino:
Fecha de Alta: 25-nov-2010 **Motivo:** INTRODUCCIÓN DATOS INICIALES
Vía/s Acceso: SENDA (09014)
Superficie: 0,1809 Has

Linderos

Norte: FINCA 05056 POLÍGONO 503
Sur: FINCA 05054 POLÍGONO 503
Este: SENDA (09014)
Oeste FINCA 05062 POLÍGONO 503

Datos Registrales

Registro	Tomo	Libro	Folio	Finca	Inscripción

Datos Adquisición

Fecha **Trasmitente:** **Importe:**
Título Adquisición: **Forma:**
Notas:

Observaciones **Fecha de Baja** **Valor**
633,15 €

INVENTARIO DE BIENES

Nº de Ficha:
078.01.1.5.0021

AYUNTAMIENTO DE: CARDEÑUELA RIOPICO
LOCALIDAD DE: CARDEÑUELA RIOPICO

EPIGRAFE: 1 **Inmuebles**
SUBEPIGRAFE: 5 **Fincas rústicas y terrenos**

Polígono: 503 **Parcela: 05054** **Ref Catastral:**
Paraje: PALPINTAS 09078A503050540000AU

Datos Generales

Clasificación: Patrimonial **Cultivo:** ERIAL A PASTOS
Cuenta PGCCP: 2001 Fincas Rústicas **Destino:**
Fecha de Alta: 25-nov-2010 **Motivo:** INTRODUCCIÓN DATOS INICIALES
Vía/s Acceso: SENDA (09014) **Superficie:** 0,2528 Has

Linderos

Norte: FINCA 05055 POLÍGONO 503
Sur: FINCA 05052 POLÍGONO 503
Este: SENDA (09014)
Oeste FINCAS 05062 Y 05053 POLÍGONO 503

Datos Registrales

Registro	Tomo	Libro	Folio	Finca	Inscripción

Datos Adquisición

Fecha **Trasmitente:** **Importe:**
Título Adquisición: **Forma:**
Notas:

Observaciones **Fecha de Baja** **Valor**
884,80 €

INVENTARIO DE BIENES

Nº de Ficha:
078.01.1.5.0022

AYUNTAMIENTO DE: CARDEÑUELA RIOPICO
LOCALIDAD DE: CARDEÑUELA RIOPICO

EPIGRAFE: 1 **Inmuebles**
SUBEPIGRAFE: 5 **Fincas rústicas y terrenos**

Polígono: 503 **Parcela: 05061** **Ref Catastral:**
Paraje: PALPINTAS 09078A503050610000AB

Datos Generales

Clasificación: Patrimonial **Cultivo:** ERIAL A PASTOS
Cuenta PGCCP: 2001 Fincas Rústicas **Destino:**
Fecha de Alta: 25-nov-2010 **Motivo:** INTRODUCCIÓN DATOS INICIALES
Vía/s Acceso: **Superficie:** 0,1964 Has

Linderos

Norte: FINCA 05060 POLÍGONO 503
Sur: FINCA 05062 POLÍGONO 503
Este: FINCAS 05056, 05057 Y DESCUENTO 09047 POLÍGONO 503
Oeste FINCA 05062 POLÍGONO 503

Datos Registrales

Registro	Tomo	Libro	Folio	Finca	Inscripción

Datos Adquisición

Fecha **Trasmitente:** **Importe:**
Título Adquisición: **Forma:**
Notas:

Observaciones **Fecha de Baja** **Valor**
687,40 €

INVENTARIO DE BIENES

Nº de Ficha:
078.01.1.5.0023

AYUNTAMIENTO DE: CARDEÑUELA RIOPICO
LOCALIDAD DE: CARDEÑUELA RIOPICO

EPIGRAFE: 1 **Inmuebles**
SUBEPIGRAFE: 5 **Fincas rústicas y terrenos**

Polígono: 503 **Parcela: 05062** **Ref Catastral:**
Paraje: PALPINTAS 09078A503050620000AY

Datos Generales

Clasificación: Patrimonial **Cultivo:** ERIAL A PASTOS
Cuenta PGCCP: 204 Elementos de transporte **Destino:**
Fecha de Alta: 25-nov-2010 **Motivo:** INTRODUCCIÓN DATOS INICIALES
Vía/s Acceso: **Superficie:** 0,2796 Has

Linderos

Norte: FINCA 05060 POLÍGONO 503
Sur: FINCA 05053 POLÍGONO 503
Este: FINCAS 05061, 05056, 05055 Y 05054 POLÍGONO 503
Oeste FINCA 05063 Y DESCUENTO 09046 POLÍGONO 503

Datos Registrales

Registro	Tomo	Libro	Folio	Finca	Inscripción

Datos Adquisición

Fecha **Trasmitente:** **Importe:**
Título Adquisición: **Forma:**
Notas:

Observaciones **Fecha de Baja** **Valor**
978,60 €

INVENTARIO DE BIENES

Nº de Ficha:
078.01.1.5.0024

AYUNTAMIENTO DE: CARDEÑUELA RIOPICO
LOCALIDAD DE: CARDEÑUELA RIOPICO

EPIGRAFE: 1 **Inmuebles**
SUBEPIGRAFE: 5 **Fincas rústicas y terrenos**

Polígono: 503 **Parcela: 05063** **Ref Catastral:**
Paraje: PALPINTAS 09078A503050630000AG

Datos Generales

Clasificación: Patrimonial **Cultivo:** ERIAL A PASTOS
Cuenta PGCCP: 2001 Fincas Rústicas **Destino:**
Fecha de Alta: 25-nov-2010 **Motivo:** INTRODUCCIÓN DATOS INICIALES
Vía/s Acceso: **Superficie:** 0,2561 Has

Linderos

Norte: FINCA 05062 POLÍGONO 503
Sur: FINCA 00144 POLÍGONO 503
Este: FINCA 15064 POLÍGONO 503
Oeste DESCUENTO 09046 POLÍGONO 503

Datos Registrales

Registro	Tomo	Libro	Folio	Finca	Inscripción

Datos Adquisición

Fecha **Trasmitente:** **Importe:**
Título Adquisición: **Forma:**
Notas:

Observaciones **Fecha de Baja** **Valor**
896,35 €

INVENTARIO DE BIENES

Nº de Ficha:
078.01.1.5.0025

AYUNTAMIENTO DE: CARDEÑUELA RIOPICO
LOCALIDAD DE: CARDEÑUELA RIOPICO

EPIGRAFE: 1 **Inmuebles**
SUBEPIGRAFE: 5 **Fincas rústicas y terrenos**

Polígono: 503 **Parcela: 15064** **Ref Catastral:**
Paraje: PALPINTAS 09078A503150640000AD

Datos Generales

Clasificación: Patrimonial **Cultivo:** ERIAL A PASTOS
Cuenta PGCCP: 2001 Fincas Rústicas **Destino:**
Fecha de Alta: 25-nov-2010 **Motivo:** INTRODUCCIÓN DATOS INICIALES
Vía/s Acceso: **Superficie:** 0,1855 Has

Linderos

Norte: FINCA 05053 POLÍGONO 503
Sur: FINCA 00144 POLÍGONO 503
Este: FINCA 15065 POLÍGONO 503
Oeste FINCA 05063 POLÍGONO 503

Datos Registrales

Registro	Tomo	Libro	Folio	Finca	Inscripción

Datos Adquisición

Fecha **Trasmitente:** **Importe:**
Título Adquisición: **Forma:**
Notas:

Observaciones **Fecha de Baja** **Valor**
649,25 €

INVENTARIO DE BIENES

Nº de Ficha:
078.01.1.5.0026

AYUNTAMIENTO DE: CARDEÑUELA RIOPICO
LOCALIDAD DE: CARDEÑUELA RIOPICO

EPIGRAFE: 1 **Inmuebles**
SUBEPIGRAFE: 5 **Fincas rústicas y terrenos**

Polígono: 503 **Parcela: 15065** **Ref Catastral:**
Paraje: PALPINTAS 09078A503150650000AX

Datos Generales

Clasificación: Patrimonial **Cultivo:** ERIAL A PASTOS
Cuenta PGCCP: 2001 Fincas Rústicas **Destino:**
Fecha de Alta: 25-nov-2010 **Motivo:** INTRODUCCIÓN DATOS INICIALES
Vía/s Acceso: **Superficie:** 0,1240 Has

Linderos

Norte: FINCA 05053 POLÍGONO 503
Sur: FINCA 00144 POLÍGONO 503
Este: FINCA 15066 POLÍGONO 503
Oeste FINCA 15064 POLÍGONO 503

Datos Registrales

Registro	Tomo	Libro	Folio	Finca	Inscripción

Datos Adquisición

Fecha **Trasmitente:** **Importe:**
Título Adquisición: **Forma:**
Notas:

Observaciones **Fecha de Baja** **Valor**
434,00 €

INVENTARIO DE BIENES

Nº de Ficha:
078.01.1.5.0027

AYUNTAMIENTO DE: CARDEÑUELA RIOPICO
LOCALIDAD DE: CARDEÑUELA RIOPICO

EPIGRAFE: 1 **Inmuebles**
SUBEPIGRAFE: 5 **Fincas rústicas y terrenos**

Polígono: 503 **Parcela: 15066** **Ref Catastral:**
Paraje: PALPINTAS 09078A503150660000AI

Datos Generales

Clasificación: Patrimonial **Cultivo:** ERIAL A PASTOS
Cuenta PGCCP: 2001 Fincas Rústicas **Destino:**
Fecha de Alta: 25-nov-2010 **Motivo:** INTRODUCCIÓN DATOS INICIALES
Vía/s Acceso: **Superficie:** 0,1823 Has

Linderos

Norte: FINCA 05053 POLÍGONO 503
Sur: FINCA 15068 POLÍGONO 503
Este: FINCA 15067 POLÍGONO 503
Oeste FINCAS 00144 Y 15065 POLÍGONO 503

Datos Registrales

Registro	Tomo	Libro	Folio	Finca	Inscripción

Datos Adquisición

Fecha **Trasmitente:** **Importe:**
Título Adquisición: **Forma:**
Notas:

Observaciones **Fecha de Baja** **Valor**
638,05 €

INVENTARIO DE BIENES

Nº de Ficha:
078.01.1.5.0028

AYUNTAMIENTO DE: CARDEÑUELA RIOPICO
LOCALIDAD DE: CARDEÑUELA RIOPICO

EPIGRAFE: 1 **Inmuebles**
SUBEPIGRAFE: 5 **Fincas rústicas y terrenos**

Polígono: 503 **Parcela: 15067** **Ref Catastral:**
Paraje: PALPINTAS 09078A503150670000AJ

Datos Generales

Clasificación: Patrimonial **Cultivo:** ERIAL A PASTOS
Cuenta PGCCP: 2001 Fincas Rústicas **Destino:**
Fecha de Alta: 25-nov-2010 **Motivo:** INTRODUCCIÓN DATOS INICIALES
Vía/s Acceso: **Superficie:** 0,2122 Has

Linderos

Norte: FINCA 05053 POLÍGONO 503
Sur: FINCAS 05050 Y 15068 POLÍGONO 503
Este: FINCAS 05051 Y 05052 POLÍGONO 503
Oeste FINCA 15066 POLÍGONO 503

Datos Registrales

Registro	Tomo	Libro	Folio	Finca	Inscripción

Datos Adquisición

Fecha **Trasmitente:** **Importe:**
Título Adquisición: **Forma:**
Notas:

Observaciones **Fecha de Baja** **Valor**
742,70 €

INVENTARIO DE BIENES

Nº de Ficha:
078.01.1.5.0029

AYUNTAMIENTO DE: CARDEÑUELA RIOPICO
LOCALIDAD DE: CARDEÑUELA RIOPICO

EPIGRAFE: 1 **Inmuebles**
SUBEPIGRAFE: 5 **Fincas rústicas y terrenos**

Polígono: 503 **Parcela: 05051** **Ref Catastral:**
Paraje: ACIDERALES 09078A503050510000AE

Datos Generales

Clasificación: Patrimonial **Cultivo:** ERIAL A PASTOS
Cuenta PGCCP: 2001 Fincas Rústicas **Destino:**
Fecha de Alta: 25-nov-2010 **Motivo:** INTRODUCCIÓN DATOS INICIALES
Vía/s Acceso: **Superficie:** 0,1106 Has

Linderos

Norte: FINCA 05052 POLÍGONO 503
Sur: FINCA 05050 POLÍGONO 503
Este: FINCA 05049 POLÍGONO 503
Oeste FINCA 15067 POLÍGONO 503

Datos Registrales

Registro	Tomo	Libro	Folio	Finca	Inscripción

Datos Adquisición

Fecha **Trasmitente:** **Importe:**
Título Adquisición: **Forma:**
Notas:

Observaciones **Fecha de Baja** **Valor**
387,10 €

INVENTARIO DE BIENES

Nº de Ficha:
078.01.1.5.0030

AYUNTAMIENTO DE: CARDEÑUELA RIOPICO
LOCALIDAD DE: CARDEÑUELA RIOPICO

EPIGRAFE: 1 **Inmuebles**
SUBEPIGRAFE: 5 **Fincas rústicas y terrenos**

Polígono: 503 **Parcela: 15068** **Ref Catastral:**
Paraje: PALPINTAS 09078A503150680000AE

Datos Generales

Clasificación: Patrimonial **Cultivo:** ERIAL A PASTOS
Cuenta PGCCP: 2001 Fincas Rústicas **Destino:**
Fecha de Alta: 25-nov-2010 **Motivo:** INTRODUCCIÓN DATOS INICIALES
Vía/s Acceso: **Superficie:** 0,1286 Has

Linderos

Norte: FINCAS 15066 Y 15067 POLÍGONO 503
Sur: FINCA 00145 POLÍGONO 503
Este: FINCA 05050 POLÍGONO 503
Oeste FINCA 00144 POLÍGONO 503

Datos Registrales

Registro	Tomo	Libro	Folio	Finca	Inscripción

Datos Adquisición

Fecha **Trasmitente:** **Importe:**
Título Adquisición: **Forma:**
Notas:

Observaciones **Fecha de Baja** **Valor**
450,10 €

INVENTARIO DE BIENES

Nº de Ficha:
078.01.1.5.0031

AYUNTAMIENTO DE: CARDEÑUELA RIOPICO
LOCALIDAD DE: CARDEÑUELA RIOPICO

EPIGRAFE: 1 **Inmuebles**
SUBEPIGRAFE: 5 **Fincas rústicas y terrenos**

Polígono: 503 **Parcela: 05215** **Ref Catastral:**
Paraje: ARENAL 09078A503052150000AW

Datos Generales

Clasificación: Patrimonial **Cultivo:** ERIAL A PASTOS
Cuenta PGCCP: 204 Elementos de transporte **Destino:**
Fecha de Alta: 25-nov-2010 **Motivo:** INTRODUCCIÓN DATOS INICIALES
Vía/s Acceso: CAMINO (09019) Y SENDA (09014) **Superficie:** 0,0620 Has

Linderos

Norte: CAMINO (09019) Y SENDA (09014)
Sur: FINCA 05214 POLÍGONO 503
Este: CAMINO (09019)
Oeste SENDA (09014)

Datos Registrales

Registro	Tomo	Libro	Folio	Finca	Inscripción

Datos Adquisición

Fecha **Trasmitente:** **Importe:**
Título Adquisición: **Forma:**
Notas:

Observaciones **Fecha de Baja** **Valor**
217,00 €

INVENTARIO DE BIENES

Nº de Ficha:
078.01.1.5.0032

AYUNTAMIENTO DE: CARDEÑUELA RIOPICO
LOCALIDAD DE: CARDEÑUELA RIOPICO

EPIGRAFE: 1 **Inmuebles**
SUBEPIGRAFE: 5 **Fincas rústicas y terrenos**

Polígono: 503 **Parcela: 05214** **Ref Catastral:**
Paraje: ARENAL 09078A503052140000AH

Datos Generales

Clasificación: Patrimonial **Cultivo:** ERIAL A PASTOS
Cuenta PGCCP: 204 Elementos de transporte **Destino:**
Fecha de Alta: 25-nov-2010 **Motivo:** INTRODUCCIÓN DATOS INICIALES
Vía/s Acceso: CAMINO (09019) Y SENDA (09014) **Superficie:** 0,1863 Has

Linderos

Norte: FINCA 05215 POLÍGONO 503
Sur: FINCAS 15209 Y 05213 POLÍGONO 503
Este: CAMINO (09019)
Oeste SENDA (09014)

Datos Registrales

Registro	Tomo	Libro	Folio	Finca	Inscripción

Datos Adquisición

Fecha **Trasmitente:** **Importe:**
Título Adquisición: **Forma:**
Notas:

Observaciones **Fecha de Baja** **Valor**
652,05 €

INVENTARIO DE BIENES

Nº de Ficha:
078.01.1.5.0033

AYUNTAMIENTO DE: CARDEÑUELA RIOPICO
LOCALIDAD DE: CARDEÑUELA RIOPICO

EPIGRAFE: 1 **Inmuebles**
SUBEPIGRAFE: 5 **Fincas rústicas y terrenos**

Polígono: 503 **Parcela: 15209** **Ref Catastral:**
Paraje: ARENAL 09078A503152090000AP

Datos Generales

Clasificación: Patrimonial **Cultivo:** ERIAL A PASTOS
Cuenta PGCCP: 2001 Fincas Rústicas **Destino:**
Fecha de Alta: 25-nov-2010 **Motivo:** INTRODUCCIÓN DATOS INICIALES
Vía/s Acceso: CAMINO (09019) **Superficie:** 0,2987 Has

Linderos

Norte: CAMINO (09019)
Sur: FINCA 05214 POLÍGONO 503
Este: DESCUENTO 09048 POLÍGONO 503
Oeste FINCAS 05028 Y 05213 POLÍGONO 503

Datos Registrales

Registro	Tomo	Libro	Folio	Finca	Inscripción

Datos Adquisición

Fecha **Trasmitente:** **Importe:**
Título Adquisición: **Forma:**
Notas:

Observaciones **Fecha de Baja** **Valor**
1.045,45 €

INVENTARIO DE BIENES

Nº de Ficha:
078.01.1.5.0034

AYUNTAMIENTO DE: CARDEÑUELA RIOPICO
LOCALIDAD DE: CARDEÑUELA RIOPICO

EPIGRAFE: 1 **Inmuebles**
SUBEPIGRAFE: 5 **Fincas rústicas y terrenos**

Polígono: 503 **Parcela: 05208** **Ref Catastral:**
Paraje: ARENAL 09078A503052080000AS

Datos Generales

Clasificación: Patrimonial **Cultivo:** ERIAL A PASTOS
Cuenta PGCCP: 2001 Fincas Rústicas **Destino:**
Fecha de Alta: 25-nov-2010 **Motivo:** INTRODUCCIÓN DATOS INICIALES
Vía/s Acceso: **Superficie:** 0,0887 Has

Linderos

Norte: FINCA 15209 POLÍGONO 503
Sur: FINCAS 05207, 25211, 05212 Y 05213 POLÍGONO 503
Este: DESCUENTO 09048 POLÍGONO 503
Oeste FINCA 05213 POLÍGONO 503

Datos Registrales

Registro	Tomo	Libro	Folio	Finca	Inscripción

Datos Adquisición

Fecha **Trasmitente:** **Importe:**
Título Adquisición: **Forma:**
Notas:

Observaciones **Fecha de Baja** **Valor**
310,45 €

INVENTARIO DE BIENES

Nº de Ficha:
078.01.1.5.0035

AYUNTAMIENTO DE: CARDEÑUELA RIOPICO
LOCALIDAD DE: CARDEÑUELA RIOPICO

EPIGRAFE: 1 **Inmuebles**
SUBEPIGRAFE: 5 **Fincas rústicas y terrenos**

Polígono: 503 **Parcela: 05207** **Ref Catastral:**
Paraje: ARENAL 09078A503052070000AE

Datos Generales

Clasificación: Patrimonial **Cultivo:** ERIAL A PASTOS
Cuenta PGCCP: 2001 Fincas Rústicas **Destino:**
Fecha de Alta: 25-nov-2010 **Motivo:** INTRODUCCIÓN DATOS INICIALES
Vía/s Acceso: **Superficie:** 0,0580 Has

Linderos

Norte: FINCA 05208 POLÍGONO 503
Sur: FINCAS 05206 Y 25210 POLÍGONO 503
Este: DESCUENTO 09048 POLÍGONO 503
Oeste FINCA 25211 POLÍGONO 503

Datos Registrales

Registro	Tomo	Libro	Folio	Finca	Inscripción

Datos Adquisición

Fecha **Trasmitente:** **Importe:**
Título Adquisición: **Forma:**
Notas:

Observaciones **Fecha de Baja** **Valor**
203,00 €

INVENTARIO DE BIENES

Nº de Ficha:
078.01.1.5.0036

AYUNTAMIENTO DE: CARDEÑUELA RIOPICO
LOCALIDAD DE: CARDEÑUELA RIOPICO

EPIGRAFE: 1 **Inmuebles**
SUBEPIGRAFE: 5 **Fincas rústicas y terrenos**

Polígono: 503 **Parcela: 05206** **Ref Catastral:**
Paraje: ARENAL 09078A503052060000AJ

Datos Generales

Clasificación: Patrimonial **Cultivo:** ERIAL A PASTOS
Cuenta PGCCP: 2001 Fincas Rústicas **Destino:**
Fecha de Alta: 25-nov-2010 **Motivo:** INTRODUCCIÓN DATOS INICIALES
Vía/s Acceso: **Superficie:** 0,0388 Has

Linderos

Norte: FINCA 05207 POLÍGONO 503
Sur: FINCA 05205 POLÍGONO 503
Este: DESCUENTO 09048 POLÍGONO 503
Oeste FINCA 25210 POLÍGONO 503

Datos Registrales

Registro	Tomo	Libro	Folio	Finca	Inscripción

Datos Adquisición

Fecha **Trasmitente:** **Importe:**
Título Adquisición: **Forma:**
Notas:

Observaciones **Fecha de Baja** **Valor**
135,80 €

INVENTARIO DE BIENES

Nº de Ficha:
078.01.1.5.0037

AYUNTAMIENTO DE: CARDEÑUELA RIOPICO
LOCALIDAD DE: CARDEÑUELA RIOPICO

EPIGRAFE: 1 **Inmuebles**
SUBEPIGRAFE: 5 **Fincas rústicas y terrenos**

Polígono: 503 **Parcela: 05213** **Ref Catastral:**
Paraje: ARENAL 09078A503052130000AU

Datos Generales

Clasificación: Patrimonial **Cultivo:** ERIAL A PASTOS
Cuenta PGCCP: 2001 Fincas Rústicas **Destino:**
Fecha de Alta: 25-nov-2010 **Motivo:** INTRODUCCIÓN DATOS INICIALES
Vía/s Acceso: SENDA (09014) **Superficie:** 0,2259 Has

Linderos

Norte: FINCAS 05214 Y 15209 POLÍGONO 503
Sur: FINCA 05212 POLÍGONO 503
Este: FINCA 05208 POLÍGONO 503
Oeste SENDA (09014)

Datos Registrales

Registro	Tomo	Libro	Folio	Finca	Inscripción

Datos Adquisición

Fecha **Trasmitente:** **Importe:**
Título Adquisición: **Forma:**
Notas:

Observaciones **Fecha de Baja** **Valor**
790,65 €

INVENTARIO DE BIENES

Nº de Ficha:
078.01.1.5.0038

AYUNTAMIENTO DE: CARDEÑUELA RIOPICO
LOCALIDAD DE: CARDEÑUELA RIOPICO

EPIGRAFE: 1 **Inmuebles**
SUBEPIGRAFE: 5 **Fincas rústicas y terrenos**

Polígono: 503 **Parcela: 05212** **Ref Catastral:**
Paraje: ARENAL 09078A503052120000AZ

Datos Generales

Clasificación: Patrimonial **Cultivo:** ERIAL A PASTOS
Cuenta PGCCP: 204 Elementos de transporte **Destino:**
Fecha de Alta: 25-nov-2010 **Motivo:** INTRODUCCIÓN DATOS INICIALES
Vía/s Acceso: SENDA (09014) **Superficie:** 0,0555 Has

Linderos

Norte: FINCA 05213 POLÍGONO 503
Sur: FINCA 25211 POLÍGONO 503
Este: FINCA 05208 POLÍGONO 503
Oeste SENDA (09014)

Datos Registrales

Registro	Tomo	Libro	Folio	Finca	Inscripción

Datos Adquisición

Fecha **Trasmitente:** **Importe:**
Título Adquisición: **Forma:**
Notas:

Observaciones **Fecha de Baja** **Valor**
194,25 €

INVENTARIO DE BIENES

Nº de Ficha:
078.01.1.5.0039

AYUNTAMIENTO DE: CARDEÑUELA RIOPICO
LOCALIDAD DE: CARDEÑUELA RIOPICO

EPIGRAFE: 1 **Inmuebles**
SUBEPIGRAFE: 5 **Fincas rústicas y terrenos**

Polígono: 503 **Parcela: 25211** **Ref Catastral:**
Paraje: ARENAL 09078A503252110000AD

Datos Generales

Clasificación: Patrimonial **Cultivo:** ERIAL A PASTOS
Cuenta PGCCP: 2001 Fincas Rústicas **Destino:**
Fecha de Alta: 25-nov-2010 **Motivo:** INTRODUCCIÓN DATOS INICIALES
Vía/s Acceso: SENDA (09014) **Superficie:** 0,0619 Has

Linderos

Norte: FINCA 05212 POLÍGONO 503
Sur: FINCAS 25210 Y 05207 POLÍGONO 503
Este: FINCA 05208 POLÍGONO 503
Oeste SENDA (09014)

Datos Registrales

Registro	Tomo	Libro	Folio	Finca	Inscripción

Datos Adquisición

Fecha **Trasmitente:** **Importe:**
Título Adquisición: **Forma:**
Notas:

Observaciones **Fecha de Baja** **Valor**
216,65 €

INVENTARIO DE BIENES

Nº de Ficha:
078.01.1.5.0040

AYUNTAMIENTO DE: CARDEÑUELA RIOPICO
LOCALIDAD DE: CARDEÑUELA RIOPICO

EPIGRAFE: 1 **Inmuebles**
SUBEPIGRAFE: 5 **Fincas rústicas y terrenos**

Polígono: 503 **Parcela: 25210** **Ref Catastral:**
Paraje: ARENAL 09078A503252100000AR

Datos Generales

Clasificación: Patrimonial **Cultivo:** ERIAL A PASTOS
Cuenta PGCCP: 2001 Fincas Rústicas **Destino:**
Fecha de Alta: 25-nov-2010 **Motivo:** INTRODUCCIÓN DATOS INICIALES
Vía/s Acceso: SENDA (09014) **Superficie:** 0,0420 Has

Linderos

Norte: FINCA 25211 POLÍGONO 503
Sur: FINCAS 05203 A 05206 POLÍGONO 503
Este: FINCA 05207 POLÍGONO 503
Oeste SENDA (09014) Y FINCA 05202 POLÍGONO 503

Datos Registrales

Registro	Tomo	Libro	Folio	Finca	Inscripción

Datos Adquisición

Fecha **Trasmitente:** **Importe:**
Título Adquisición: **Forma:**
Notas:

Observaciones **Fecha de Baja** **Valor**
147,00 €

INVENTARIO DE BIENES

Nº de Ficha:
078.01.1.5.0041

AYUNTAMIENTO DE: CARDEÑUELA RIOPICO
LOCALIDAD DE: CARDEÑUELA RIOPICO

EPIGRAFE: 1 **Inmuebles**
SUBEPIGRAFE: 5 **Fincas rústicas y terrenos**

Polígono: 503 **Parcela: 05200** **Ref Catastral:**
Paraje: ARENAL 09078A503052000000AO

Datos Generales

Clasificación: Patrimonial **Cultivo:** ERIAL A PASTOS
Cuenta PGCCP: 204 Elementos de transporte **Destino:**
Fecha de Alta: 25-nov-2010 **Motivo:** INTRODUCCIÓN DATOS INICIALES
Vía/s Acceso: SENDA (09014) Y CAMINO FUENTE **Superficie:** 0,1748 Has

Linderos

Norte: FINCA 05201 POLÍGONO 503
Sur: CAMINO FUENTE
Este: FINCA 00146 POLÍGONO 503
Oeste SENDA (09014)

Datos Registrales

Registro	Tomo	Libro	Folio	Finca	Inscripción

Datos Adquisición

Fecha **Trasmitente:** **Importe:**
Título Adquisición: **Forma:**
Notas:

Observaciones **Fecha de Baja** **Valor**
611,80 €

INVENTARIO DE BIENES

Nº de Ficha:
078.01.1.5.0042

AYUNTAMIENTO DE: CARDEÑUELA RIOPICO
LOCALIDAD DE: CARDEÑUELA RIOPICO

EPIGRAFE: 1 **Inmuebles**
SUBEPIGRAFE: 5 **Fincas rústicas y terrenos**

Polígono: 503 **Parcela: 20173**
Paraje: PORTEZUELA

Ref Catastral:
09078A503201730000AS

Datos Generales

Clasificación: Patrimonial
Cultivo: LABOR O LABRADIO SECANO
Cuenta PGCCP: 2001 Fincas Rústicas
Destino:
Fecha de Alta: 25-nov-2010 **Motivo:** INTRODUCCIÓN DATOS INICIALES
Vía/s Acceso: SENDA PORTEZUELA **Superficie:** 0,6400 Has

Linderos

Norte: FINCA 10173 POLÍGONO 503
Sur: FINCA 00171 POLÍGONO 503
Este: SENDA PORTEZUELA
Oeste ARROYO LA MATA

Datos Registrales

Registro	Tomo	Libro	Folio	Finca	Inscripción

Datos Adquisición

Fecha **Trasmitente:** **Importe:**
Título Adquisición: **Forma:**
Notas:

Observaciones **Fecha de Baja** **Valor**
4.800,00 €

INVENTARIO DE BIENES

Nº de Ficha:
078.01.1.5.0043

AYUNTAMIENTO DE: CARDEÑUELA RIOPICO
LOCALIDAD DE: CARDEÑUELA RIOPICO

EPIGRAFE: 1 **Inmuebles**
SUBEPIGRAFE: 5 **Fincas rústicas y terrenos**

Polígono: 503 **Parcela: 00172**
Paraje: PORTEZUELA

Ref Catastral:
09078A503001720000AW

Datos Generales

Clasificación: Patrimonial
Cultivo: LABOR O LABRADIO SECANO
Cuenta PGCCP: 2001 Fincas Rústicas
Destino:
Fecha de Alta: 25-nov-2010 **Motivo:** INTRODUCCIÓN DATOS INICIALES
Vía/s Acceso: CAMINO BUTRERAS Y SENDA PORTEZUELA **Superficie:** 0,5360 Has

Linderos

Norte: FINCA 25143 POLÍGONO 503
Sur: SENDA PORTEZUELA
Este: CAMINO BUTRERAS
Oeste SENDA PORTEZUELA

Datos Registrales

Registro	Tomo	Libro	Folio	Finca	Inscripción

Datos Adquisición

Fecha **Trasmitente:** **Importe:**
Título Adquisición: **Forma:**
Notas:

Observaciones **Fecha de Baja** **Valor**
4.020,00 €

INVENTARIO DE BIENES

Nº de Ficha:
078.01.1.5.0044

AYUNTAMIENTO DE: CARDEÑUELA RIOPICO
LOCALIDAD DE: CARDEÑUELA RIOPICO

EPIGRAFE: 1 **Inmuebles**
SUBEPIGRAFE: 5 **Fincas rústicas y terrenos**

Polígono: 503 **Parcela: 00160**
Paraje: SANTA ELENA

Ref Catastral:
09078A503001600000AD

Datos Generales

Clasificación: Patrimonial
Cultivo: LABOR O LABRADIO SECANO
Cuenta PGCCP: 2001 Fincas Rústicas
Destino:
Fecha de Alta: 25-nov-2010 **Motivo:** INTRODUCCIÓN DATOS INICIALES
Vía/s Acceso: CAMINO CAÑUTAS **Superficie:** 1,2480 Has

Linderos

Norte: FINCA 00157 POLÍGONO 503
Sur: FINCA 00161 POLÍGONO 503
Este: CAMINO CAÑUTAS
Oeste DESCUENTO 09043 POLÍGONO 503

Datos Registrales

Registro	Tomo	Libro	Folio	Finca	Inscripción

Datos Adquisición

Fecha **Trasmitente:** **Importe:**
Título Adquisición: **Forma:**
Notas:

Observaciones	Fecha de Baja	Valor
DEL TOTAL DE LA SUPERFICIE 0,8493 HAS. ESTÁN DESTINADAS A LABOR O LABRADÍO SECANO Y 0,3987 HAS. ESTÁN DESTINADAS A PASTOS.		9.360,00 €

INVENTARIO DE BIENES

Nº de Ficha:
078.01.1.5.0045

AYUNTAMIENTO DE: CARDEÑUELA RIOPICO
LOCALIDAD DE: CARDEÑUELA RIOPICO

EPIGRAFE: 1 **Inmuebles**
SUBEPIGRAFE: 5 **Fincas rústicas y terrenos**

Polígono: 502 **Parcela: 15205**
Paraje: GUADEGADEA

Ref Catastral:
09078A502152050000AT

Datos Generales

Clasificación: Patrimonial
Cultivo: ERIAL A PASTOS
Cuenta PGCCP: 2001 Fincas Rústicas
Destino:
Fecha de Alta: 25-nov-2010 **Motivo:** INTRODUCCIÓN DATOS INICIALES
Vía/s Acceso: CAMINO COSTANA **Superficie:** 1,8792 Has

Linderos

Norte: DESCUENTO 09021 Y FINCAS 25206 Y 25207 POLÍGONO 502
Sur: FINCAS 00092, 00089 Y 00088 POLÍGONO 502
Este: CAMINO COSTANA
Oeste FINCA 25201 POLÍGONO 502

Datos Registrales

Registro	Tomo	Libro	Folio	Finca	Inscripción

Datos Adquisición

Fecha **Trasmitente:** **Importe:**
Título Adquisición: **Forma:**
Notas:

Observaciones **Fecha de Baja** **Valor**
6.577,20 €

INVENTARIO DE BIENES

Nº de Ficha:
078.01.1.5.0046

AYUNTAMIENTO DE: CARDEÑUELA RIOPICO
LOCALIDAD DE: CARDEÑUELA RIOPICO

EPIGRAFE: 1 **Inmuebles**
SUBEPIGRAFE: 5 **Fincas rústicas y terrenos**

Polígono: 502 **Parcela: 00088** **Ref Catastral:**
Paraje: PENILLAS 09078A502000880000AI

Datos Generales

Clasificación: Patrimonial **Cultivo:** LABOR O LABRADIO SECANO
Cuenta PGCCP: 2001 Fincas Rústicas **Destino:**
Fecha de Alta: 25-nov-2010 **Motivo:** INTRODUCCIÓN DATOS INICIALES
Vía/s Acceso: CAMINO COSTANA **Superficie:** 0,6000 Has

Linderos

Norte: FINCA 15205 POLÍGONO 502
Sur: DESCUENTO 09025 POLÍGONO 502
Este: CAMINO COSTANA
Oeste FINCA 00089 POLÍGONO 502

Datos Registrales

Registro	Tomo	Libro	Folio	Finca	Inscripción

Datos Adquisición

Fecha **Trasmitente:** **Importe:**
Título Adquisición: **Forma:**
Notas:

Observaciones **Fecha de Baja** **Valor**
4.500,00 €

INVENTARIO DE BIENES

Nº de Ficha:
078.01.1.5.0047

AYUNTAMIENTO DE: CARDEÑUELA RIOPICO
LOCALIDAD DE: CARDEÑUELA RIOPICO

EPIGRAFE: 1 **Inmuebles**
SUBEPIGRAFE: 5 **Fincas rústicas y terrenos**

Polígono: 502 **Parcela: 00087** **Ref Catastral:**
Paraje: COSTANA 09078A502000870000AX

Datos Generales

Clasificación: Patrimonial **Cultivo:** ERIAL A PASTOS
Cuenta PGCCP: 2001 Fincas Rústicas **Destino:**
Fecha de Alta: 25-nov-2010 **Motivo:** INTRODUCCIÓN DATOS INICIALES
Vía/s Acceso: CAMINO COSTANA **Superficie:** 0,3800 Has

Linderos

Norte: DESCUENTO 09027 POLÍGONO 502
Sur: FINCA 05439 POLÍGONO 502
Este: FINCAS 05434 Y 05439 POLÍGONO 502
Oeste CAMINO COSTANA Y FINCA 00090 POLÍGONO 502

Datos Registrales

Registro	Tomo	Libro	Folio	Finca	Inscripción

Datos Adquisición

Fecha **Trasmitente:** **Importe:**
Título Adquisición: **Forma:**
Notas:

Observaciones	Fecha de Baja	Valor
DEL TOTAL DE LA SUPRFICIE 0,0672 HAS. ESTÁN DESTINADAS A LABOR O LABRADÍO SECANO Y 0,3128 HAS. ESTÁN DESTINADAS A PASTOS.		1.330,00 €

INVENTARIO DE BIENES

Nº de Ficha:
078.01.1.5.0048

AYUNTAMIENTO DE: CARDEÑUELA RIOPICO
LOCALIDAD DE: CARDEÑUELA RIOPICO

EPIGRAFE: 1 **Inmuebles**
SUBEPIGRAFE: 5 **Fincas rústicas y terrenos**

Polígono: 502 **Parcela: 05439** **Ref Catastral:**
Paraje: COSTANA 09078A502054390000AL

Datos Generales

Clasificación: Patrimonial **Cultivo:** ERIAL A PASTOS
Cuenta PGCCP: 2001 Fincas Rústicas **Destino:**
Fecha de Alta: 25-nov-2010 **Motivo:** INTRODUCCIÓN DATOS INICIALES
Vía/s Acceso: **Superficie:** 0,5174 Has

Linderos

Norte: FINCA 05434 POLÍGONO 502
Sur: FINCAS 05443 Y 00115 POLÍGONO 502
Este: FINCAS 05533 A 05535 Y 05285 POLÍGONO 502
Oeste FINCAS 00087, 00090, 05440, 05442 Y 05443 POLÍGONO 502

Datos Registrales

Registro	Tomo	Libro	Folio	Finca	Inscripción

Datos Adquisición

Fecha **Trasmitente:** **Importe:**
Título Adquisición: **Forma:**
Notas:

Observaciones **Fecha de Baja** **Valor**
1.810,90 €

INVENTARIO DE BIENES

Nº de Ficha:
078.01.1.5.0049

AYUNTAMIENTO DE: CARDEÑUELA RIOPICO
LOCALIDAD DE: CARDEÑUELA RIOPICO

EPIGRAFE: 1 **Inmuebles**
SUBEPIGRAFE: 5 **Fincas rústicas y terrenos**

Polígono: 502 **Parcela: 20099**
Paraje: LA PLANA

Ref Catastral:
09078A502200990000AS

Datos Generales

Clasificación: Patrimonial
Cultivo: LABOR O LABRADIO SECANO
Cuenta PGCCP: 2001 Fincas Rústicas
Destino:
Fecha de Alta: 25-nov-2010 **Motivo:** INTRODUCCIÓN DATOS INICIALES
Vía/s Acceso: CAMINO (09005) **Superficie:** 0,4091 Has

Linderos

Norte: DESCUENTO 09018 POLÍGONO 502
Sur: FINCAS 05271 A 05275 Y DESCUENTO 09017 POLÍGONO 502
Este: CAMINO (09005)
Oeste DESCUENTO 09051 POLÍGONO 503

Datos Registrales

Registro	Tomo	Libro	Folio	Finca	Inscripción

Datos Adquisición

Fecha **Trasmitente:** **Importe:**
Título Adquisición: **Forma:**
Notas:

Observaciones **Fecha de Baja** **Valor**
3.068,25 €

INVENTARIO DE BIENES

Nº de Ficha:
078.01.1.5.0050

AYUNTAMIENTO DE: CARDEÑUELA RIOPICO
LOCALIDAD DE: CARDEÑUELA RIOPICO

EPIGRAFE: 1 **Inmuebles**
SUBEPIGRAFE: 5 **Fincas rústicas y terrenos**

Polígono: 502 **Parcela: 05274**
Paraje: SAN BARTOLOMÉ

Ref Catastral:
09078A502052740000AA

Datos Generales

Clasificación: Patrimonial
Cultivo: ERIAL A PASTOS
Cuenta PGCCP: 2001 Fincas Rústicas
Destino:
Fecha de Alta: 25-nov-2010 **Motivo:** INTRODUCCIÓN DATOS INICIALES
Vía/s Acceso:
Superficie: 0,0685 Has

Linderos

Norte: FINCA 20099 POLÍGONO 502
Sur: FINCA 15278 POLÍGONO 502
Este: FINCA 05273 POLÍGONO 502
Oeste FINCA 05275 POLÍGONO 502

Datos Registrales

Registro	Tomo	Libro	Folio	Finca	Inscripción

Datos Adquisición

Fecha **Trasmitente:** **Importe:**
Título Adquisición: **Forma:**
Notas:

Observaciones **Fecha de Baja** **Valor**
239,75 €

INVENTARIO DE BIENES

Nº de Ficha:
078.01.1.5.0051

AYUNTAMIENTO DE: CARDEÑUELA RIOPICO
LOCALIDAD DE: CARDEÑUELA RIOPICO

EPIGRAFE: 1 **Inmuebles**
SUBEPIGRAFE: 5 **Fincas rústicas y terrenos**

Polígono: 502 **Parcela: 05279**
Paraje: SAN BARTOLOME

Ref Catastral:
09078A502052790000AP

Datos Generales

Clasificación: Patrimonial
Cultivo: ERIAL A PASTOS
Cuenta PGCCP: 204 Elementos de transporte
Destino:
Fecha de Alta: 25-nov-2010
Motivo: INTRODUCCIÓN DATOS INICIALES
Vía/s Acceso: CAMINO (09005)
Superficie: 0,2446 Has

Linderos

Norte: FINCA 15278 POLÍGONO 502
Sur: FINCAS 05280 Y 00097 POLÍGONO 502
Este: CAMINO (09005)
Oeste DESCUENTO 09017 POLÍGONO 502

Datos Registrales

Registro	Tomo	Libro	Folio	Finca	Inscripción

Datos Adquisición

Fecha **Trasmitente:** **Importe:**
Título Adquisición: **Forma:**
Notas:

Observaciones **Fecha de Baja** **Valor**
856,10 €

INVENTARIO DE BIENES

Nº de Ficha:
078.01.1.5.0052

AYUNTAMIENTO DE: CARDEÑUELA RIOPICO
LOCALIDAD DE: CARDEÑUELA RIOPICO

EPIGRAFE: 1 **Inmuebles**
SUBEPIGRAFE: 5 **Fincas rústicas y terrenos**

Polígono: 502 **Parcela: 10099** **Ref Catastral:**
Paraje: LA PLANA 09078A502100990000AM

Datos Generales

Clasificación: Patrimonial **Cultivo:** ERIAL A PASTOS
Cuenta PGCCP: 2001 Fincas Rústicas **Destino:**
Fecha de Alta: 25-nov-2010 **Motivo:** INTRODUCCIÓN DATOS INICIALES
Vía/s Acceso: **Superficie:** 3,0449 Has

Linderos

Norte: FINCA 00101 POLÍGONO 502
Sur: FINCA 05113 Y DESCUENTO 09015 POLÍGONO 502
Este: FINCA 00100 POLÍGONO 502
Oeste FINCAS 00098, 00097, DESCUENTOS 09016 Y 09017 POLÍGONO 502

Datos Registrales

Registro	Tomo	Libro	Folio	Finca	Inscripción

Datos Adquisición

Fecha **Trasmitente:** **Importe:**
Título Adquisición: **Forma:**
Notas:

Observaciones **Fecha de Baja** **Valor**
10.657,15 €

INVENTARIO DE BIENES

Nº de Ficha:
078.01.1.5.0053

AYUNTAMIENTO DE: CARDEÑUELA RIOPICO
LOCALIDAD DE: CARDEÑUELA RIOPICO

EPIGRAFE: 1 **Inmuebles**
SUBEPIGRAFE: 5 **Fincas rústicas y terrenos**

Polígono: 502 **Parcela: 05113**
Paraje: LA CUESTA

Ref Catastral:
09078A502051130000AA

Datos Generales

Clasificación: Patrimonial
Cultivo: LABOR O LABRADIO SECANO
Cuenta PGCCP: 204 Elementos de transporte
Destino:
Fecha de Alta: 25-nov-2010 **Motivo:** INTRODUCCIÓN DATOS INICIALES
Vía/s Acceso: CAMINO COSTANA **Superficie:** 0,1675 Has

Linderos

Norte: FINCAS 10099 Y 00100 POLÍGONO 502
Sur: CAMINO COSTANA
Este: FINCA 00100 POLÍGONO 502
Oeste DESCUENTO 09015 POLÍGONO 502

Datos Registrales

Registro	Tomo	Libro	Folio	Finca	Inscripción

Datos Adquisición

Fecha **Trasmitente:** **Importe:**
Título Adquisición: **Forma:**
Notas:

Observaciones **Fecha de Baja** **Valor**
1.256,25 €

INVENTARIO DE BIENES

Nº de Ficha:
078.01.1.5.0054

AYUNTAMIENTO DE: CARDEÑUELA RIOPICO
LOCALIDAD DE: CARDEÑUELA RIOPICO

EPIGRAFE: 1 **Inmuebles**
SUBEPIGRAFE: 5 **Fincas rústicas y terrenos**

Polígono: 503 **Parcela: 00186** **Ref Catastral:**
Paraje: CIRUELOS 09078A503001860000AO

Datos Generales

Clasificación: Patrimonial **Cultivo:** LABOR O LABRADIO SECANO
Cuenta PGCCP: 2001 Fincas Rústicas **Destino:**
Fecha de Alta: 25-nov-2010 **Motivo:** INTRODUCCIÓN DATOS INICIALES
Vía/s Acceso: CAMINO (09025) **Superficie:** 0,0360 Has

Linderos

Norte: FINCA 07004 POLÍGONO 503
Sur: CAMINO (09025)
Este: FINCA 07004 POLÍGONO 503
Oeste FINCA 05164 POLÍGONO 503

Datos Registrales

Registro	Tomo	Libro	Folio	Finca	Inscripción

Datos Adquisición

Fecha **Trasmitente:** **Importe:**
Título Adquisición: **Forma:**
Notas:

Observaciones **Fecha de Baja** **Valor**
270,00 €

INVENTARIO DE BIENES

Nº de Ficha:
078.01.1.5.0055

AYUNTAMIENTO DE: CARDEÑUELA RIOPICO
LOCALIDAD DE: CARDEÑUELA RIOPICO

EPIGRAFE: 1 **Inmuebles**
SUBEPIGRAFE: 5 **Fincas rústicas y terrenos**

Polígono: 502 **Parcela: 00105**
Paraje: PRADO VALLES

Ref Catastral:
09078A502001050000AP

Datos Generales

Clasificación: Patrimonial
Cultivo: LABOR O LABRADIO SECANO
Cuenta PGCCP: 2001 Fincas Rústicas
Destino:
Fecha de Alta: 25-nov-2010 **Motivo:** INTRODUCCIÓN DATOS INICIALES
Vía/s Acceso: CAMINO COSTANA **Superficie:** 1,6840 Has

Linderos

Norte: ARROYO PRADO VALLES
Sur: ARROYO CASTILLO
Este: ARROYO PRADO VALLES
Oeste CAMINO COSTANA

Datos Registrales

Registro	Tomo	Libro	Folio	Finca	Inscripción

Datos Adquisición

Fecha **Trasmitente:** **Importe:**
Título Adquisición: **Forma:**
Notas:

Observaciones **Fecha de Baja** **Valor**
12.630,00 €

INVENTARIO DE BIENES

Nº de Ficha:
078.01.1.5.0056

AYUNTAMIENTO DE: CARDEÑUELA RIOPICO
LOCALIDAD DE: CARDEÑUELA RIOPICO

EPIGRAFE: 1 **Inmuebles**
SUBEPIGRAFE: 5 **Fincas rústicas y terrenos**

Polígono: 502 **Parcela: 00111** **Ref Catastral:**
Paraje: LAS FRÍAS 09078A502001110000AF

Datos Generales

Clasificación: Patrimonial
Cultivo: LABOR O LABRADIO SECANO
Cuenta PGCCP: 2001 Fincas Rústicas
Destino:
Fecha de Alta: 25-nov-2010 **Motivo:** INTRODUCCIÓN DATOS INICIALES
Vía/s Acceso:
Superficie: 1,3880 Has

Linderos

Norte: FINCAS 00113, 00110 Y DESCUENTO 09026 POLÍGONO 502
Sur: ARROYO CASTILLO
Este: FINCA 00112 POLÍGONO 502
Oeste DESCUENTO 09009 POLÍGONO 502

Datos Registrales

Registro	Tomo	Libro	Folio	Finca	Inscripción

Datos Adquisición

Fecha **Trasmitente:** **Importe:**
Título Adquisición: **Forma:**
Notas:

Observaciones **Fecha de Baja** **Valor**
10.410,00 €

INVENTARIO DE BIENES

Nº de Ficha:
078.01.1.5.0057

AYUNTAMIENTO DE: CARDEÑUELA RIOPICO
LOCALIDAD DE: CARDEÑUELA RIOPICO

EPIGRAFE: 1 **Inmuebles**
SUBEPIGRAFE: 5 **Fincas rústicas y terrenos**

Polígono: 503 **Parcela: 00133** **Ref Catastral:**
Paraje: CANTILLOS 09078A503001330000AS

Datos Generales

Clasificación: Patrimonial **Cultivo:** LABOR O LABRADIO SECANO
Cuenta PGCCP: 204 Elementos de transporte **Destino:**
Fecha de Alta: 25-nov-2010 **Motivo:** INTRODUCCIÓN DATOS INICIALES
Vía/s Acceso: CAMINO CASTILLO **Superficie:** 0,2240 Has

Linderos

Norte: CAMINO CASTILLO
Sur: FINCAS 00129 A 00132 POLÍGONO 503
Este: CAMINO CASTILLO
Oeste ARROYO CASTILLO

Datos Registrales

Registro	Tomo	Libro	Folio	Finca	Inscripción

Datos Adquisición

Fecha **Trasmitente:** **Importe:**
Título Adquisición: **Forma:**
Notas:

Observaciones **Fecha de Baja** **Valor**
1.680,00 €

INVENTARIO DE BIENES

Nº de Ficha:
078.01.1.5.0058

AYUNTAMIENTO DE: CARDEÑUELA RIOPICO
LOCALIDAD DE: CARDEÑUELA RIOPICO

EPIGRAFE: 1 **Inmuebles**
SUBEPIGRAFE: 5 **Fincas rústicas y terrenos**

Polígono: 502 **Parcela: 00118**
Paraje: LLANO LA PILA

Ref Catastral:
09078A502001180000AI

Datos Generales

Clasificación: Patrimonial
Cultivo: LABOR O LABRADIO SECANO
Cuenta PGCCP: 2001 Fincas Rústicas
Destino:
Fecha de Alta: 25-nov-2010 **Motivo:** INTRODUCCIÓN DATOS INICIALES
Vía/s Acceso: SENDA DUERNA **Superficie:** 1,6760 Has

Linderos

Norte: SENDA DUERNA
Sur: FINCA 05153 Y DESCUENTO 09032 POLÍGONO 502
Este: FINCAS 05187 Y 5536 POLÍGONO 502
Oeste FINCA 00119 POLÍGONO 502

Datos Registrales

Registro	Tomo	Libro	Folio	Finca	Inscripción

Datos Adquisición

Fecha **Trasmitente:** **Importe:**
Título Adquisición: **Forma:**
Notas:

Observaciones	Fecha de Baja	Valor
DEL TOTAL DE LA SUPERFICIE 0,9743 HAS. ESTÁN DESTINADAS A LABOR O LABRADÍO SECANO Y 0,7017 HAS. ESTÁN DESTINADAS A PASTOS.		12.570,00 €

INVENTARIO DE BIENES

Nº de Ficha:
078.01.1.5.0059

AYUNTAMIENTO DE: CARDEÑUELA RIOPICO
LOCALIDAD DE: CARDEÑUELA RIOPICO

EPIGRAFE: 1 **Inmuebles**
SUBEPIGRAFE: 5 **Fincas rústicas y terrenos**

Polígono: 504 **Parcela: 05254**
Paraje: LLANO LA PILA

Ref Catastral:
09078A504052540000AU

Datos Generales

Clasificación: Patrimonial
Cultivo: ERIAL A PASTOS
Cuenta PGCCP: 2001 Fincas Rústicas
Destino:
Fecha de Alta: 25-nov-2010 **Motivo:** INTRODUCCIÓN DATOS INICIALES
Vía/s Acceso: CAMINO DE VILLALVAL A ZALDUENDO **Superficie:** 3,7055 Has

Linderos

Norte: CAMINO DE VILLALVAL A ZALDUENDO
Sur: FINCAS 00237 A 00239 Y DESCUENTO 09002 POLÍGONO 504
Este: CAMINO (09001) POLÍGONO 17 Y FINCA 05293 POLÍGONO 504
Oeste CAMINO DE VILLALVAL A ZALDUENDO

Datos Registrales

Registro	Tomo	Libro	Folio	Finca	Inscripción

Datos Adquisición

Fecha **Trasmitente:** **Importe:**
Título Adquisición: **Forma:**
Notas:

Observaciones **Fecha de Baja** **Valor**
12.969,25 €

INVENTARIO DE BIENES

Nº de Ficha:
078.01.1.5.0060

AYUNTAMIENTO DE: CARDEÑUELA RIOPICO
LOCALIDAD DE: CARDEÑUELA RIOPICO

EPIGRAFE: 1 **Inmuebles**
SUBEPIGRAFE: 5 **Fincas rústicas y terrenos**

Polígono: 503 **Parcela: 00229**
Paraje: DERECHOS DE VALDEMUÑOZ

Ref Catastral:
09078A503002290000AU

Datos Generales

Clasificación: Patrimonial
Cultivo: LABOR O LABRADIO SECANO
Cuenta PGCCP: 2001 Fincas Rústicas
Destino:
Fecha de Alta: 26-nov-2010 **Motivo:** INTRODUCCIÓN DATOS INICIALES
Vía/s Acceso: CAMINO (09030) Y CAMINO (09031) **Superficie:** 1,9240 Has

Linderos

Norte: CAMINO (09031) Y FINCA 00228 POLÍGONO 503
Sur: CAMINO (09030), FINCAS 00226 Y 00230 POLÍGONO 503
Este: FINCA 00231 POLÍGONO 503
Oeste FINCA 00226 POLÍGONO 503

Datos Registrales

Registro	Tomo	Libro	Folio	Finca	Inscripción

Datos Adquisición

Fecha **Trasmitente:** **Importe:**
Título Adquisición: **Forma:**
Notas:

Observaciones **Fecha de Baja** **Valor**
14.430,00 €

INVENTARIO DE BIENES

Nº de Ficha:
078.01.1.5.0061

AYUNTAMIENTO DE: CARDEÑUELA RIOPICO
LOCALIDAD DE: CARDEÑUELA RIOPICO

EPIGRAFE: 1 **Inmuebles**
SUBEPIGRAFE: 5 **Fincas rústicas y terrenos**

Polígono: 503 **Parcela: 05188** **Ref Catastral:**
Paraje: MATON 09078A503051880000AY

Datos Generales

Clasificación: Patrimonial **Cultivo:** LABOR O LABRADIO SECANO
Cuenta PGCCP: 204 Elementos de transporte **Destino:**
Fecha de Alta: 26-nov-2010 **Motivo:** INTRODUCCIÓN DATOS INICIALES
Vía/s Acceso: **Superficie:** 0,0662 Has

Linderos

Norte: FINCA 00183 POLÍGONO 503
Sur: DESCUENTO 09054 POLÍGONO 503
Este: FINCA 05189 POLÍGONO 503
Oeste FINCA 05187 POLÍGONO 503

Datos Registrales

Registro	Tomo	Libro	Folio	Finca	Inscripción

Datos Adquisición

Fecha **Trasmitente:** **Importe:**
Título Adquisición: **Forma:**
Notas:

Observaciones **Fecha de Baja** **Valor**
496,50 €

INVENTARIO DE BIENES

Nº de Ficha:
078.01.1.5.0062

AYUNTAMIENTO DE: CARDEÑUELA RIOPICO
LOCALIDAD DE: CARDEÑUELA RIOPICO

EPIGRAFE: 1 **Inmuebles**
SUBEPIGRAFE: 5 **Fincas rústicas y terrenos**

Polígono: 503 **Parcela: 15210** **Ref Catastral:**
Paraje: MATON 09078A503152100000AG

Datos Generales

Clasificación: Patrimonial **Cultivo:** ERIAL A PASTOS
Cuenta PGCCP: 2001 Fincas Rústicas **Destino:**
Fecha de Alta: 26-nov-2010 **Motivo:** INTRODUCCIÓN DATOS INICIALES
Vía/s Acceso: **Superficie:** 0,1268 Has

Linderos

Norte: FINCA 25209 POLÍGONO 503
Sur: FINCA 05226 POLÍGONO 503
Este: FINCA 05190 POLÍGONO 503
Oeste DESCUENTO 09054 POLÍGONO 503

Datos Registrales

Registro	Tomo	Libro	Folio	Finca	Inscripción

Datos Adquisición

Fecha **Trasmitente:** **Importe:**
Título Adquisición: **Forma:**
Notas:

Observaciones **Fecha de Baja** **Valor**
443,80 €

INVENTARIO DE BIENES

Nº de Ficha:
078.01.1.5.0063

AYUNTAMIENTO DE: CARDEÑUELA RIOPICO
LOCALIDAD DE: CARDEÑUELA RIOPICO

EPIGRAFE: 1 **Inmuebles**
SUBEPIGRAFE: 5 **Fincas rústicas y terrenos**

Polígono: 503 **Parcela: 05226**
Paraje: ALTO LA MALENA

Ref Catastral:
09078A503052260000AT

Datos Generales

Clasificación: Patrimonial
Cultivo: ERIAL A PASTOS
Cuenta PGCCP: 2001 Fincas Rústicas
Destino:
Fecha de Alta: 26-nov-2010 **Motivo:** INTRODUCCIÓN DATOS INICIALES
Vía/s Acceso:
Superficie: 2,6930 Has

Linderos

Norte: FINCAS 15210, 5190 Y DESCUENTO 09054 POLÍGONO 503
Sur: FINCA 15175 POLÍGONO 503
Este: FINCAS 05225, 05224 Y 05227 POLÍGONO 503
Oeste FINCAS 15211 Y 05173 POLÍGONO 503

Datos Registrales

Registro	Tomo	Libro	Folio	Finca	Inscripción

Datos Adquisición

Fecha **Trasmitente:** **Importe:**
Título Adquisición: **Forma:**
Notas:

Observaciones **Fecha de Baja** **Valor**
9.425,50 €

INVENTARIO DE BIENES

Nº de Ficha:
078.01.1.5.0064

AYUNTAMIENTO DE: CARDEÑUELA RIOPICO
LOCALIDAD DE: CARDEÑUELA RIOPICO

EPIGRAFE: 1 **Inmuebles**
SUBEPIGRAFE: 5 **Fincas rústicas y terrenos**

Polígono: 503 **Parcela: 05227**
Paraje: ALTO LA MALENA

Ref Catastral:
09078A503052270000AF

Datos Generales

Clasificación: Patrimonial
Cultivo: ERIAL A PASTOS
Cuenta PGCCP: 204 Elementos de transporte
Destino:
Fecha de Alta: 26-nov-2010
Motivo: INTRODUCCIÓN DATOS INICIALES
Vía/s Acceso:
Superficie: 0,1795 Has

Linderos

Norte: FINCA 05223 POLÍGONO 503
Sur: FINCA 15175 POLÍGONO 503
Este: FINCA 00226 POLÍGONO 503
Oeste FINCAS 05226 Y 15175 POLÍGONO 503

Datos Registrales

Registro	Tomo	Libro	Folio	Finca	Inscripción

Datos Adquisición

Fecha **Trasmitente:** **Importe:**
Título Adquisición: **Forma:**
Notas:

Observaciones **Fecha de Baja** **Valor**
628,25 €

INVENTARIO DE BIENES

Nº de Ficha:
078.01.1.5.0065

AYUNTAMIENTO DE: CARDEÑUELA RIOPICO
LOCALIDAD DE: CARDEÑUELA RIOPICO

EPIGRAFE: 1 **Inmuebles**
SUBEPIGRAFE: 5 **Fincas rústicas y terrenos**

Polígono: 503 **Parcela: 15211** **Ref Catastral:**
Paraje: MATON 09078A503152110000AQ

Datos Generales

Clasificación: Patrimonial **Cultivo:** ERIAL A PASTOS
Cuenta PGCCP: 204 Elementos de transporte **Destino:**
Fecha de Alta: 26-nov-2010 **Motivo:** INTRODUCCIÓN DATOS INICIALES
Vía/s Acceso: **Superficie:** 1,6184 Has

Linderos

Norte: FINCAS 25173, 15713, 15174 Y 25175 POLÍGONO 503
Sur: FINCAS 05173, 25174, 15167, 15168 Y 05169 POLÍGONO 503
Este: FINCAS 05185, 05226 Y DESCUENTO 09054 POLÍGONO 503
Oeste FINCA 00190 POLÍGONO 503

Datos Registrales

Registro	Tomo	Libro	Folio	Finca	Inscripción

Datos Adquisición

Fecha **Trasmitente:** **Importe:**
Título Adquisición: **Forma:**
Notas:

Observaciones **Fecha de Baja** **Valor**
5.664,40 €

INVENTARIO DE BIENES

Nº de Ficha:
078.01.1.5.0066

AYUNTAMIENTO DE: CARDEÑUELA RIOPICO
LOCALIDAD DE: CARDEÑUELA RIOPICO

EPIGRAFE: 1 **Inmuebles**
SUBEPIGRAFE: 5 **Fincas rústicas y terrenos**

Polígono: 503 **Parcela: 05169**
Paraje: ALTO LA MALENA

Ref Catastral:
09078A503051690000AR

Datos Generales

Clasificación: Patrimonial
Cultivo: ERIAL A PASTOS
Cuenta PGCCP: 2001 Fincas Rústicas
Destino:
Fecha de Alta: 26-nov-2010 **Motivo:** INTRODUCCIÓN DATOS INICIALES
Vía/s Acceso:
Superficie: 0,1610 Has

Linderos

Norte: FINCA 15211 POLÍGONO 503
Sur: FINCA 15168 POLÍGONO 503
Este: FINCA 15211 POLÍGONO 503
Oeste FINCAS 00190 Y 00191 POLÍGONO 503

Datos Registrales

Registro	Tomo	Libro	Folio	Finca	Inscripción

Datos Adquisición

Fecha **Trasmitente:** **Importe:**
Título Adquisición: **Forma:**
Notas:

Observaciones **Fecha de Baja** **Valor**
563,50 €

INVENTARIO DE BIENES

Nº de Ficha:
078.01.1.5.0067

AYUNTAMIENTO DE: CARDEÑUELA RIOPICO
LOCALIDAD DE: CARDEÑUELA RIOPICO

EPIGRAFE: 1 **Inmuebles**
SUBEPIGRAFE: 5 **Fincas rústicas y terrenos**

Polígono: 503 **Parcela: 15168**
Paraje: ALTO LA MALENA

Ref Catastral:
09078A503151680000AU

Datos Generales

Clasificación: Patrimonial
Cultivo: ERIAL A PASTOS
Cuenta PGCCP: 2001 Fincas Rústicas
Destino:
Fecha de Alta: 26-nov-2010 **Motivo:** INTRODUCCIÓN DATOS INICIALES
Vía/s Acceso:
Superficie: 0,2474 Has

Linderos

Norte: FINCA 05169 POLÍGONO 503
Sur: FINCA 15167 POLÍGONO 503
Este: FINCA 15211 POLÍGONO 503
Oeste FINCAS 00191 Y 00192 POLÍGONO 503

Datos Registrales

Registro	Tomo	Libro	Folio	Finca	Inscripción

Datos Adquisición

Fecha **Trasmitente:** **Importe:**
Título Adquisición: **Forma:**
Notas:

Observaciones **Fecha de Baja** **Valor**
865,90 €

INVENTARIO DE BIENES

Nº de Ficha:
078.01.1.5.0068

AYUNTAMIENTO DE: CARDEÑUELA RIOPICO
LOCALIDAD DE: CARDEÑUELA RIOPICO

EPIGRAFE: 1 **Inmuebles**
SUBEPIGRAFE: 5 **Fincas rústicas y terrenos**

Polígono: 503 **Parcela: 15167** **Ref Catastral:**
Paraje: ALTO LA MALENA 09078A503151670000AZ

Datos Generales

Clasificación: Patrimonial **Cultivo:** ERIAL A PASTOS
Cuenta PGCCP: 2001 Fincas Rústicas **Destino:**
Fecha de Alta: 26-nov-2010 **Motivo:** INTRODUCCIÓN DATOS INICIALES
Vía/s Acceso: **Superficie:** 0,1202 Has

Linderos

Norte: FINCA 15168 POLÍGONO 503
Sur: FINCA 15166 POLÍGONO 503
Este: FINCA 15211 Y 25174 POLÍGONO 503
Oeste FINCA 00192 POLÍGONO 503

Datos Registrales

Registro	Tomo	Libro	Folio	Finca	Inscripción

Datos Adquisición

Fecha **Trasmitente:** **Importe:**
Título Adquisición: **Forma:**
Notas:

Observaciones **Fecha de Baja** **Valor**
420,70 €

INVENTARIO DE BIENES

Nº de Ficha:
078.01.1.5.0069

AYUNTAMIENTO DE: CARDEÑUELA RIOPICO
LOCALIDAD DE: CARDEÑUELA RIOPICO

EPIGRAFE: 1 **Inmuebles**
SUBEPIGRAFE: 5 **Fincas rústicas y terrenos**

Polígono: 503 **Parcela: 15166** **Ref Catastral:**
Paraje: ALTO LA MALENA 09078A503151660000AS

Datos Generales

Clasificación: Patrimonial **Cultivo:** ERIAL A PASTOS
Cuenta PGCCP: 2001 Fincas Rústicas **Destino:**
Fecha de Alta: 26-nov-2010 **Motivo:** INTRODUCCIÓN DATOS INICIALES
Vía/s Acceso: **Superficie:** 0,1070 Has

Linderos

Norte: FINCA 15167 POLÍGONO 503
Sur: FINCA 25165 POLÍGONO 503
Este: FINCA 25174 POLÍGONO 503
Oeste FINCA 00192 POLÍGONO 503

Datos Registrales

Registro	Tomo	Libro	Folio	Finca	Inscripción

Datos Adquisición

Fecha **Trasmitente:** **Importe:**
Título Adquisición: **Forma:**
Notas:

Observaciones **Fecha de Baja** **Valor**
374,50 €

INVENTARIO DE BIENES

Nº de Ficha:
078.01.1.5.0070

AYUNTAMIENTO DE: CARDEÑUELA RIOPICO
LOCALIDAD DE: CARDEÑUELA RIOPICO

EPIGRAFE: 1 **Inmuebles**
SUBEPIGRAFE: 5 **Fincas rústicas y terrenos**

Polígono: 503 **Parcela: 25174**
Paraje: ALTO LA MALENA

Ref Catastral:
09078A503251740000AM

Datos Generales

Clasificación: Patrimonial
Cultivo: ERIAL A PASTOS
Cuenta PGCCP: 2001 Fincas Rústicas
Destino:
Fecha de Alta: 26-nov-2010 **Motivo:** INTRODUCCIÓN DATOS INICIALES
Vía/s Acceso:
Superficie: 0,1289 Has

Linderos

Norte: FINCA 15211 POLÍGONO 503
Sur: FINCA 05173 POLÍGONO 503
Este: FINCA 05173 POLÍGONO 503
Oeste FINCAS 15167 Y 15166 POLÍGONO 503

Datos Registrales

Registro	Tomo	Libro	Folio	Finca	Inscripción

Datos Adquisición

Fecha **Trasmitente:** **Importe:**
Título Adquisición: **Forma:**
Notas:

Observaciones **Fecha de Baja** **Valor**
451,15 €

INVENTARIO DE BIENES

Nº de Ficha:
078.01.1.5.0071

AYUNTAMIENTO DE: CARDEÑUELA RIOPICO
LOCALIDAD DE: CARDEÑUELA RIOPICO

EPIGRAFE: 1 **Inmuebles**
SUBEPIGRAFE: 5 **Fincas rústicas y terrenos**

Polígono: 503 **Parcela: 05173**
Paraje: ALTO LA MALENA

Ref Catastral:
09078A503051730000AD

Datos Generales

Clasificación: Patrimonial
Cultivo: LABOR O LABRADIO SECANO
Cuenta PGCCP: 2001 Fincas Rústicas
Destino:
Fecha de Alta: 26-nov-2010 **Motivo:** INTRODUCCIÓN DATOS INICIALES
Vía/s Acceso:
Superficie: 0,1543 Has

Linderos

Norte: FINCAS 15211 Y 25174 POLÍGONO 503
Sur: FINCA 05172 POLÍGONO 503
Este: FINCAS 05226 Y 15175 POLÍGONO 503
Oeste FINCA 25165 POLÍGONO 503

Datos Registrales

Registro	Tomo	Libro	Folio	Finca	Inscripción

Datos Adquisición

Fecha **Trasmitente:** **Importe:**
Título Adquisición: **Forma:**
Notas:

Observaciones	Fecha de Baja	Valor
DEL TOTAL DE LA SUPERFICIE 0,0825 HAS. ESTÁN DESTINADAS A LABOR O LABRADÍO SECANO Y 0,0718 HAS. ESTÁN DESTINADAS A PASTOS.		1.157,25 €

INVENTARIO DE BIENES

Nº de Ficha:
078.01.1.5.0072

AYUNTAMIENTO DE: CARDEÑUELA RIOPICO
LOCALIDAD DE: CARDEÑUELA RIOPICO

EPIGRAFE: 1 **Inmuebles**
SUBEPIGRAFE: 5 **Fincas rústicas y terrenos**

Polígono: 503 **Parcela: 15175**
Paraje: ALTO LA MALENA

Ref Catastral:
09078A503151750000AB

Datos Generales

Clasificación: Patrimonial
Cultivo: ERIAL A PASTOS
Cuenta PGCCP: 2001 Fincas Rústicas
Destino:
Fecha de Alta: 26-nov-2010 **Motivo:** INTRODUCCIÓN DATOS INICIALES
Vía/s Acceso:
Superficie: 2,3265 Has

Linderos

Norte: FINCAS 05170 A 05173, 05226 Y 05227 POLÍGONO 503
Sur: FINCAS 15175, 25177, 00209, 00210 Y 00213 A 00216 POLÍGONO 503
Este: FINCA 00226 POLÍGONO 503
Oeste FINCAS 00194, 05163 Y 15164 POLÍGONO 503

Datos Registrales

Registro	Tomo	Libro	Folio	Finca	Inscripción

Datos Adquisición

Fecha **Trasmitente:** **Importe:**
Título Adquisición: **Forma:**
Notas:

Observaciones	Fecha de Baja	Valor
DENTRO SE ENCUENTRA LA FINCA 25176 POLÍGONO 503		8.142,75 €

INVENTARIO DE BIENES

Nº de Ficha:
078.01.1.5.0073

AYUNTAMIENTO DE: CARDEÑUELA RIOPICO
LOCALIDAD DE: CARDEÑUELA RIOPICO

EPIGRAFE: 1 **Inmuebles**
SUBEPIGRAFE: 5 **Fincas rústicas y terrenos**

Polígono: 8 **Parcela: 00088** **Ref Catastral:**
Paraje: MONTE CHOPERA 09078A008000880000SY

Datos Generales

Clasificación: Patrimonial **Cultivo:** LABOR O LABRADIO SECANO
Cuenta PGCCP: 2001 Fincas Rústicas **Destino:**
Fecha de Alta: 26-nov-2010 **Motivo:** INTRODUCCIÓN DATOS INICIALES
Vía/s Acceso: **Superficie:** 0,1644 Has

Linderos

Norte: RÍO PICO
Sur: CASCO URBANO DE CARDEÑUELA RIOPICO, FINCAS 00086 Y 00087 POLÍGONO 8
Este: ARROYO
Oeste FINCAS 00091 Y 00089 POLÍGONO 8

Datos Registrales

Registro	Tomo	Libro	Folio	Finca	Inscripción

Datos Adquisición

Fecha **Trasmitente:** **Importe:** 0,00 €
Título Adquisición: **Forma:**
Notas:

Observaciones

Fecha de Baja	Valor
20-feb-2012	1.233,00 €

INVENTARIO DE BIENES

Nº de Ficha:
078.01.1.5.0074

AYUNTAMIENTO DE: CARDEÑUELA RIOPICO
LOCALIDAD DE: CARDEÑUELA RIOPICO

EPIGRAFE: 1 **Inmuebles**
SUBEPIGRAFE: 5 **Fincas rústicas y terrenos**

Polígono: 505 **Parcela: 00323** **Ref Catastral:**
Paraje: CARREPIALANO 09078A505003230000AP

Datos Generales

Clasificación: Patrimonial **Cultivo:** LABOR O LABRADIO SECANO
Cuenta PGCCP: 204 Elementos de transporte **Destino:**
Fecha de Alta: 26-nov-2010 **Motivo:** INTRODUCCIÓN DATOS INICIALES
Vía/s Acceso: CAMINO IBEAS **Superficie:** 0,1720 Has

Linderos

Norte: CAMINO IBEAS
Sur: CAMINO IBEAS
Este: CAMINO IBEAS
Oeste FINCA 00285 POLÍGONO 505

Datos Registrales

Registro	Tomo	Libro	Folio	Finca	Inscripción

Datos Adquisición

Fecha **Trasmitente:** **Importe:**
Título Adquisición: **Forma:**
Notas:

Observaciones **Fecha de Baja** **Valor**
1.290,00 €

INVENTARIO DE BIENES

Nº de Ficha:
078.01.1.5.0075

AYUNTAMIENTO DE: CARDEÑUELA RIOPICO
LOCALIDAD DE: CARDEÑUELA RIOPICO

EPIGRAFE: 1 **Inmuebles**
SUBEPIGRAFE: 5 **Fincas rústicas y terrenos**

Polígono: 505 **Parcela: 00311**
Paraje: LA SERNA

Ref Catastral:
09078A505003110000AZ

Datos Generales

Clasificación: Patrimonial
Cultivo: LABOR O LABRADIO SECANO
Cuenta PGCCP: 2001 Fincas Rústicas
Destino:
Fecha de Alta: 26-nov-2010 **Motivo:** INTRODUCCIÓN DATOS INICIALES
Vía/s Acceso: CAMINO DE CARDEÑUELA A ATAPUERCA II **Superficie:** 0,8940 Has

Linderos

Norte: CAMINO DE CARDEÑUELA A ATAPUERCA II Y DESCUENTO 09018 POLÍGONO 505
Sur: FINCAS 00312 Y 25060 POLÍGONO 505
Este: FINCAS 00315 POLÍGONO 505
Oeste FINCAS 00310 POLÍGONO 505

Datos Registrales

Registro	Tomo	Libro	Folio	Finca	Inscripción

Datos Adquisición

Fecha **Trasmitente:** **Importe:**
Título Adquisición: **Forma:**
Notas:

Observaciones **Fecha de Baja** **Valor**
6.705,00 €

INVENTARIO DE BIENES

Nº de Ficha:
078.01.1.5.0076

AYUNTAMIENTO DE: CARDEÑUELA RIOPICO
LOCALIDAD DE: CARDEÑUELA RIOPICO

EPIGRAFE: 1 **Inmuebles**
SUBEPIGRAFE: 5 **Fincas rústicas y terrenos**

Polígono: 505 **Parcela: 00321**
Paraje: LOS ESCUDOS

Ref Catastral:
09078A505003210000AG

Datos Generales

Clasificación: Patrimonial
Cultivo: LABOR O LABRADIO SECANO
Cuenta PGCCP: 2001 Fincas Rústicas
Destino:
Fecha de Alta: 26-nov-2010 **Motivo:** INTRODUCCIÓN DATOS INICIALES
Vía/s Acceso:
Superficie: 0,2200 Has

Linderos

Norte: DESCUENTO 09019 POLÍGONO 505
Sur: FINCA 00320 POLÍGONO 505
Este: FINCA 00322 POLÍGONO 505
Oeste FINCA 00318 POLÍGONO 505

Datos Registrales

Registro	Tomo	Libro	Folio	Finca	Inscripción

Datos Adquisición

Fecha **Trasmitente:** **Importe:**
Título Adquisición: **Forma:**
Notas:

Observaciones **Fecha de Baja** **Valor**
1.650,00 €

INVENTARIO DE BIENES

Nº de Ficha:
078.01.1.5.0077

AYUNTAMIENTO DE: CARDEÑUELA RIOPICO
LOCALIDAD DE: CARDEÑUELA RIOPICO

EPIGRAFE: 1 **Inmuebles**
SUBEPIGRAFE: 5 **Fincas rústicas y terrenos**

Polígono: 501 **Parcela: 09014** **Ref Catastral:**
Paraje: RIBAZO 09078A501090140000AZ

Datos Generales

Clasificación: Patrimonial **Cultivo:** OTROS
Cuenta PGCCP: 204 Elementos de transporte **Destino:**
Fecha de Alta: 26-nov-2010 **Motivo:** INTRODUCCIÓN DATOS INICIALES
Vía/s Acceso: CAMINO (09006) **Superficie:** 0,0487 Has

Linderos

Norte: FINCAS 00029 Y 00030 POLÍGONO 501
Sur: FINCA 00029 POLÍGONO 501
Este: CAMINO (09006)
Oeste FINCA 00029 POLÍGONO 501

Datos Registrales

Registro	Tomo	Libro	Folio	Finca	Inscripción

Datos Adquisición

Fecha **Trasmitente:** **Importe:**
Título Adquisición: **Forma:**
Notas:

Observaciones **Fecha de Baja** **Valor**
24,35 €

INVENTARIO DE BIENES

Nº de Ficha:
078.01.1.5.0078

AYUNTAMIENTO DE: CARDEÑUELA RIOPICO
LOCALIDAD DE: CARDEÑUELA RIOPICO

EPIGRAFE: 1 **Inmuebles**
SUBEPIGRAFE: 5 **Fincas rústicas y terrenos**

Polígono: 501 **Parcela: 09015** **Ref Catastral:**
Paraje: RIBAZO 09078A501090150000AU

Datos Generales

Clasificación: Patrimonial **Cultivo:** OTROS
Cuenta PGCCP: 2001 Fincas Rústicas **Destino:**
Fecha de Alta: 26-nov-2010 **Motivo:** INTRODUCCIÓN DATOS INICIALES
Vía/s Acceso: CAMINO DE VILLALVAL A RUBENA Y CAMINO REAL DE BURGOS A OLMOS **Superficie:** 0,1978 Has

Linderos

Norte: FINCA 00028 POLÍGONO 501
Sur: CAMINO REAL DE BURGOS A OLMOS
Este: CAMINO DE VILLALVAL A RUBENA
Oeste FINCAS 00027 Y 00028 POLÍGONO 501

Datos Registrales

Registro	Tomo	Libro	Folio	Finca	Inscripción

Datos Adquisición

Fecha **Trasmitente:** **Importe:**
Título Adquisición: **Forma:**
Notas:

Observaciones **Fecha de Baja** **Valor**
98,90 €

INVENTARIO DE BIENES

Nº de Ficha:
078.01.1.5.0079

AYUNTAMIENTO DE: CARDEÑUELA RIOPICO
LOCALIDAD DE: CARDEÑUELA RIOPICO

EPIGRAFE: 1 **Inmuebles**
SUBEPIGRAFE: 5 **Fincas rústicas y terrenos**

Polígono: 501 **Parcela: 09016** **Ref Catastral:**
Paraje: RIBAZO 09078A501090160000AH

Datos Generales

Clasificación: Patrimonial **Cultivo:** OTROS
Cuenta PGCCP: 2001 Fincas Rústicas **Destino:**
Fecha de Alta: 26-nov-2010 **Motivo:** INTRODUCCIÓN DATOS INICIALES
Vía/s Acceso: CAMINO DE VILLALVAL A RUBENA Y SENDA LOS COTOS **Superficie:** 0,1825 Has

Linderos

Norte: CAMINO DE VILLALVAL A RUBENA
Sur: CAMINO DE VILLALVAL A RUBENA
Este: SENDA LOS COTOS, FINCAS 00051 A 00054 Y 00056 POLÍGONO 501
Oeste CAMINO DE VILLALVAL A RUBENA

Datos Registrales

Registro	Tomo	Libro	Folio	Finca	Inscripción

Datos Adquisición

Fecha **Trasmitente:** **Importe:**
Título Adquisición: **Forma:**
Notas:

Observaciones **Fecha de Baja** **Valor**
91,25 €

INVENTARIO DE BIENES

Nº de Ficha:
078.01.1.5.0080

AYUNTAMIENTO DE: CARDEÑUELA RIOPICO
LOCALIDAD DE: CARDEÑUELA RIOPICO

EPIGRAFE: 1 **Inmuebles**
SUBEPIGRAFE: 5 **Fincas rústicas y terrenos**

Polígono: 502 **Parcela: 09028** **Ref Catastral:**
Paraje: RIBAZO 09078A502090280000AB

Datos Generales

Clasificación: Patrimonial **Cultivo:** OTROS
Cuenta PGCCP: 2001 Fincas Rústicas **Destino:**
Fecha de Alta: 26-nov-2010 **Motivo:** INTRODUCCIÓN DATOS INICIALES
Vía/s Acceso: SENDA DE BURGOS **Superficie:** 0,3312 Has

Linderos

Norte: FINCAS 00075 A 00082 POLÍGONO 502
Sur: SENDA DE BURGOS
Este: SENDA DE BURGOS
Oeste FINCA 00075 POLÍGONO 502

Datos Registrales

Registro	Tomo	Libro	Folio	Finca	Inscripción

Datos Adquisición

Fecha **Trasmitente:** **Importe:**
Título Adquisición: **Forma:**
Notas:

Observaciones **Fecha de Baja** **Valor**
165,60 €

INVENTARIO DE BIENES

Nº de Ficha:
078.01.1.5.0081

AYUNTAMIENTO DE: CARDEÑUELA RIOPICO
LOCALIDAD DE: CARDEÑUELA RIOPICO

EPIGRAFE: 1 **Inmuebles**
SUBEPIGRAFE: 5 **Fincas rústicas y terrenos**

Polígono: 202 **Parcela: 09021** **Ref Catastral:**
Paraje: RIBAZO 09078A502090210000AE

Datos Generales

Clasificación: Patrimonial **Cultivo:** OTROS
Cuenta PGCCP: 2001 Fincas Rústicas **Destino:**
Fecha de Alta: 26-nov-2010 **Motivo:** INTRODUCCIÓN DATOS INICIALES
Vía/s Acceso: CAMINO VILLALVAL A ATAPUERCA, SENDA DE BURGOS, CAMINO COSTANA Y CAMINO (09005) **Superficie:** 0,5133 Has

Linderos

Norte: SENDA DE BURGOS
Sur: FINCAS 15205, 25207, 25206, 25201, 00092 A 00096 Y 00102 POLÍGONO 502
Este: SENDA DE BURGOS Y CAMINO COSTANA
Oeste CAMINO (09005) POLÍGONO 502

Datos Registrales

Registro	Tomo	Libro	Folio	Finca	Inscripción

Datos Adquisición

Fecha **Trasmitente:** **Importe:**
Título Adquisición: **Forma:**
Notas:

Observaciones **Fecha de Baja** **Valor**
256,65 €

INVENTARIO DE BIENES

Nº de Ficha:
078.01.1.5.0082

AYUNTAMIENTO DE: CARDEÑUELA RIOPICO
LOCALIDAD DE: CARDEÑUELA RIOPICO

EPIGRAFE: 1 **Inmuebles**
SUBEPIGRAFE: 5 **Fincas rústicas y terrenos**

Polígono: 502 **Parcela: 09018** **Ref Catastral:**
Paraje: RIBAZO 09078A502090180000AE

Datos Generales

Clasificación: Patrimonial **Cultivo:** OTROS
Cuenta PGCCP: 2001 Fincas Rústicas **Destino:**
Fecha de Alta: 26-nov-2010 **Motivo:** INTRODUCCIÓN DATOS INICIALES
Vía/s Acceso: CAMINO VILLALVAL A ATAPUERCA Y CAMINO (09005) **Superficie:** 0,0483 Has

Linderos

Norte: CAMINO VILLALVAL A ATAPUERCA
Sur: FINCA 20099 POLÍGONO 502
Este: CAMINO (09005) POLÍGONO 502
Oeste DESCUENTO 09051 POLÍGONO 502

Datos Registrales

Registro	Tomo	Libro	Folio	Finca	Inscripción

Datos Adquisición

Fecha **Trasmitente:** **Importe:**
Título Adquisición: **Forma:**
Notas:

Observaciones **Fecha de Baja** **Valor**
24,15 €

INVENTARIO DE BIENES

Nº de Ficha:
078.01.1.5.0083

AYUNTAMIENTO DE: CARDEÑUELA RIOPICO
LOCALIDAD DE: CARDEÑUELA RIOPICO

EPIGRAFE: 1 **Inmuebles**
SUBEPIGRAFE: 5 **Fincas rústicas y terrenos**

Polígono: 503 **Parcela: 09051** **Ref Catastral:**
Paraje: RIBAZO 09078A503090510000AM

Datos Generales

Clasificación: Patrimonial **Cultivo:** OTROS
Cuenta PGCCP: 2001 Fincas Rústicas **Destino:**
Fecha de Alta: 26-nov-2010 **Motivo:** INTRODUCCIÓN DATOS INICIALES
Vía/s Acceso: CAMINO DE VILLALVAL A RUBENA **Superficie:** 0,1579 Has

Linderos

Norte: CAMINO DE VILLALVAL A RUBENA
Sur: CAMINO DE VILLALVAL A RUBENA
Este: DESCUENTOS 09018, 09017, FINCAS 20099 Y 00098 POLÍGONO 502
Oeste CAMINO DE VILLALVAL A RUBENA

Datos Registrales

Registro	Tomo	Libro	Folio	Finca	Inscripción

Datos Adquisición

Fecha **Trasmitente:** **Importe:**
Título Adquisición: **Forma:**
Notas:

Observaciones **Fecha de Baja** **Valor**
78,95 €

INVENTARIO DE BIENES

Nº de Ficha:
078.01.1.5.0084

AYUNTAMIENTO DE: CARDEÑUELA RIOPICO
LOCALIDAD DE: CARDEÑUELA RIOPICO

EPIGRAFE: 1 **Inmuebles**
SUBEPIGRAFE: 5 **Fincas rústicas y terrenos**

Polígono: 502 **Parcela: 09017** **Ref Catastral:**
Paraje: RIBAZO 09078A502090170000AJ

Datos Generales

Clasificación: Patrimonial **Cultivo:** OTROS
Cuenta PGCCP: 2001 Fincas Rústicas **Destino:**
Fecha de Alta: 26-nov-2010 **Motivo:** INTRODUCCIÓN DATOS INICIALES
Vía/s Acceso: **Superficie:** 0,3085 Has

Linderos

Norte: FINCA 20099 POLÍGONO 502
Sur: FINCA 10099 POLÍGONO 502
Este: FINCAS 05275, 15278, 05279, 05280 Y 00097 POLÍGONO 502
Oeste DESCUENTO 09051 POLÍGONO 503 Y FINCA 00098 POLÍGONO 502

Datos Registrales

Registro	Tomo	Libro	Folio	Finca	Inscripción

Datos Adquisición

Fecha **Trasmitente:** **Importe:**
Título Adquisición: **Forma:**
Notas:

Observaciones **Fecha de Baja** **Valor**
154,25 €

INVENTARIO DE BIENES

Nº de Ficha:
078.01.1.5.0085

AYUNTAMIENTO DE: CARDEÑUELA RIOPICO
LOCALIDAD DE: CARDEÑUELA RIOPICO

EPIGRAFE: 1 **Inmuebles**
SUBEPIGRAFE: 5 **Fincas rústicas y terrenos**

Polígono: 503 **Parcela: 09049** **Ref Catastral:**
Paraje: RIBAZO 09078A503090490000AO

Datos Generales

Clasificación: Patrimonial **Cultivo:** OTROS
Cuenta PGCCP: 2001 Fincas Rústicas **Destino:**
Fecha de Alta: 26-nov-2010 **Motivo:** INTRODUCCIÓN DATOS INICIALES
Vía/s Acceso: CAMINO DE VILLALVAL A RUBENA Y CAMINO (09019) **Superficie:** 0,5858 Has

Linderos

Norte: CAMINO DE VILLALVAL A RUBENA
Sur: CAMINO (09019) POLÍGONO 503
Este: CAMINO DE VILLALVAL A RUBENA Y FINCA 00135 POLÍGONO 503
Oeste FINCAS 05217 A 05219, 00136, 00137 Y 05233 A 05235 POLÍGONO 503

Datos Registrales

Registro	Tomo	Libro	Folio	Finca	Inscripción

Datos Adquisición

Fecha **Trasmitente:** **Importe:**
Título Adquisición: **Forma:**
Notas:

Observaciones **Fecha de Baja** **Valor**
292,90 €

INVENTARIO DE BIENES

Nº de Ficha:
078.01.1.5.0086

AYUNTAMIENTO DE: CARDEÑUELA RIOPICO
LOCALIDAD DE: CARDEÑUELA RIOPICO

EPIGRAFE: 1 **Inmuebles**
SUBEPIGRAFE: 5 **Fincas rústicas y terrenos**

Polígono: 501 **Parcela: 09012** **Ref Catastral:**
Paraje: RIBAZO 09078A501090120000AE

Datos Generales

Clasificación: Patrimonial **Cultivo:** OTROS
Cuenta PGCCP: 204 Elementos de transporte **Destino:**
Fecha de Alta: 29-nov-2010 **Motivo:** INTRODUCCIÓN DATOS INICIALES
Vía/s Acceso: SENDA LLANO EL MONTE **Superficie:** 0,1543 Has

Linderos

Norte: SENDA LLANO EL MONTE Y FINCA 00017 POLÍGONO 501
Sur: FINCA 00018 POLÍGONO 501
Este: SENDA LLANO EL MONTE
Oeste FINCA 00017 POLÍGONO 501

Datos Registrales

Registro	Tomo	Libro	Folio	Finca	Inscripción

Datos Adquisición

Fecha **Trasmitente:** **Importe:**
Título Adquisición: **Forma:**
Notas:

Observaciones **Fecha de Baja** **Valor**
77,15 €

INVENTARIO DE BIENES

Nº de Ficha:
078.01.1.5.0087

AYUNTAMIENTO DE: CARDEÑUELA RIOPICO
LOCALIDAD DE: CARDEÑUELA RIOPICO

EPIGRAFE: 1 **Inmuebles**
SUBEPIGRAFE: 5 **Fincas rústicas y terrenos**

Polígono: 501 **Parcela: 09013** **Ref Catastral:**
Paraje: RIBAZO 09078A501090130000AS

Datos Generales

Clasificación: Patrimonial **Cultivo:** OTROS
Cuenta PGCCP: 204 Elementos de transporte **Destino:**
Fecha de Alta: 29-nov-2010 **Motivo:** INTRODUCCIÓN DATOS INICIALES
Vía/s Acceso: CAMINO REAL DE BURGOS A OLMOS **Superficie:** 0,0688 Has

Linderos

Norte: FINCA 00019 POLÍGONO 501
Sur: CAMINO REAL DE BURGOS A OLMOS
Este: FINCA 00019 POLÍGONO 501
Oeste FINCA 00019 POLÍGONO 501

Datos Registrales

Registro	Tomo	Libro	Folio	Finca	Inscripción

Datos Adquisición

Fecha **Trasmitente:** **Importe:**
Título Adquisición: **Forma:**
Notas:

Observaciones **Fecha de Baja** **Valor**
34,40 €

INVENTARIO DE BIENES

Nº de Ficha:
078.01.1.5.0088

AYUNTAMIENTO DE: CARDEÑUELA RIOPICO
LOCALIDAD DE: CARDEÑUELA RIOPICO

EPIGRAFE: 1 **Inmuebles**
SUBEPIGRAFE: 5 **Fincas rústicas y terrenos**

Polígono: 503 **Parcela: 09046** **Ref Catastral:**
Paraje: RIBAZO 09078A503090460000AT

Datos Generales

Clasificación: Patrimonial **Cultivo:** OTROS
Cuenta PGCCP: 2001 Fincas Rústicas **Destino:**
Fecha de Alta: 29-nov-2010 **Motivo:** INTRODUCCIÓN DATOS INICIALES
Vía/s Acceso: CAMINO BALAÑA **Superficie:** 0,3201 Has

Linderos

Norte: FINCA 05058 POLÍGONO 503
Sur: FINCA 00144 POLÍGONO 503
Este: FINCAS 05058, 05060, 05062 Y 05063 POLÍGONO 503
Oeste CAMINO BALAÑA Y FINCA 00144 POLÍGONO 503

Datos Registrales

Registro	Tomo	Libro	Folio	Finca	Inscripción

Datos Adquisición

Fecha **Trasmitente:** **Importe:**
Título Adquisición: **Forma:**
Notas:

Observaciones **Fecha de Baja** **Valor**
160,05 €

INVENTARIO DE BIENES

Nº de Ficha:
078.01.1.5.0089

AYUNTAMIENTO DE: CARDEÑUELA RIOPICO
LOCALIDAD DE: CARDEÑUELA RIOPICO

EPIGRAFE: 1 **Inmuebles**
SUBEPIGRAFE: 5 **Fincas rústicas y terrenos**

Polígono: 503 **Parcela: 09047** **Ref Catastral:**
Paraje: RIBAZO 09078A503090470000AF

Datos Generales

Clasificación: Patrimonial **Cultivo:** OTROS
Cuenta PGCCP: 2001 Fincas Rústicas **Destino:**
Fecha de Alta: 29-nov-2010 **Motivo:** INTRODUCCIÓN DATOS INICIALES
Vía/s Acceso: SENDA (09014) **Superficie:** 0,1223 Has

Linderos

Norte: FINCA 05060 POLÍGONO 503
Sur: FINCA 05057 POLÍGONO 503
Este: SENDA (09014)
Oeste FINCA 05061 POLÍGONO 503

Datos Registrales

Registro	Tomo	Libro	Folio	Finca	Inscripción

Datos Adquisición

Fecha **Trasmitente:** **Importe:**
Título Adquisición: **Forma:**
Notas:

Observaciones **Fecha de Baja** **Valor**
61,15 €

INVENTARIO DE BIENES

Nº de Ficha:
078.01.1.5.0090

AYUNTAMIENTO DE: CARDEÑUELA RIOPICO
LOCALIDAD DE: CARDEÑUELA RIOPICO

EPIGRAFE: 1 **Inmuebles**
SUBEPIGRAFE: 5 **Fincas rústicas y terrenos**

Polígono: 503 **Parcela: 09035** **Ref Catastral:**
Paraje: RIBAZO 09078A503090350000AW

Datos Generales

Clasificación: Patrimonial **Cultivo:** OTROS
Cuenta PGCCP: 2001 Fincas Rústicas **Destino:**
Fecha de Alta: 29-nov-2010 **Motivo:** INTRODUCCIÓN DATOS INICIALES
Vía/s Acceso: CAMINO DE ORBANEJA RIOPICO A ATAPUERCA **Superficie:** 0,0617 Has

Linderos

Norte: CAMINO DE ORBANEJA RIOPICO A ATAPUERCA
Sur: FINCA 00336 POLÍGONO 502 DEL TÉRMINO MUNICIPAL DE ORBANEJA RIOPICO (ENTIDAD LOCAL MENOR QUINTANILLA RIOPICO)
Este: FINCA 15156 POLÍGONO 503
Oeste CAMINO 09020 POLÍGONO 502 DEL TÉRMINO MUNICIPAL DE ORBANEJA RIOPICO (ENTIDAD LOCAL MENOR QUINTANILLA RIOPICO)

Datos Registrales

Registro	Tomo	Libro	Folio	Finca	Inscripción

Datos Adquisición

Fecha **Trasmitente:** **Importe:**
Título Adquisición: **Forma:**
Notas:

Observaciones **Fecha de Baja** **Valor**
30,85 €

INVENTARIO DE BIENES

Nº de Ficha:
078.01.1.5.0091

AYUNTAMIENTO DE: CARDEÑUELA RIOPICO
LOCALIDAD DE: CARDEÑUELA RIOPICO

EPIGRAFE: 1 **Inmuebles**
SUBEPIGRAFE: 5 **Fincas rústicas y terrenos**

Polígono: 503 **Parcela: 09036** **Ref Catastral:**
Paraje: RIBAZO 09078A503090360000AA

Datos Generales

Clasificación: Patrimonial **Cultivo:** OTROS
Cuenta PGCCP: 2001 Fincas Rústicas **Destino:**
Fecha de Alta: 29-nov-2010 **Motivo:** INTRODUCCIÓN DATOS INICIALES
Vía/s Acceso: **Superficie:** 0,0517 Has

Linderos

Norte: FINCA 00336 POLÍGONO 502 TÉRMINO MUNICIPAL DE ORBANEJA RIOPICO (ENTIDAD LOCAL MENOR QUINTANILLA RIOPICO)

Sur: FINCA 00337 POLÍGONO 502 TÉRMINO MUNICIPAL DE ORBANEJA RIOPICO (ENTIDAD LOCAL MENOR QUINTANILLA RIOPICO)

Este: FINCA 00141 POLÍGONO 503

Oeste FINCA 00336 POLÍGONO 502 TÉRMINO MUNICIPAL DE ORBANEJA RIOPICO (ENTIDAD LOCAL MENOR QUINTANILLA RIOPICO)

Datos Registrales

Registro	Tomo	Libro	Folio	Finca	Inscripción

Datos Adquisición

Fecha **Trasmitente:** **Importe:**
Título Adquisición: **Forma:**
Notas:

Observaciones **Fecha de Baja** **Valor**
25,85 €

INVENTARIO DE BIENES

Nº de Ficha:
078.01.1.5.0092

AYUNTAMIENTO DE: CARDEÑUELA RIOPICO
LOCALIDAD DE: CARDEÑUELA RIOPICO

EPIGRAFE: 1 **Inmuebles**
SUBEPIGRAFE: 5 **Fincas rústicas y terrenos**

Polígono: 503 **Parcela: 09037** **Ref Catastral:**
Paraje: RIBAZO 09078A503090370000AB

Datos Generales

Clasificación: Patrimonial **Cultivo:** OTROS
Cuenta PGCCP: 2001 Fincas Rústicas **Destino:**
Fecha de Alta: 29-nov-2010 **Motivo:** INTRODUCCIÓN DATOS INICIALES
Vía/s Acceso: **Superficie:** 0,4027 Has

Linderos

Norte: FINCAS 15156, 25155, 15154, 05150 A 05153 Y 05146 A 05148 POLÍGONO 503
Sur: FINCA 00139, DESCUENTO 09038 POLÍGONO 503 Y FINCA 00336 POLÍGONO 502 DEL TÉRMINO MUNICIPAL DE ORBANEJA RIOPICO (ENTIDAD LOCAL MENOR QUINTANILLA RIOPICO)
Este: FINCA 00138 POLÍGONO 503
Oeste FINCA 00336 POLÍGONO 502 DEL TÉRMINO MUNICIPAL DE ORBANEJA RIOPICO (ENTIDAD LOCAL MENOR QUINTANILLA RIOPICO)

Datos Registrales

Registro	Tomo	Libro	Folio	Finca	Inscripción

Datos Adquisición

Fecha **Trasmitente:** **Importe:**
Título Adquisición: **Forma:**
Notas:

Observaciones **Fecha de Baja** **Valor**
201,35 €

INVENTARIO DE BIENES

Nº de Ficha:
078.01.1.5.0093

AYUNTAMIENTO DE: CARDEÑUELA RIOPICO
LOCALIDAD DE: CARDEÑUELA RIOPICO

EPIGRAFE: 1 **Inmuebles**
SUBEPIGRAFE: 5 **Fincas rústicas y terrenos**

Polígono: 503 **Parcela: 09038** **Ref Catastral:**
Paraje: RIBAZO 09078A503090380000AY

Datos Generales

Clasificación: Patrimonial **Cultivo:** OTROS
Cuenta PGCCP: 2001 Fincas Rústicas **Destino:**
Fecha de Alta: 29-nov-2010 **Motivo:** INTRODUCCIÓN DATOS INICIALES
Vía/s Acceso: **Superficie:** 0,1130 Has

Linderos

Norte: DESCUENTO 09037 POLÍGONO 503
Sur: FINCAS 00139 Y 00140 POLÍGONO 503
Este: FINCA 00139 POLÍGONO 503
Oeste FINCA 00336 POLÍGONO 502 DEL TÉRMINO MUNICIPAL DE ORBANEJA RIOPICO (ENTIDAD LOCAL MENOR QUINTANILLA RIOPICO)

Datos Registrales

Registro	Tomo	Libro	Folio	Finca	Inscripción

Datos Adquisición

Fecha **Trasmitente:** **Importe:**
Título Adquisición: **Forma:**
Notas:

Observaciones **Fecha de Baja** **Valor**
56,50 €

INVENTARIO DE BIENES

Nº de Ficha:
078.01.1.5.0094

AYUNTAMIENTO DE: CARDEÑUELA RIOPICO
LOCALIDAD DE: CARDEÑUELA RIOPICO

EPIGRAFE: 1 **Inmuebles**
SUBEPIGRAFE: 5 **Fincas rústicas y terrenos**

Polígono: 503 **Parcela: 09040** **Ref Catastral:**
Paraje: RIBAZO 09078A503090400000AB

Datos Generales

Clasificación: Patrimonial **Cultivo:** OTROS
Cuenta PGCCP: 204 Elementos de transporte **Destino:**
Fecha de Alta: 29-nov-2010 **Motivo:** INTRODUCCIÓN DATOS INICIALES
Vía/s Acceso: **Superficie:** 0,9847 Has

Linderos

Norte: FINCA 00143 POLÍGONO 503

Sur: FINCA 00373 POLÍGONO 502 DEL TÉRMINO MUNICIPAL DE ORBANEJA RIOPICO (ENTIDAD LOCAL MENOR QUINTANILLA RIOPICO)

Este: FINCA 00143 POLÍGONO 503 Y FINCA 00374 POLÍGONO 502 DEL TÉRMINO MUNICIPAL DE ORBANEJA RIOPICO (ENTIDAD LOCAL MENOR QUINTANILLA RIOPICO)

Oeste FINCA 00142 POLÍGONO 503, FINCAS 00339, 00343, 00349, 00350 Y 00373 POLÍGONO 502 DEL TÉRMINO MUNICIPAL DE ORBANEJA RIOPICO (ENTIDAD LOCAL MENOR QUINTANILLA RIOPICO)

Datos Registrales

Registro	Tomo	Libro	Folio	Finca	Inscripción

Datos Adquisición

Fecha **Trasmitente:** **Importe:**
Título Adquisición: **Forma:**
Notas:

Observaciones **Fecha de Baja** **Valor**
492,35 €

INVENTARIO DE BIENES

Nº de Ficha:
078.01.1.5.0095

AYUNTAMIENTO DE: CARDEÑUELA RIOPICO
LOCALIDAD DE: CARDEÑUELA RIOPICO

EPIGRAFE: 1 **Inmuebles**
SUBEPIGRAFE: 5 **Fincas rústicas y terrenos**

Polígono: 503 **Parcela: 09044** **Ref Catastral:**
Paraje: RIBAZO 09078A503090440000AP

Datos Generales

Clasificación: Patrimonial **Cultivo:** OTROS
Cuenta PGCCP: 204 Elementos de transporte **Destino:**
Fecha de Alta: 29-nov-2010 **Motivo:** INTRODUCCIÓN DATOS INICIALES
Vía/s Acceso: **Superficie:** 0,4857 Has

Linderos

Norte: FINCA 00143 POLÍGONO 503
Sur: FINCA 00374 POLÍGONO 502 DEL TÉRMINO MUNICIPAL DE ORBANEJA RIOPICO (ENTIDAD LOCAL MENOR QUINTANILLA RIOPICO)
Este: FINCA 00145 POLÍGONO 503
Oeste FINCA 00143 POLÍGONO 503 Y FINCA 00374 POLÍGONO 502 DEL TÉRMINO MUNICIPAL DE ORBANEJA RIOPICO (ENTIDAD LOCAL MENOR QUINTANILLA RIOPICO)

Datos Registrales

Registro	Tomo	Libro	Folio	Finca	Inscripción

Datos Adquisición

Fecha **Trasmitente:** **Importe:**
Título Adquisición: **Forma:**
Notas:

Observaciones **Fecha de Baja** **Valor**
242,85 €

INVENTARIO DE BIENES

Nº de Ficha:
078.01.1.5.0096

AYUNTAMIENTO DE: CARDEÑUELA RIOPICO
LOCALIDAD DE: CARDEÑUELA RIOPICO

EPIGRAFE: 1 **Inmuebles**
SUBEPIGRAFE: 5 **Fincas rústicas y terrenos**

Polígono: 503 **Parcela: 09045** **Ref Catastral:**
Paraje: RIBAZO 09078A503090450000AL

Datos Generales

Clasificación: Patrimonial **Cultivo:** OTROS
Cuenta PGCCP: 2001 Fincas Rústicas **Destino:**
Fecha de Alta: 29-nov-2010 **Motivo:** INTRODUCCIÓN DATOS INICIALES
Vía/s Acceso: SENDA (09014) Y CAMINO CAÑUTAS **Superficie:** 0,2563 Has

Linderos

Norte: SENDA (09014) POLÍGONO 503
Sur: CAMINO CAÑUTAS POLÍGONO 503
Este: FINCA 00234 POLÍGONO 503
Oeste SENDA (09014) Y CAMINO 09032 POLÍGONO 502 DEL TÉRMINO MUNICIPAL DE ORBANEJA RIOPICO (ENTIDAD LOCAL MENOR QUINTANILLA RIOPICO)

Datos Registrales

Registro	Tomo	Libro	Folio	Finca	Inscripción

Datos Adquisición

Fecha **Trasmitente:** **Importe:**
Título Adquisición: **Forma:**
Notas:

Observaciones **Fecha de Baja** **Valor**
128,15 €

INVENTARIO DE BIENES

Nº de Ficha:
078.01.1.5.0097

AYUNTAMIENTO DE: CARDEÑUELA RIOPICO
LOCALIDAD DE: CARDEÑUELA RIOPICO

EPIGRAFE: 1 **Inmuebles**
SUBEPIGRAFE: 5 **Fincas rústicas y terrenos**

Polígono: 503 **Parcela: 09043** **Ref Catastral:**
Paraje: RIBAZO 09078A503090430000AQ

Datos Generales

Clasificación: Patrimonial **Cultivo:** OTROS
Cuenta PGCCP: 2001 Fincas Rústicas **Destino:**
Fecha de Alta: 29-nov-2010 **Motivo:** INTRODUCCIÓN DATOS INICIALES
Vía/s Acceso: **Superficie:** 0,3555 Has

Linderos

Norte: CAMINO 09028 Y FINCA 05048 POLÍGONO 502 DEL TÉRMINO MUNICIPAL DE ORBANEJA RIOPICO (ENTIDAD LOCAL MENOR QUINTANILLA RIOPICO)

Sur: FINCA 00161 POLÍGONO 503

Este: FINCAS 00157, 00160 Y 00161 POLÍGONO 503

Oeste FINCAS 25158, 25156, 15155 POLÍGONO 503, FINCAS 05048 A 05052, 06002 Y 45159 A 45163 POLÍGONO 502 DEL TÉRMINO MUNICIPAL DE ORBANEJA RIOPICO (ENTIDAD LOCAL MENOR QUINTANILLA RIOPICO)

Datos Registrales

Registro	Tomo	Libro	Folio	Finca	Inscripción

Datos Adquisición

Fecha **Trasmitente:** **Importe:**
Título Adquisición: **Forma:**
Notas:

Observaciones **Fecha de Baja** **Valor**
177,75 €

INVENTARIO DE BIENES

Nº de Ficha:
078.01.1.5.0098

AYUNTAMIENTO DE: CARDEÑUELA RIOPICO
LOCALIDAD DE: CARDEÑUELA RIOPICO

EPIGRAFE: 1 **Inmuebles**
SUBEPIGRAFE: 5 **Fincas rústicas y terrenos**

Polígono: 503 **Parcela: 09039** **Ref Catastral:**
Paraje: RIBAZO 09078A503090390000AG

Datos Generales

Clasificación: Patrimonial **Cultivo:** OTROS
Cuenta PGCCP: 2001 Fincas Rústicas **Destino:**
Fecha de Alta: 29-nov-2010 **Motivo:** INTRODUCCIÓN DATOS INICIALES
Vía/s Acceso: **Superficie:** 0,4251 Has

Linderos

Norte: FINCA 25158 POLÍGONO 503, FINCAS 45158 Y 45159 POLÍGONO 502 DEL TÉRMINO MUNICIPAL DE ORBANEJA RIOPICO (ENTIDAD LOCAL MENOR QUINTANILLA RIOPICO)

Sur: FINCA 05175 POLÍGONO 505

Este: FINCAS 05157, 15155, 25154, 25164, 35165, 25166, 25167, 25168, 00161 POLÍGONO 503 Y 05175 POLÍGONO 505

Oeste FINCAS 05020, 00382, 00383 Y 00384 POLÍGONO 502 DEL TÉRMINO MUNICIPAL DE ORBANEJA RIOPICO (ENTIDAD LOCAL MENOR QUINTANILLA RIOPICO)

Datos Registrales

Registro	Tomo	Libro	Folio	Finca	Inscripción

Datos Adquisición

Fecha **Trasmitente:** **Importe:**
Título Adquisición: **Forma:**
Notas:

Observaciones **Fecha de Baja** **Valor**
212,55 €

INVENTARIO DE BIENES

Nº de Ficha:
078.01.1.5.0099

AYUNTAMIENTO DE: CARDEÑUELA RIOPICO
LOCALIDAD DE: CARDEÑUELA RIOPICO

EPIGRAFE: 1 **Inmuebles**
SUBEPIGRAFE: 5 **Fincas rústicas y terrenos**

Polígono: 503 **Parcela: 09048** **Ref Catastral:**
Paraje: RIBAZO 09078A503090480000AM

Datos Generales

Clasificación: Patrimonial **Cultivo:** OTROS
Cuenta PGCCP: 2001 Fincas Rústicas **Destino:**
Fecha de Alta: 29-nov-2010 **Motivo:** INTRODUCCIÓN DATOS INICIALES
Vía/s Acceso: CAMINO (09019) **Superficie:** 0,1576 Has

Linderos

Norte: CAMINO (09019)
Sur: FINCA 00146 POLÍGONO 503
Este: FINCAS 00146 A 00150 POLÍGONO 503
Oeste FINCAS 05201 A 05208 Y 15209 POLÍGONO 503

Datos Registrales

Registro	Tomo	Libro	Folio	Finca	Inscripción

Datos Adquisición

Fecha **Trasmitente:** **Importe:**
Título Adquisición: **Forma:**
Notas:

Observaciones **Fecha de Baja** **Valor**
78,80 €

INVENTARIO DE BIENES

Nº de Ficha:
078.01.1.5.0100

AYUNTAMIENTO DE: CARDEÑUELA RIOPICO
LOCALIDAD DE: CARDEÑUELA RIOPICO

EPIGRAFE: 1 **Inmuebles**
SUBEPIGRAFE: 5 **Fincas rústicas y terrenos**

Polígono: 503 **Parcela: 09050** **Ref Catastral:**
Paraje: RIBAZO 09078A503090500000AF

Datos Generales

Clasificación: Patrimonial **Cultivo:** OTROS
Cuenta PGCCP: 2001 Fincas Rústicas **Destino:**
Fecha de Alta: 29-nov-2010 **Motivo:** INTRODUCCIÓN DATOS INICIALES
Vía/s Acceso: CAMINO VILLALVAL A RUBENA Y CAMINO 09019 **Superficie:** 0,0884 Has

Linderos

Norte: CAMINO 09019
Sur: CAMINO VILLALVAL A RUBENA
Este: CAMINO VILLALVAL A RUBENA
Oeste FINCAS 00152 Y 00153 POLÍGONO 503

Datos Registrales

Registro	Tomo	Libro	Folio	Finca	Inscripción

Datos Adquisición

Fecha **Trasmitente:** **Importe:**
Título Adquisición: **Forma:**
Notas:

Observaciones **Fecha de Baja** **Valor**
44,20 €

INVENTARIO DE BIENES

Nº de Ficha:
078.01.1.5.0101

AYUNTAMIENTO DE: CARDEÑUELA RIOPICO
LOCALIDAD DE: CARDEÑUELA RIOPICO

EPIGRAFE: 1 **Inmuebles**
SUBEPIGRAFE: 5 **Fincas rústicas y terrenos**

Polígono: 502 **Parcela: 09015** **Ref Catastral:**
Paraje: RIBAZO 09078A502090150000AX

Datos Generales

Clasificación: Patrimonial **Cultivo:** OTROS
Cuenta PGCCP: 2001 Fincas Rústicas **Destino:**
Fecha de Alta: 29-nov-2010 **Motivo:** INTRODUCCIÓN DATOS INICIALES
Vía/s Acceso: CAMINO DE VILLALVAL A RUBENA Y CAMINO COSTANA **Superficie:** 0,1772 Has

Linderos

Norte: CAMINO DE VILLALVAL A RUBENA
Sur: CAMINO COSTANA
Este: FINCA 00098 POLÍGONO 502
Oeste CAMINO DE VILLALVAL A RUBENA Y CAMINO COSTANA

Datos Registrales

Registro	Tomo	Libro	Folio	Finca	Inscripción

Datos Adquisición

Fecha **Trasmitente:** **Importe:**
Título Adquisición: **Forma:**
Notas:

Observaciones **Fecha de Baja** **Valor**
88,60 €

INVENTARIO DE BIENES

Nº de Ficha:
078.01.1.5.0102

AYUNTAMIENTO DE: CARDEÑUELA RIOPICO
LOCALIDAD DE: CARDEÑUELA RIOPICO

EPIGRAFE: 1 **Inmuebles**
SUBEPIGRAFE: 5 **Fincas rústicas y terrenos**

Polígono: 502 **Parcela: 09016** **Ref Catastral:**
Paraje: RIBAZO 09078A502090160000AI

Datos Generales

Clasificación: Patrimonial **Cultivo:** OTROS
Cuenta PGCCP: 2001 Fincas Rústicas **Destino:**
Fecha de Alta: 29-nov-2010 **Motivo:** INTRODUCCIÓN DATOS INICIALES
Vía/s Acceso: **Superficie:** 0,2052 Has

Linderos

Norte: FINCA 10099 POLÍGONO 502
Sur: FINCA 10099 POLÍGONO 502
Este: FINCA 10099 POLÍGONO 502
Oeste FINCA 00098 POLÍGONO 502

Datos Registrales

Registro	Tomo	Libro	Folio	Finca	Inscripción

Datos Adquisición

Fecha **Trasmitente:** **Importe:**
Título Adquisición: **Forma:**
Notas:

Observaciones **Fecha de Baja** **Valor**
102,60 €

INVENTARIO DE BIENES

Nº de Ficha:
078.01.1.5.0103

AYUNTAMIENTO DE: CARDEÑUELA RIOPICO
LOCALIDAD DE: CARDEÑUELA RIOPICO

EPIGRAFE: 1 **Inmuebles**
SUBEPIGRAFE: 5 **Fincas rústicas y terrenos**

Polígono: 502 **Parcela: 09025** **Ref Catastral:**
Paraje: RIBAZO 09078A502090250000AH

Datos Generales

Clasificación: Patrimonial **Cultivo:** OTROS
Cuenta PGCCP: 2001 Fincas Rústicas **Destino:**
Fecha de Alta: 29-nov-2010 **Motivo:** INTRODUCCIÓN DATOS INICIALES
Vía/s Acceso: CAMINO COSTANA **Superficie:** 0,0707 Has

Linderos

Norte: FINCA 00088 POLÍGONO 502
Sur: CAMINO COSTANA Y FINCA 00089 POLÍGONO 502
Este: FINCA 00088 POLÍGONO 502
Oeste FINCA 00089 POLÍGONO 502

Datos Registrales

Registro	Tomo	Libro	Folio	Finca	Inscripción

Datos Adquisición

Fecha **Trasmitente:** **Importe:** 0,00 €
Título Adquisición: **Forma:**
Notas:

Observaciones **Fecha de Baja** **Valor**
35,35 €

INVENTARIO DE BIENES

Nº de Ficha:
078.01.1.5.0104

AYUNTAMIENTO DE: CARDEÑUELA RIOPICO
LOCALIDAD DE: CARDEÑUELA RIOPICO

EPIGRAFE: 1 **Inmuebles**
SUBEPIGRAFE: 5 **Fincas rústicas y terrenos**

Polígono: 502 **Parcela: 09027** **Ref Catastral:**
Paraje: RIBAZO 09078A502090270000AA

Datos Generales

Clasificación: Patrimonial **Cultivo:** OTROS
Cuenta PGCCP: 2001 Fincas Rústicas **Destino:**
Fecha de Alta: 29-nov-2010 **Motivo:** INTRODUCCIÓN DATOS INICIALES
Vía/s Acceso: CAMINO COSTANA Y SENDA DE BURGOS **Superficie:** 0,2815 Has

Linderos

Norte: SENDA DE BURGOS
Sur: FINCAS 05533, 05434 Y 00087 POLÍGONO 502
Este: FINCAS 05524 Y 05522 POLÍGONO 502
Oeste CAMINO COSTANA

Datos Registrales

Registro	Tomo	Libro	Folio	Finca	Inscripción

Datos Adquisición

Fecha **Trasmitente:** **Importe:**
Título Adquisición: **Forma:**
Notas:

Observaciones **Fecha de Baja** **Valor**
140,75 €

INVENTARIO DE BIENES

Nº de Ficha:
078.01.1.5.0105

AYUNTAMIENTO DE: CARDEÑUELA RIOPICO
LOCALIDAD DE: CARDEÑUELA RIOPICO

EPIGRAFE: 1 **Inmuebles**
SUBEPIGRAFE: 5 **Fincas rústicas y terrenos**

Polígono: 502 **Parcela: 09033** **Ref Catastral:**
Paraje: RIBAZO 09078A502090330000AG

Datos Generales

Clasificación: Patrimonial **Cultivo:** OTROS
Cuenta PGCCP: 2001 Fincas Rústicas **Destino:**
Fecha de Alta: 29-nov-2010 **Motivo:** INTRODUCCIÓN DATOS INICIALES
Vía/s Acceso: CAMINO (09013) **Superficie:** 0,0712 Has

Linderos

Norte: CAMINO (09013)
Sur: FINCAS 00084 Y 00085 POLÍGONO 502
Este: FINCA 00084 POLÍGONO 502
Oeste FINCA 00085 POLÍGONO 502

Datos Registrales

Registro	Tomo	Libro	Folio	Finca	Inscripción

Datos Adquisición

Fecha **Trasmitente:** **Importe:**
Título Adquisición: **Forma:**
Notas:

Observaciones **Fecha de Baja** **Valor**
35,60 €

INVENTARIO DE BIENES

Nº de Ficha:
078.01.1.5.0106

AYUNTAMIENTO DE: CARDEÑUELA RIOPICO
LOCALIDAD DE: CARDEÑUELA RIOPICO

EPIGRAFE: 1 **Inmuebles**
SUBEPIGRAFE: 5 **Fincas rústicas y terrenos**

Polígono: 502 **Parcela: 09024** **Ref Catastral:**
Paraje: RIBAZO 09078A502090240000AU

Datos Generales

Clasificación: Patrimonial **Cultivo:** OTROS
Cuenta PGCCP: 2001 Fincas Rústicas **Destino:**
Fecha de Alta: 29-nov-2010 **Motivo:** INTRODUCCIÓN DATOS INICIALES
Vía/s Acceso: **Superficie:** 0,0332 Has

Linderos

Norte: FINCA 00090 POLÍGONO 502
Sur: FINCA 05444 POLÍGONO 502
Este: FINCAS 05442 Y 5443 POLÍGONO 502
Oeste FINCA 00090 POLÍGONO 502

Datos Registrales

Registro	Tomo	Libro	Folio	Finca	Inscripción

Datos Adquisición

Fecha **Trasmitente:** **Importe:**
Título Adquisición: **Forma:**
Notas:

Observaciones **Fecha de Baja** **Valor**
16,60 €

INVENTARIO DE BIENES

Nº de Ficha:
078.01.1.5.0107

AYUNTAMIENTO DE: CARDEÑUELA RIOPICO
LOCALIDAD DE: CARDEÑUELA RIOPICO

EPIGRAFE: 1 **Inmuebles**
SUBEPIGRAFE: 5 **Fincas rústicas y terrenos**

Polígono: 502 **Parcela: 09023** **Ref Catastral:**
Paraje: RIBAZO 09078A502090230000AZ

Datos Generales

Clasificación: Patrimonial **Cultivo:** OTROS
Cuenta PGCCP: 2001 Fincas Rústicas **Destino:**
Fecha de Alta: 29-nov-2010 **Motivo:** INTRODUCCIÓN DATOS INICIALES
Vía/s Acceso: **Superficie:** 0,0416 Has

Linderos

Norte: FINCA 05444 POLÍGONO 502
Sur: FINCA 05446 POLÍGONO 502
Este: FINCA 00115 POLÍGONO 502
Oeste FINCAS 05445 Y 05446 POLÍGONO 502

Datos Registrales

Registro	Tomo	Libro	Folio	Finca	Inscripción

Datos Adquisición

Fecha **Trasmitente:** **Importe:**
Título Adquisición: **Forma:**
Notas:

Observaciones **Fecha de Baja** **Valor**
20,80 €

INVENTARIO DE BIENES

Nº de Ficha:
078.01.1.5.0108

AYUNTAMIENTO DE: CARDEÑUELA RIOPICO
LOCALIDAD DE: CARDEÑUELA RIOPICO

EPIGRAFE: 1 **Inmuebles**
SUBEPIGRAFE: 5 **Fincas rústicas y terrenos**

Polígono: 502 **Parcela: 09029** **Ref Catastral:**
Paraje: RIBAZO 09078A502090290000AY

Datos Generales

Clasificación: Patrimonial **Cultivo:** OTROS
Cuenta PGCCP: 2001 Fincas Rústicas **Destino:**
Fecha de Alta: 29-nov-2010 **Motivo:** INTRODUCCIÓN DATOS INICIALES
Vía/s Acceso: **Superficie:** 0,6076 Has

Linderos

Norte: FINCAS 05535 Y 05522 POLÍGONO 502
Sur: FINCA 00115 POLÍGONO 502
Este: FINCAS 00086, 05460 Y DESCUENTO 09031 POLÍGONO 502
Oeste FINCA 05535 POLÍGONO 502

Datos Registrales

Registro	Tomo	Libro	Folio	Finca	Inscripción

Datos Adquisición

Fecha **Trasmitente:** **Importe:**
Título Adquisición: **Forma:**
Notas:

Observaciones **Fecha de Baja** **Valor**
303,80 €

INVENTARIO DE BIENES

Nº de Ficha:
078.01.1.5.0109

AYUNTAMIENTO DE: CARDEÑUELA RIOPICO
LOCALIDAD DE: CARDEÑUELA RIOPICO

EPIGRAFE: 1 **Inmuebles**
SUBEPIGRAFE: 5 **Fincas rústicas y terrenos**

Polígono: 502 **Parcela: 09031** **Ref Catastral:**
Paraje: RIBAZO 09078A502090310000AB

Datos Generales

Clasificación: Patrimonial **Cultivo:** OTROS
Cuenta PGCCP: 2001 Fincas Rústicas **Destino:**
Fecha de Alta: 29-nov-2010 **Motivo:** INTRODUCCIÓN DATOS INICIALES
Vía/s Acceso: **Superficie:** 1,1470 Has

Linderos

Norte: DESCUENTO 09029 POLÍGONO 502
Sur: FINCA 00117 POLÍGONO 502
Este: FINCAS 05460, 05461, 00084 Y 05229 POLÍGONO 502
Oeste FINCAS 00115 A 00117 Y 25278 POLÍGONO 502

Datos Registrales

Registro	Tomo	Libro	Folio	Finca	Inscripción

Datos Adquisición

Fecha **Trasmitente:** **Importe:**
Título Adquisición: **Forma:**
Notas:

Observaciones **Fecha de Baja** **Valor**
573,50 €

INVENTARIO DE BIENES

Nº de Ficha:
078.01.1.5.0110

AYUNTAMIENTO DE: CARDEÑUELA RIOPICO
LOCALIDAD DE: CARDEÑUELA RIOPICO

EPIGRAFE: 1 **Inmuebles**
SUBEPIGRAFE: 5 **Fincas rústicas y terrenos**

Polígono: 502 **Parcela: 09034** **Ref Catastral:**
Paraje: RIBAZO 09078A502090340000AQ

Datos Generales

Clasificación: Patrimonial **Cultivo:** OTROS
Cuenta PGCCP: 2001 Fincas Rústicas **Destino:**
Fecha de Alta: 29-nov-2010 **Motivo:** INTRODUCCIÓN DATOS INICIALES
Vía/s Acceso: **Superficie:** 0,0620 Has

Linderos

Norte: FINCA 05226 POLÍGONO 502
Sur: FINCAS 05214 A 05220 POLÍGONO 502
Este: FINCA 05211 POLÍGONO 502
Oeste FINCA 00117 POLÍGONO 502

Datos Registrales

Registro	Tomo	Libro	Folio	Finca	Inscripción

Datos Adquisición

Fecha **Trasmitente:** **Importe:**
Título Adquisición: **Forma:**
Notas:

Observaciones **Fecha de Baja** **Valor**
31,00 €

INVENTARIO DE BIENES

Nº de Ficha:
078.01.1.5.0111

AYUNTAMIENTO DE: CARDEÑUELA RIOPICO
LOCALIDAD DE: CARDEÑUELA RIOPICO

EPIGRAFE: 1 **Inmuebles**
SUBEPIGRAFE: 5 **Fincas rústicas y terrenos**

Polígono: 502 **Parcela: 09035** **Ref Catastral:**
Paraje: RIBAZO 09078A502090350000AP

Datos Generales

Clasificación: Patrimonial **Cultivo:** OTROS
Cuenta PGCCP: 2001 Fincas Rústicas **Destino:**
Fecha de Alta: 29-nov-2010 **Motivo:** INTRODUCCIÓN DATOS INICIALES
Vía/s Acceso: SENDA DUERNA **Superficie:** 0,0670 Has

Linderos

Norte: FINCAS 05214 A 05220 POLÍGONO 502
Sur: FINCAS 05191 A 05200, 15201 Y 05202 POLÍGONO 502
Este: FINCA 15206 POLÍGONO 502
Oeste SENDA DUERNA

Datos Registrales

Registro	Tomo	Libro	Folio	Finca	Inscripción

Datos Adquisición

Fecha **Trasmitente:** **Importe:**
Título Adquisición: **Forma:**
Notas:

Observaciones **Fecha de Baja** **Valor**
33,50 €

INVENTARIO DE BIENES

Nº de Ficha:
078.01.1.5.0112

AYUNTAMIENTO DE: CARDEÑUELA RIOPICO
LOCALIDAD DE: CARDEÑUELA RIOPICO

EPIGRAFE: 1 **Inmuebles**
SUBEPIGRAFE: 5 **Fincas rústicas y terrenos**

Polígono: 502 **Parcela: 09032** **Ref Catastral:**
Paraje: RIBAZO 09078A502090320000AY

Datos Generales

Clasificación: Patrimonial **Cultivo:** OTROS
Cuenta PGCCP: 2001 Fincas Rústicas **Destino:**
Fecha de Alta: 29-nov-2010 **Motivo:** INTRODUCCIÓN DATOS INICIALES
Vía/s Acceso: **Superficie:** 0,3642 Has

Linderos

Norte: FINCA 00118 POLÍGONO 502
Sur: FINCAS 00119 Y 05147 A 05150 POLÍGONO 502
Este: FINCAS 05151 A 05153 POLÍGONO 502
Oeste FINCA 00119 POLÍGONO 502

Datos Registrales

Registro	Tomo	Libro	Folio	Finca	Inscripción

Datos Adquisición

Fecha **Trasmitente:** **Importe:**
Título Adquisición: **Forma:**
Notas:

Observaciones **Fecha de Baja** **Valor**
182,10 €

INVENTARIO DE BIENES

Nº de Ficha:
078.01.1.5.0113

AYUNTAMIENTO DE: CARDEÑUELA RIOPICO
LOCALIDAD DE: CARDEÑUELA RIOPICO

EPIGRAFE: 1 **Inmuebles**
SUBEPIGRAFE: 5 **Fincas rústicas y terrenos**

Polígono: 502 **Parcela: 09019** **Ref Catastral:**
Paraje: RIBAZO 09078A502090190000AS

Datos Generales

Clasificación: Patrimonial **Cultivo:** OTROS
Cuenta PGCCP: 2001 Fincas Rústicas **Destino:**
Fecha de Alta: 29-nov-2010 **Motivo:** INTRODUCCIÓN DATOS INICIALES
Vía/s Acceso: **Superficie:** 0,1035 Has

Linderos

Norte: FINCA 00106 POLÍGONO 502
Sur: FINCA 00107 POLÍGONO 502
Este: FINCAS 05386 A 05392, 05397, 05394 Y 00106 POLÍGONO 502
Oeste FINCAS 00106 Y 00107 POLÍGONO 502

Datos Registrales

Registro	Tomo	Libro	Folio	Finca	Inscripción

Datos Adquisición

Fecha **Trasmitente:** **Importe:**
Título Adquisición: **Forma:**
Notas:

Observaciones **Fecha de Baja** **Valor**
51,75 €

INVENTARIO DE BIENES

Nº de Ficha:
078.01.1.5.0114

AYUNTAMIENTO DE: CARDEÑUELA RIOPICO
LOCALIDAD DE: CARDEÑUELA RIOPICO

EPIGRAFE: 1 **Inmuebles**
SUBEPIGRAFE: 5 **Fincas rústicas y terrenos**

Polígono: 502 **Parcela: 09020** **Ref Catastral:**
Paraje: RIBAZO 09078A502090200000A

Datos Generales

Clasificación: Patrimonial **Cultivo:** OTROS
Cuenta PGCCP: 2001 Fincas Rústicas **Destino:**
Fecha de Alta: 29-nov-2010 **Motivo:** INTRODUCCIÓN DATOS INICIALES
Vía/s Acceso: **Superficie:** 0,0917 Has

Linderos

Norte: FINCA 05394 POLÍGONO 502
Sur: FINCA 00109 POLÍGONO 502
Este: FINCA 00109 POLÍGONO 502
Oeste FINCAS 00108 Y 05386 A 05393 POLÍGONO 502

Datos Registrales

Registro	Tomo	Libro	Folio	Finca	Inscripción

Datos Adquisición

Fecha **Trasmitente:** **Importe:**
Título Adquisición: **Forma:**
Notas:

Observaciones **Fecha de Baja** **Valor**
45,85 €

INVENTARIO DE BIENES

Nº de Ficha:
078.01.1.5.0115

AYUNTAMIENTO DE: CARDEÑUELA RIOPICO
LOCALIDAD DE: CARDEÑUELA RIOPICO

EPIGRAFE: 1 **Inmuebles**
SUBEPIGRAFE: 5 **Fincas rústicas y terrenos**

Polígono: 005 **Parcela: 09022** **Ref Catastral:**
Paraje: RIBAZO 09078A502090220000AS

Datos Generales

Clasificación: Patrimonial **Cultivo:** OTROS
Cuenta PGCCP: 2001 Fincas Rústicas **Destino:**
Fecha de Alta: 29-nov-2010 **Motivo:** INTRODUCCIÓN DATOS INICIALES
Vía/s Acceso: **Superficie:** 0,1674 Has

Linderos

Norte: FINCA 05298 POLÍGONO 502
Sur: FINCA 00109 POLÍGONO 502
Este: FINCA 00110 POLÍGONO 502
Oeste FINCA 00109 POLÍGONO 502

Datos Registrales

Registro	Tomo	Libro	Folio	Finca	Inscripción

Datos Adquisición

Fecha **Trasmitente:** **Importe:**
Título Adquisición: **Forma:**
Notas:

Observaciones **Fecha de Baja** **Valor**
83,70 €

INVENTARIO DE BIENES

Nº de Ficha:
078.01.1.5.0116

AYUNTAMIENTO DE: CARDEÑUELA RIOPICO
LOCALIDAD DE: CARDEÑUELA RIOPICO

EPIGRAFE: 1 **Inmuebles**
SUBEPIGRAFE: 5 **Fincas rústicas y terrenos**

Polígono: 502 **Parcela: 09026** **Ref Catastral:**
Paraje: RIBAZO 09078A502090260000AW

Datos Generales

Clasificación: Patrimonial **Cultivo:** OTROS
Cuenta PGCCP: 2001 Fincas Rústicas **Destino:**
Fecha de Alta: 29-nov-2010 **Motivo:** INTRODUCCIÓN DATOS INICIALES
Vía/s Acceso: **Superficie:** 0,6296 Has

Linderos

Norte: FINCA 00113 POLÍGONO 502
Sur: FINCA 00111 POLÍGONO 502
Este: FINCA 00112 POLÍGONO 502
Oeste FINCA 00113 POLÍGONO 502

Datos Registrales

Registro	Tomo	Libro	Folio	Finca	Inscripción

Datos Adquisición

Fecha **Trasmitente:** **Importe:**
Título Adquisición: **Forma:**
Notas:

Observaciones **Fecha de Baja** **Valor**
314,80 €

INVENTARIO DE BIENES

Nº de Ficha:
078.01.1.5.0117

AYUNTAMIENTO DE: CARDEÑUELA RIOPICO
LOCALIDAD DE: CARDEÑUELA RIOPICO

EPIGRAFE: 1 **Inmuebles**
SUBEPIGRAFE: 5 **Fincas rústicas y terrenos**

Polígono: 503 **Parcela: 09056** **Ref Catastral:**
Paraje: RIBAZO 09078A503090560000AX

Datos Generales

Clasificación: Patrimonial **Cultivo:** OTROS
Cuenta PGCCP: 2001 Fincas Rústicas **Destino:**
Fecha de Alta: 29-nov-2010 **Motivo:** INTRODUCCIÓN DATOS INICIALES
Vía/s Acceso: CAMINO DE VILLALVAL A ZALDUENDA, CAMINO (09029) Y CAMINO (09025) **Superficie:** 0,6527 Has

Linderos

Norte: CAMINO DE VILLALVAL A ZALDUENDA
Sur: FINCA 00227 POLÍGONO 503
Este: CAMINO (09029)
Oeste FINCA 00183 POLÍGONO 503 Y CAMINO (09025)

Datos Registrales

Registro	Tomo	Libro	Folio	Finca	Inscripción

Datos Adquisición

Fecha **Trasmitente:** **Importe:**
Título Adquisición: **Forma:**
Notas:

Observaciones **Fecha de Baja** **Valor**
326,35 €

INVENTARIO DE BIENES

Nº de Ficha:
078.01.1.5.0118

AYUNTAMIENTO DE: CARDEÑUELA RIOPICO
LOCALIDAD DE: CARDEÑUELA RIOPICO

EPIGRAFE: 1 **Inmuebles**
SUBEPIGRAFE: 5 **Fincas rústicas y terrenos**

Polígono: 503 **Parcela: 09052** **Ref Catastral:**
Paraje: RIBAZO 09078A503090520000AO

Datos Generales

Clasificación: Patrimonial **Cultivo:** OTROS
Cuenta PGCCP: 2001 Fincas Rústicas **Destino:**
Fecha de Alta: 29-nov-2010 **Motivo:** INTRODUCCIÓN DATOS INICIALES
Vía/s Acceso: **Superficie:** 0,0413 Has

Linderos

Norte: FINCAS 00187 Y 00189 POLÍGONO 503
Sur: FINCA 00189 POLÍGONO 503
Este: FINCAS 15173 Y 25173 POLÍGONO 503
Oeste FINCA 00189 POLÍGONO 503

Datos Registrales

Registro	Tomo	Libro	Folio	Finca	Inscripción

Datos Adquisición

Fecha **Trasmitente:** **Importe:**
Título Adquisición: **Forma:**
Notas:

Observaciones **Fecha de Baja** **Valor**
20,65 €

INVENTARIO DE BIENES

Nº de Ficha:
078.01.1.5.0119

AYUNTAMIENTO DE: CARDEÑUELA RIOPICO
LOCALIDAD DE: CARDEÑUELA RIOPICO

EPIGRAFE: 1 **Inmuebles**
SUBEPIGRAFE: 5 **Fincas rústicas y terrenos**

Polígono: 503 **Parcela: 09053** **Ref Catastral:**
Paraje: RIBAZO 09078A503090530000AK

Datos Generales

Clasificación: Patrimonial **Cultivo:** OTROS
Cuenta PGCCP: 204 Elementos de transporte **Destino:**
Fecha de Alta: 29-nov-2010 **Motivo:** INTRODUCCIÓN DATOS INICIALES
Vía/s Acceso: **Superficie:** 0,1004 Has

Linderos

Norte: FINCAS 00183 A 00185 POLÍGONO 503
Sur: FINCA 05186 POLÍGONO 503
Este: FINCA 05187 POLÍGONO 503
Oeste FINCAS 05182 A 05184 POLÍGONO 503

Datos Registrales

Registro	Tomo	Libro	Folio	Finca	Inscripción

Datos Adquisición

Fecha **Trasmitente:** **Importe:**
Título Adquisición: **Forma:**
Notas:

Observaciones **Fecha de Baja** **Valor**
50,20 €

INVENTARIO DE BIENES

Nº de Ficha:
078.01.1.5.0120

AYUNTAMIENTO DE: CARDEÑUELA RIOPICO
LOCALIDAD DE: CARDEÑUELA RIOPICO

EPIGRAFE: 1 **Inmuebles**
SUBEPIGRAFE: 5 **Fincas rústicas y terrenos**

Polígono: 503 **Parcela: 09054** **Ref Catastral:**
Paraje: RIBAZO 09078A503090540000AR

Datos Generales

Clasificación: Patrimonial **Cultivo:** OTROS
Cuenta PGCCP: 2001 Fincas Rústicas **Destino:**
Fecha de Alta: 29-nov-2010 **Motivo:** INTRODUCCIÓN DATOS INICIALES
Vía/s Acceso: **Superficie:** 0,1612 Has

Linderos

Norte: FINCAS 05187 A 05189 POLÍGONO 503
Sur: FINCAS 15211 Y 05226 POLÍGONO 503
Este: FINCAS 25209, 15210 Y 05226 POLÍGONO 503
Oeste FINCAS 05186 Y 05185 POLÍGONO 503

Datos Registrales

Registro	Tomo	Libro	Folio	Finca	Inscripción

Datos Adquisición

Fecha **Trasmitente:** **Importe:**
Título Adquisición: **Forma:**
Notas:

Observaciones **Fecha de Baja** **Valor**
80,60 €

INVENTARIO DE BIENES

Nº de Ficha:
078.01.1.5.0121

AYUNTAMIENTO DE: CARDEÑUELA RIOPICO
LOCALIDAD DE: CARDEÑUELA RIOPICO

EPIGRAFE: 1 **Inmuebles**
SUBEPIGRAFE: 5 **Fincas rústicas y terrenos**

Polígono: 503 **Parcela: 09055** **Ref Catastral:**
Paraje: RIBAZO 09078A503090550000AD

Datos Generales

Clasificación: Patrimonial **Cultivo:** OTROS
Cuenta PGCCP: 2001 Fincas Rústicas **Destino:**
Fecha de Alta: 29-nov-2010 **Motivo:** INTRODUCCIÓN DATOS INICIALES
Vía/s Acceso: CAMINO (09032) **Superficie:** 0,0809 Has

Linderos

Norte: FINCA 00237 POLÍGONO 504
Sur: FINCAS 00235 Y 00236 POLÍGONO 503
Este: CAMINO (09032) POLÍGONO 503
Oeste FINCA 00231 POLÍGONO 503

Datos Registrales

Registro	Tomo	Libro	Folio	Finca	Inscripción

Datos Adquisición

Fecha **Trasmitente:** **Importe:**
Título Adquisición: **Forma:**
Notas:

Observaciones **Fecha de Baja** **Valor**
40,45 €

INVENTARIO DE BIENES

Nº de Ficha:
078.01.1.5.0122

AYUNTAMIENTO DE: CARDEÑUELA RIOPICO
LOCALIDAD DE: CARDEÑUELA RIOPICO

EPIGRAFE: 1 **Inmuebles**
SUBEPIGRAFE: 5 **Fincas rústicas y terrenos**

Polígono: 504 **Parcela: 09002** **Ref Catastral:**
Paraje: RIBAZO 09078A504090020000AI

Datos Generales

Clasificación: Patrimonial **Cultivo:** OTROS
Cuenta PGCCP: 2001 Fincas Rústicas **Destino:**
Fecha de Alta: 29-nov-2010 **Motivo:** INTRODUCCIÓN DATOS INICIALES
Vía/s Acceso: **Superficie:** 0,1830 Has

Linderos

Norte: FINCA 05254 POLÍGONO 504
Sur: CAMINO DE CARDEÑUELA A ATAPUERCA I
Este: FINCA 00238 POLÍGONO 504
Oeste FINCA 00237 POLÍGONO 504

Datos Registrales

Registro	Tomo	Libro	Folio	Finca	Inscripción

Datos Adquisición

Fecha **Trasmitente:** **Importe:**
Título Adquisición: **Forma:**
Notas:

Observaciones **Fecha de Baja** **Valor**
91,50 €

INVENTARIO DE BIENES

Nº de Ficha:
078.01.1.5.0123

AYUNTAMIENTO DE: CARDEÑUELA RIOPICO
LOCALIDAD DE: CARDEÑUELA RIOPICO

EPIGRAFE: 1 **Inmuebles**
SUBEPIGRAFE: 5 **Fincas rústicas y terrenos**

Polígono: 3 **Parcela: 09020** **Ref Catastral:**
Paraje: RIBAZO 09078A003090200000SO

Datos Generales

Clasificación: Patrimonial **Cultivo:** OTROS
Cuenta PGCCP: 2001 Fincas Rústicas **Destino:**
Fecha de Alta: 29-nov-2010 **Motivo:** INTRODUCCIÓN DATOS INICIALES
Vía/s Acceso: **Superficie:** 0,0398 Has

Linderos

Norte: FINCAS 00247 Y 00248 POLÍGONO 504
Sur: FINCA 00145 POLÍGONO 3
Este: FINCA 00145 POLÍGONO 3
Oeste FINCA 00249 POLÍGONO 504

Datos Registrales

Registro	Tomo	Libro	Folio	Finca	Inscripción

Datos Adquisición

Fecha **Trasmitente:** **Importe:**
Título Adquisición: **Forma:**
Notas:

Observaciones **Fecha de Baja** **Valor**
19,90 €

INVENTARIO DE BIENES

Nº de Ficha:
078.01.1.5.0124

AYUNTAMIENTO DE: CARDEÑUELA RIOPICO
LOCALIDAD DE: CARDEÑUELA RIOPICO

EPIGRAFE: 1 **Inmuebles**
SUBEPIGRAFE: 5 **Fincas rústicas y terrenos**

Polígono: 503 **Parcela: 09041** **Ref Catastral:**
Paraje: RIBAZO 09078A503090410000AY

Datos Generales

Clasificación: Patrimonial **Cultivo:** OTROS
Cuenta PGCCP: 2001 Fincas Rústicas **Destino:**
Fecha de Alta: 29-nov-2010 **Motivo:** INTRODUCCIÓN DATOS INICIALES
Vía/s Acceso: **Superficie:** 0,0562 Has

Linderos

Norte: FINCA 00161 POLÍGONO 503
Sur: FINCA 00161 POLÍGONO 503
Este: FINCA 00161 POLÍGONO 503
Oeste FINCAS 15155, 25154, 25164, 35165 Y 25166 A 25168 POLÍGONO 503

Datos Registrales

Registro	Tomo	Libro	Folio	Finca	Inscripción

Datos Adquisición

Fecha **Trasmitente:** **Importe:**
Título Adquisición: **Forma:**
Notas:

Observaciones **Fecha de Baja** **Valor**
28,10 €

INVENTARIO DE BIENES

Nº de Ficha:
078.01.1.5.0125

AYUNTAMIENTO DE: CARDEÑUELA RIOPICO
LOCALIDAD DE: CARDEÑUELA RIOPICO

EPIGRAFE: 1 **Inmuebles**
SUBEPIGRAFE: 5 **Fincas rústicas y terrenos**

Polígono: 505 **Parcela: 09014** **Ref Catastral:**
Paraje: RIBAZO 09078A505090140000AS

Datos Generales

Clasificación: Patrimonial **Cultivo:** OTROS
Cuenta PGCCP: 2001 Fincas Rústicas **Destino:**
Fecha de Alta: 29-nov-2010 **Motivo:** INTRODUCCIÓN DATOS INICIALES
Vía/s Acceso: **Superficie:** 0,0836 Has

Linderos

Norte: FINCA 00161 POLÍGONO 503
Sur: FINCAS 05177 A 05180 POLÍGONO 505
Este: DESCUENTO 09015 POLÍGONO 505
Oeste FINCA 00161 POLÍGONO 503 Y FINCA 05177 POLÍGONO 505

Datos Registrales

Registro	Tomo	Libro	Folio	Finca	Inscripción

Datos Adquisición

Fecha **Trasmitente:** **Importe:**
Título Adquisición: **Forma:**
Notas:

Observaciones **Fecha de Baja** **Valor**
41,80 €

INVENTARIO DE BIENES

Nº de Ficha:
078.01.1.5.0126

AYUNTAMIENTO DE: CARDEÑUELA RIOPICO
LOCALIDAD DE: CARDEÑUELA RIOPICO

EPIGRAFE: 1 **Inmuebles**
SUBEPIGRAFE: 5 **Fincas rústicas y terrenos**

Polígono: 505 **Parcela: 09015** **Ref Catastral:**
Paraje: RIBAZO 09078A505090150000AZ

Datos Generales

Clasificación: Patrimonial **Cultivo:** OTROS
Cuenta PGCCP: 2001 Fincas Rústicas **Destino:**
Fecha de Alta: 29-nov-2010 **Motivo:** INTRODUCCIÓN DATOS INICIALES
Vía/s Acceso: **Superficie:** 0,1250 Has

Linderos

Norte: FINCA 00161 POLÍGONO 503
Sur: FINCA 05204 POLÍGONO 505
Este: FINCAS 05193 A 05196 POLÍGONO 505
Oeste FINCAS 05177 A 05180 POLÍGONO 505

Datos Registrales

Registro	Tomo	Libro	Folio	Finca	Inscripción

Datos Adquisición

Fecha **Trasmitente:** **Importe:**
Título Adquisición: **Forma:**
Notas:

Observaciones **Fecha de Baja** **Valor**
62,50 €

INVENTARIO DE BIENES

Nº de Ficha:
078.01.1.5.0127

AYUNTAMIENTO DE: CARDEÑUELA RIOPICO
LOCALIDAD DE: CARDEÑUELA RIOPICO

EPIGRAFE: 1 **Inmuebles**
SUBEPIGRAFE: 5 **Fincas rústicas y terrenos**

Polígono: 505 **Parcela: 09017** **Ref Catastral:**
Paraje: RIBAZO 09078A505090170000AH

Datos Generales

Clasificación: Patrimonial **Cultivo:** OTROS
Cuenta PGCCP: 2001 Fincas Rústicas **Destino:**
Fecha de Alta: 29-nov-2010 **Motivo:** INTRODUCCIÓN DATOS INICIALES
Vía/s Acceso: **Superficie:** 0,3910 Has

Linderos

Norte: FINCA 00161 POLÍGONO 503
Sur: FERROCARRIL MINERO
Este: FINCA 00161 POLÍGONO 503
Oeste FINCAS 05194 Y 05200 A 05203 POLÍGONO 505

Datos Registrales

Registro	Tomo	Libro	Folio	Finca	Inscripción

Datos Adquisición

Fecha **Trasmitente:** **Importe:**
Título Adquisición: **Forma:**
Notas:

Observaciones **Fecha de Baja** **Valor**
195,50 €

INVENTARIO DE BIENES

Nº de Ficha:
078.01.1.5.0128

AYUNTAMIENTO DE: CARDEÑUELA RIOPICO
LOCALIDAD DE: CARDEÑUELA RIOPICO

EPIGRAFE: 1 **Inmuebles**
SUBEPIGRAFE: 5 **Fincas rústicas y terrenos**

Polígono: 505 **Parcela: 09013** **Ref Catastral:**
Paraje: RIBAZO 09078A505090130000AE

Datos Generales

Clasificación: Patrimonial **Cultivo:** OTROS
Cuenta PGCCP: 2001 Fincas Rústicas **Destino:**
Fecha de Alta: 29-nov-2010 **Motivo:** INTRODUCCIÓN DATOS INICIALES
Vía/s Acceso: CAMINO DE QUINTANA A CARDEÑUELA **Superficie:** 0,1433 Has

Linderos

Norte: RÍO PICO
Sur: CAMINO DE QUINTANA A CARDEÑUELA
Este: FINCAS 05069, 05071 POLÍGONO 505 Y CASCO URBANO DE CARDEÑUELA RIOPICO
Oeste FINCAS 05067 Y 05068 POLÍGONO 505

Datos Registrales

Registro	Tomo	Libro	Folio	Finca	Inscripción

Datos Adquisición

Fecha **Trasmitente:** **Importe:**
Título Adquisición: **Forma:**
Notas:

Observaciones **Fecha de Baja** **Valor**
71,65 €

INVENTARIO DE BIENES

Nº de Ficha:
078.01.1.5.0129

AYUNTAMIENTO DE: CARDEÑUELA RIOPICO
LOCALIDAD DE: CARDEÑUELA RIOPICO

EPIGRAFE: 1 **Inmuebles**
SUBEPIGRAFE: 5 **Fincas rústicas y terrenos**

Polígono: 505 **Parcela: 09018** **Ref Catastral:**
Paraje: RIBAZO 09078A505090180000AW

Datos Generales

Clasificación: Patrimonial **Cultivo:** OTROS
Cuenta PGCCP: 2001 Fincas Rústicas **Destino:**
Fecha de Alta: 29-nov-2010 **Motivo:** INTRODUCCIÓN DATOS INICIALES
Vía/s Acceso: CAMINO DE CARDEÑUELA A ATAPUERCA II **Superficie:** 0,1531 Has

Linderos

Norte: CAMINO DE CARDEÑUELA A ATAPUERCA II
Sur: FINCAS 00303 Y 00307 A 00310 POLÍGONO 505
Este: FINCA 00311 POLÍGONO 505
Oeste CAMINO DE CARDEÑUELA A ATAPUERCA II

Datos Registrales

Registro	Tomo	Libro	Folio	Finca	Inscripción

Datos Adquisición

Fecha **Trasmitente:** **Importe:**
Título Adquisición: **Forma:**
Notas:

Observaciones **Fecha de Baja** **Valor**
76,55 €

INVENTARIO DE BIENES

Nº de Ficha:
078.01.1.5.0130

AYUNTAMIENTO DE: CARDEÑUELA RIOPICO
LOCALIDAD DE: CARDEÑUELA RIOPICO

EPIGRAFE: 1 **Inmuebles**
SUBEPIGRAFE: 5 **Fincas rústicas y terrenos**

Polígono: 505 **Parcela: 09019** **Ref Catastral:**
Paraje: RIBAZO 09078A505090190000AA

Datos Generales

Clasificación: Patrimonial **Cultivo:** OTROS
Cuenta PGCCP: 2001 Fincas Rústicas **Destino:**
Fecha de Alta: 29-nov-2010 **Motivo:** INTRODUCCIÓN DATOS INICIALES
Vía/s Acceso: CAMINO DE CARDEÑUELA A ATAPUERCA II **Superficie:** 0,0600 Has

Linderos

Norte: CAMINO DE CARDEÑUELA A ATAPUERCA II
Sur: FINCAS 00315 A 00318, 00321 Y 00322 POLÍGONO 505
Este: CAMINO DE CARDEÑUELA A ATAPUERCA II
Oeste CAMINO DE CARDEÑUELA A ATAPUERCA II

Datos Registrales

Registro	Tomo	Libro	Folio	Finca	Inscripción

Datos Adquisición

Fecha **Trasmitente:** **Importe:**
Título Adquisición: **Forma:**
Notas:

Observaciones **Fecha de Baja** **Valor**
30,00 €

INVENTARIO DE BIENES

Nº de Ficha:
078.01.1.5.0131

AYUNTAMIENTO DE: CARDEÑUELA RIOPICO
LOCALIDAD DE: CARDEÑUELA RIOPICO

EPIGRAFE: 1 **Inmuebles**
SUBEPIGRAFE: 5 **Fincas rústicas y terrenos**

Polígono: 5 **Parcela: 09004** **Ref Catastral:**
Paraje: RIBAZO 09078A005090040000SK

Datos Generales

Clasificación: Patrimonial **Cultivo:** OTROS
Cuenta PGCCP: 2001 Fincas Rústicas **Destino:**
Fecha de Alta: 29-nov-2010 **Motivo:** INTRODUCCIÓN DATOS INICIALES
Vía/s Acceso: CAÑADA DE CARRONCEJO **Superficie:** 0,0712 Has

Linderos

Norte: FINCAS 00001 A 00012 POLÍGONO 5
Sur: FINCA 00013 POLÍGONO 5
Este: FINCA 00013 POLÍGONO 5
Oeste CAÑADA DE CARRONCEJO

Datos Registrales

Registro	Tomo	Libro	Folio	Finca	Inscripción

Datos Adquisición

Fecha **Trasmitente:** **Importe:**
Título Adquisición: **Forma:**
Notas:

Observaciones **Fecha de Baja** **Valor**
35,60 €

INVENTARIO DE BIENES

Nº de Ficha:
078.01.1.5.0132

AYUNTAMIENTO DE: CARDEÑUELA RIOPICO
LOCALIDAD DE: CARDEÑUELA RIOPICO

EPIGRAFE: 1 **Inmuebles**
SUBEPIGRAFE: 5 **Fincas rústicas y terrenos**

Polígono: 505 **Parcela: 09012** **Ref Catastral:**
Paraje: RIBAZO 09078A505090120000AJ

Datos Generales

Clasificación: Patrimonial **Cultivo:** OTROS
Cuenta PGCCP: 2001 Fincas Rústicas **Destino:**
Fecha de Alta: 29-nov-2010 **Motivo:** INTRODUCCIÓN DATOS INICIALES
Vía/s Acceso: CAMINO (09004) **Superficie:** 0,0153 Has

Linderos

Norte: FINCAS 00259 A 00260 POLÍGONO 505
Sur: FINCA 00261 POLÍGONO 505
Este: CAMINO (09004) POLÍGONO 505
Oeste FINCA 00261 POLÍGONO 505

Datos Registrales

Registro	Tomo	Libro	Folio	Finca	Inscripción

Datos Adquisición

Fecha **Trasmitente:** **Importe:**
Título Adquisición: **Forma:**
Notas:

Observaciones **Fecha de Baja** **Valor**
7,65 €

INVENTARIO DE BIENES

Nº de Ficha:
078.01.1.5.0133

AYUNTAMIENTO DE: CARDEÑUELA RIOPICO
LOCALIDAD DE: CARDEÑUELA RIOPICO

EPIGRAFE: 1 **Inmuebles**
SUBEPIGRAFE: 5 **Fincas rústicas y terrenos**

Polígono: 505 **Parcela: 09020** **Ref Catastral:**
Paraje: RIBAZO 09078A505090200000AH

Datos Generales

Clasificación: Patrimonial **Cultivo:** OTROS
Cuenta PGCCP: 2001 Fincas Rústicas **Destino:**
Fecha de Alta: 29-nov-2010 **Motivo:** INTRODUCCIÓN DATOS INICIALES
Vía/s Acceso: SENDA MATA GRANDE **Superficie:** 0,0712 Has

Linderos

Norte: FINCAS 00287 A 00289 POLÍGONO 505
Sur: SENDA MATA GRANDE
Este: FINCA 00286 POLÍGONO 505
Oeste FINCA 00290 POLÍGONO 505

Datos Registrales

Registro	Tomo	Libro	Folio	Finca	Inscripción

Datos Adquisición

Fecha **Trasmitente:** **Importe:**
Título Adquisición: **Forma:**
Notas:

Observaciones **Fecha de Baja** **Valor**
35,60 €

INVENTARIO DE BIENES

Nº de Ficha:
078.01.1.5.0134

AYUNTAMIENTO DE: CARDEÑUELA RIOPICO
LOCALIDAD DE: CARDEÑUELA RIOPICO

EPIGRAFE: 1 **Inmuebles**
SUBEPIGRAFE: 5 **Fincas rústicas y terrenos**

Polígono: 505 **Parcela: 09016** **Ref Catastral:**
Paraje: RIBAZO 09078A505090160000AU

Datos Generales

Clasificación: Patrimonial **Cultivo:** OTROS
Cuenta PGCCP: 2001 Fincas Rústicas **Destino:**
Fecha de Alta: 29-nov-2010 **Motivo:** INTRODUCCIÓN DATOS INICIALES
Vía/s Acceso: CAÑADA **Superficie:** 0,0563 Has

Linderos

Norte: FINCA 00277 POLÍGONO 505
Sur: FINCA 00278 POLÍGONO 505
Este: FINCA 00278 POLÍGONO 505
Oeste CAÑADA

Datos Registrales

Registro	Tomo	Libro	Folio	Finca	Inscripción

Datos Adquisición

Fecha **Trasmitente:** **Importe:**
Título Adquisición: **Forma:**
Notas:

Observaciones **Fecha de Baja** **Valor**
28,15 €

INVENTARIO DE BIENES

Nº de Ficha:
078.01.1.5.0135

AYUNTAMIENTO DE: CARDEÑUELA RIOPICO
LOCALIDAD DE: CARDEÑUELA RIOPICO

EPIGRAFE: 1 **Inmuebles**
SUBEPIGRAFE: 5 **Fincas rústicas y terrenos**

Polígono: 5 **Parcela: 09003** **Ref Catastral:**
Paraje: RIBAZO 09078A005090030000SO

Datos Generales

Clasificación: Patrimonial **Cultivo:** OTROS
Cuenta PGCCP: 2001 Fincas Rústicas **Destino:**
Fecha de Alta: 29-nov-2010 **Motivo:** INTRODUCCIÓN DATOS INICIALES
Vía/s Acceso: CAÑADA DE CARRONCEJO **Superficie:** 0,0396 Has

Linderos

Norte: FINCAS 00141 Y 00142 POLÍGONO 5
Sur: FINCAS 00144 A 00148 POLÍGONO 5
Este: FINCA 00143 POLÍGONO 5
Oeste CAÑADA DE CARRONCEJO

Datos Registrales

Registro	Tomo	Libro	Folio	Finca	Inscripción

Datos Adquisición

Fecha **Trasmitente:** **Importe:**
Título Adquisición: **Forma:**
Notas:

Observaciones **Fecha de Baja** **Valor**
19,80 €

INVENTARIO DE BIENES

Nº de Ficha:
078.01.1.5.0136

AYUNTAMIENTO DE: CARDEÑUELA RIOPICO
LOCALIDAD DE: CARDEÑUELA RIOPICO

EPIGRAFE: 1 **Inmuebles**
SUBEPIGRAFE: 5 **Fincas rústicas y terrenos**

Polígono: 5 **Parcela: 09005** **Ref Catastral:**
Paraje: RIBAZO 09078A005090050000SR

Datos Generales

Clasificación: Patrimonial **Cultivo:** OTROS
Cuenta PGCCP: 2001 Fincas Rústicas **Destino:**
Fecha de Alta: 29-nov-2010 **Motivo:** INTRODUCCIÓN DATOS INICIALES
Vía/s Acceso: CAÑADA DE CARRONCEJO **Superficie:** 0,6706 Has

Linderos

Norte: FINCAS 00143 A 00159 Y 00163 A 00195 POLÍGONO 5
Sur: FINCAS 00197 A 00236 POLÍGONO 5
Este: FINCA 00236 POLÍGONO 5
Oeste CAÑADA DE CARRONCEJO

Datos Registrales

Registro	Tomo	Libro	Folio	Finca	Inscripción

Datos Adquisición

Fecha **Trasmitente:** **Importe:**
Título Adquisición: **Forma:**
Notas:

Observaciones **Fecha de Baja** **Valor**
335,30 €

INVENTARIO DE BIENES

Nº de Ficha:
078.01.1.5.0137

AYUNTAMIENTO DE: CARDEÑUELA RIOPICO
LOCALIDAD DE: CARDEÑUELA RIOPICO

EPIGRAFE: 1 **Inmuebles**
SUBEPIGRAFE: 5 **Fincas rústicas y terrenos**

Polígono: 5 **Parcela: 09006** **Ref Catastral:**
Paraje: RIBAZO 09078A005090060000SD

Datos Generales

Clasificación: Patrimonial **Cultivo:** OTROS
Cuenta PGCCP: 2001 Fincas Rústicas **Destino:**
Fecha de Alta: 30-nov-2010 **Motivo:** INTRODUCCIÓN DATOS INICIALES
Vía/s Acceso: **Superficie:** 0,2867 Has

Linderos

Norte: FINCAS 00039 A 00042 Y 00044 A 00050 POLÍGONO 5
Sur: FINCAS 00086 A 00117 POLÍGONO 5
Este: FINCA 00050 POLÍGONO 5
Oeste FINCA 00037 POLÍGONO 5

Datos Registrales

Registro	Tomo	Libro	Folio	Finca	Inscripción

Datos Adquisición

Fecha **Trasmitente:** **Importe:**
Título Adquisición: **Forma:**
Notas:

Observaciones **Fecha de Baja** **Valor**
143,35 €

INVENTARIO DE BIENES

Nº de Ficha:
078.01.1.5.0138

AYUNTAMIENTO DE: CARDEÑUELA RIOPICO
LOCALIDAD DE: CARDEÑUELA RIOPICO

EPIGRAFE: 1 **Inmuebles**
SUBEPIGRAFE: 5 **Fincas rústicas y terrenos**

Polígono: 5 **Parcela: 09007** **Ref Catastral:**
Paraje: RIBAZO 09078A005090070000SX

Datos Generales

Clasificación: Patrimonial **Cultivo:** OTROS
Cuenta PGCCP: 2001 Fincas Rústicas **Destino:**
Fecha de Alta: 30-nov-2010 **Motivo:** INTRODUCCIÓN DATOS INICIALES
Vía/s Acceso: **Superficie:** 0,0115 Has

Linderos

Norte: FINCAS 00089 A 00093 Y 00096 POLÍGONO 5
Sur: FINCAS 00179 A 00182 POLÍGONO 5
Este: FINCA 00088 POLÍGONO 5
Oeste FINCA 00178 POLÍGONO 5

Datos Registrales

Registro	Tomo	Libro	Folio	Finca	Inscripción

Datos Adquisición

Fecha **Trasmitente:** **Importe:**
Título Adquisición: **Forma:**
Notas:

Observaciones **Fecha de Baja** **Valor**
5,75 €

INVENTARIO DE BIENES

Nº de Ficha:
078.01.1.5.0139

AYUNTAMIENTO DE: CARDEÑUELA RIOPICO
LOCALIDAD DE: CARDEÑUELA RIOPICO

EPIGRAFE: 1 **Inmuebles**
SUBEPIGRAFE: 5 **Fincas rústicas y terrenos**

Polígono: 5 **Parcela: 09010** **Ref Catastral:**
Paraje: RIBAZO 09078A005090100000SX

Datos Generales

Clasificación: Patrimonial **Cultivo:** OTROS
Cuenta PGCCP: 2001 Fincas Rústicas **Destino:**
Fecha de Alta: 30-nov-2010 **Motivo:** INTRODUCCIÓN DATOS INICIALES
Vía/s Acceso: **Superficie:** 0,0405 Has

Linderos

Norte: FERROCARRIL MINERO Y FINCAS 00052 A 00054 POLÍGONO 5
Sur: FINCAS 00057 Y 00058 POLÍGONO 5
Este: FINCA 00055 POLÍGONO 5
Oeste FINCA 00051 POLÍGONO 5

Datos Registrales

Registro	Tomo	Libro	Folio	Finca	Inscripción

Datos Adquisición

Fecha **Trasmitente:** **Importe:**
Título Adquisición: **Forma:**
Notas:

Observaciones **Fecha de Baja** **Valor**
20,25 €

INVENTARIO DE BIENES

Nº de Ficha:
078.01.1.5.0140

AYUNTAMIENTO DE: CARDEÑUELA RIOPICO
LOCALIDAD DE: CARDEÑUELA RIOPICO

EPIGRAFE: 1 **Inmuebles**
SUBEPIGRAFE: 5 **Fincas rústicas y terrenos**

Polígono: 5 **Parcela: 09009** **Ref Catastral:**
Paraje: RIBAZO 09078A005090090000SJ

Datos Generales

Clasificación: Patrimonial **Cultivo:** OTROS
Cuenta PGCCP: 2001 Fincas Rústicas **Destino:**
Fecha de Alta: 30-nov-2010 **Motivo:** INTRODUCCIÓN DATOS INICIALES
Vía/s Acceso: **Superficie:** 0,0510 Has

Linderos

Norte: FINCAS 00086, 00051, 00057 Y 00060 A 00063 POLÍGONO 5
Sur: FINCAS 00078 A 00085 POLÍGONO 5
Este: FINCA 00078 POLÍGONO 5
Oeste FINCA 00086 POLÍGONO 5

Datos Registrales

Registro	Tomo	Libro	Folio	Finca	Inscripción

Datos Adquisición

Fecha **Trasmitente:** **Importe:**
Título Adquisición: **Forma:**
Notas:

Observaciones **Fecha de Baja** **Valor**
25,50 €

INVENTARIO DE BIENES

Nº de Ficha:
078.01.1.5.0141

AYUNTAMIENTO DE: CARDEÑUELA RIOPICO
LOCALIDAD DE: CARDEÑUELA RIOPICO

EPIGRAFE: 1 **Inmuebles**
SUBEPIGRAFE: 5 **Fincas rústicas y terrenos**

Polígono: 5 **Parcela: 09008** **Ref Catastral:**
Paraje: RIBAZO 09078A005090080000SI

Datos Generales

Clasificación: Patrimonial **Cultivo:** OTROS
Cuenta PGCCP: 2001 Fincas Rústicas **Destino:**
Fecha de Alta: 30-nov-2010 **Motivo:** INTRODUCCIÓN DATOS INICIALES
Vía/s Acceso: **Superficie:** 0,0659 Has

Linderos

Norte: FINCAS 00076 A 00087 POLÍGONO 5
Sur: FINCAS 00183 A 00196 POLÍGONO 5
Este: DESCUENTO 09004 POLÍGONO 4
Oeste FINCA 00088 POLÍGONO 5

Datos Registrales

Registro	Tomo	Libro	Folio	Finca	Inscripción

Datos Adquisición

Fecha **Trasmitente:** **Importe:**
Título Adquisición: **Forma:**
Notas:

Observaciones **Fecha de Baja** **Valor**
32,95 €

INVENTARIO DE BIENES

Nº de Ficha:
078.01.1.5.0142

AYUNTAMIENTO DE: CARDEÑUELA RIOPICO
LOCALIDAD DE: CARDEÑUELA RIOPICO

EPIGRAFE: 1 **Inmuebles**
SUBEPIGRAFE: 5 **Fincas rústicas y terrenos**

Polígono: 4 **Parcela: 09003** **Ref Catastral:**
Paraje: RIBAZO 09078A004090030000SJ

Datos Generales

Clasificación: Patrimonial **Cultivo:** OTROS
Cuenta PGCCP: 2001 Fincas Rústicas **Destino:**
Fecha de Alta: 30-nov-2010 **Motivo:** INTRODUCCIÓN DATOS INICIALES
Vía/s Acceso: **Superficie:** 0,1093 Has

Linderos

Norte: FINCAS 00012 A 00022 POLÍGONO 4
Sur: FERROCARRIL MINERO Y FINCAS 00191 A 00206 POLÍGONO 4
Este: FINCA 00190 POLÍGONO 4
Oeste FINCAS 00011, 00207 Y 00208 POLÍGONO 4

Datos Registrales

Registro	Tomo	Libro	Folio	Finca	Inscripción

Datos Adquisición

Fecha **Trasmitente:** **Importe:**
Título Adquisición: **Forma:**
Notas:

Observaciones **Fecha de Baja** **Valor**
54,65 €

INVENTARIO DE BIENES

Nº de Ficha:
078.01.1.5.0143

AYUNTAMIENTO DE: CARDEÑUELA RIOPICO
LOCALIDAD DE: CARDEÑUELA RIOPICO

EPIGRAFE: 1 **Inmuebles**
SUBEPIGRAFE: 5 **Fincas rústicas y terrenos**

Polígono: 4 **Parcela: 09002** **Ref Catastral:**
Paraje: RIBAZO 09078A004090020000SI

Datos Generales

Clasificación: Patrimonial **Cultivo:** OTROS
Cuenta PGCCP: 204 Elementos de transporte **Destino:**
Fecha de Alta: 30-nov-2010 **Motivo:** INTRODUCCIÓN DATOS INICIALES
Vía/s Acceso: **Superficie:** 0,0857 Has

Linderos

Norte: FINCAS 00237 A 00261 POLÍGONO 4
Sur: FINCAS 00469 A 00471, 00474, 00475, 00478, 00479, 00482 A 00486, 00498 A 00500, 00503, 00504, 00506, 00507, 00511, 00512 Y 00515 POLÍGONO 4
Este: FINCA 00515 POLÍGONO 4
Oeste FINCA 00466 POLÍGONO 4

Datos Registrales

Registro	Tomo	Libro	Folio	Finca	Inscripción

Datos Adquisición

Fecha **Trasmitente:** **Importe:**
Título Adquisición: **Forma:**
Notas:

Observaciones **Fecha de Baja** **Valor**
42,85 €

INVENTARIO DE BIENES

Nº de Ficha:
078.01.1.5.0144

AYUNTAMIENTO DE: CARDEÑUELA RIOPICO
LOCALIDAD DE: CARDEÑUELA RIOPICO

EPIGRAFE: 1 **Inmuebles**
SUBEPIGRAFE: 5 **Fincas rústicas y terrenos**

Polígono: 4 **Parcela: 09004** **Ref Catastral:**
Paraje: RIBAZO 09078A004090040000SE

Datos Generales

Clasificación: Patrimonial **Cultivo:** OTROS
Cuenta PGCCP: 2001 Fincas Rústicas **Destino:**
Fecha de Alta: 30-nov-2010 **Motivo:** INTRODUCCIÓN DATOS INICIALES
Vía/s Acceso: **Superficie:** 0,0363 Has

Linderos

Norte: FINCA 00285 POLÍGONO 4
Sur: FINCAS 00237 A 00244 POLÍGONO 4
Este: FINCA 00285 POLÍGONO 4
Oeste DESCUENTO 09008 Y FINCA 00196 POLÍGONO 5

Datos Registrales

Registro	Tomo	Libro	Folio	Finca	Inscripción

Datos Adquisición

Fecha **Trasmitente:** **Importe:**
Título Adquisición: **Forma:**
Notas:

Observaciones **Fecha de Baja** **Valor**
18,15 €

INVENTARIO DE BIENES

Nº de Ficha:
078.01.1.5.0145

AYUNTAMIENTO DE: CARDEÑUELA RIOPICO
LOCALIDAD DE: CARDEÑUELA RIOPICO

EPIGRAFE: 1 **Inmuebles**
SUBEPIGRAFE: 5 **Fincas rústicas y terrenos**

Polígono: 4 **Parcela: 09005** **Ref Catastral:**
Paraje: RIBAZO 09078A004090050000SS

Datos Generales

Clasificación: Patrimonial **Cultivo:** OTROS
Cuenta PGCCP: 2001 Fincas Rústicas **Destino:**
Fecha de Alta: 30-nov-2010 **Motivo:** INTRODUCCIÓN DATOS INICIALES
Vía/s Acceso: **Superficie:** 0,0541 Has

Linderos

Norte: FERROCARRIL MINERO
Sur: FINCA 00286 POLÍGONO 4
Este: FINCAS 00292 A 00296 Y 00286 POLÍGONO 4
Oeste FINCAS 00286 A 00291 POLÍGONO 4

Datos Registrales

Registro	Tomo	Libro	Folio	Finca	Inscripción

Datos Adquisición

Fecha **Trasmitente:** **Importe:**
Título Adquisición: **Forma:**
Notas:

Observaciones **Fecha de Baja** **Valor**
27,05 €

INVENTARIO DE BIENES

Nº de Ficha:
078.01.1.5.0146

AYUNTAMIENTO DE: CARDEÑUELA RIOPICO
LOCALIDAD DE: CARDEÑUELA RIOPICO

EPIGRAFE: 1 **Inmuebles**
SUBEPIGRAFE: 5 **Fincas rústicas y terrenos**

Polígono: 3 **Parcela: 09003** **Ref Catastral:**
Paraje: RIBAZO 09078A003090030000SW

Datos Generales

Clasificación: Patrimonial **Cultivo:** OTROS
Cuenta PGCCP: 2001 Fincas Rústicas **Destino:**
Fecha de Alta: 30-nov-2010 **Motivo:** INTRODUCCIÓN DATOS INICIALES
Vía/s Acceso: **Superficie:** 0,0518 Has

Linderos

Norte: FINCAS 00202 Y 05292 POLÍGONO 503
Sur: FINCAS 00293 A 00298 POLÍGONO 3
Este: FINCA 00299 POLÍGONO 3
Oeste FINCA 00202 POLÍGONO 503

Datos Registrales

Registro	Tomo	Libro	Folio	Finca	Inscripción

Datos Adquisición

Fecha **Trasmitente:** **Importe:**
Título Adquisición: **Forma:**
Notas:

Observaciones **Fecha de Baja** **Valor**
25,90 €

INVENTARIO DE BIENES

Nº de Ficha:
078.01.1.5.0147

AYUNTAMIENTO DE: CARDEÑUELA RIOPICO
LOCALIDAD DE: CARDEÑUELA RIOPICO

EPIGRAFE: 1 **Inmuebles**
SUBEPIGRAFE: 5 **Fincas rústicas y terrenos**

Polígono: 3 **Parcela: 09004** **Ref Catastral:**
Paraje: RIBAZO 09078A003090040000SA

Datos Generales

Clasificación: Patrimonial **Cultivo:** OTROS
Cuenta PGCCP: 2001 Fincas Rústicas **Destino:**
Fecha de Alta: 30-nov-2010 **Motivo:** INTRODUCCIÓN DATOS INICIALES
Vía/s Acceso: **Superficie:** 0,0207 Has

Linderos

Norte: FINCA 00117 POLÍGONO 3
Sur: FINCA 00290 POLÍGONO 3
Este: FINCA 00116 POLÍGONO 3
Oeste FINCA 00203 POLÍGONO 503

Datos Registrales

Registro	Tomo	Libro	Folio	Finca	Inscripción

Datos Adquisición

Fecha **Trasmitente:** **Importe:**
Título Adquisición: **Forma:**
Notas:

Observaciones **Fecha de Baja** **Valor**
10,35 €

INVENTARIO DE BIENES

Nº de Ficha:
078.01.1.5.0148

AYUNTAMIENTO DE: CARDEÑUELA RIOPICO
LOCALIDAD DE: CARDEÑUELA RIOPICO

EPIGRAFE: 1 **Inmuebles**
SUBEPIGRAFE: 5 **Fincas rústicas y terrenos**

Polígono: 3 **Parcela: 09005** **Ref Catastral:**
Paraje: RIBAZO 09078A003090050000SB

Datos Generales

Clasificación: Patrimonial **Cultivo:** OTROS
Cuenta PGCCP: 204 Elementos de transporte **Destino:**
Fecha de Alta: 30-nov-2010 **Motivo:** INTRODUCCIÓN DATOS INICIALES
Vía/s Acceso: **Superficie:** 0,0574 Has

Linderos

Norte: FINCAS 00290 Y 00291 POLÍGONO 3
Sur: FINCAS 00299 A 00303 Y 00306 A 00308 POLÍGONO 3
Este: FINCA 00291 POLÍGONO 3
Oeste FINCAS 05292 POLÍGONO 503

Datos Registrales

Registro	Tomo	Libro	Folio	Finca	Inscripción

Datos Adquisición

Fecha **Trasmitente:** **Importe:**
Título Adquisición: **Forma:**
Notas:

Observaciones **Fecha de Baja** **Valor**
28,70 €

INVENTARIO DE BIENES

Nº de Ficha:
078.01.1.5.0149

AYUNTAMIENTO DE: CARDEÑUELA RIOPICO
LOCALIDAD DE: CARDEÑUELA RIOPICO

EPIGRAFE: 1 **Inmuebles**
SUBEPIGRAFE: 5 **Fincas rústicas y terrenos**

Polígono: 3 **Parcela: 09006** **Ref Catastral:**
Paraje: RIBAZO 09078A003090060000SY

Datos Generales

Clasificación: Patrimonial **Cultivo:** OTROS
Cuenta PGCCP: 2001 Fincas Rústicas **Destino:**
Fecha de Alta: 30-nov-2010 **Motivo:** INTRODUCCIÓN DATOS INICIALES
Vía/s Acceso: **Superficie:** 0,0456 Has

Linderos

Norte: FINCAS 00310 A 00314 POLÍGONO 3
Sur: FINCAS 00554 A 00563 Y 00315 POLÍGONO 3
Este: FINCAS 00314 Y 00315 POLÍGONO 3
Oeste FINCA 00309 POLÍGONO 3

Datos Registrales

Registro	Tomo	Libro	Folio	Finca	Inscripción

Datos Adquisición

Fecha **Trasmitente:** **Importe:**
Título Adquisición: **Forma:**
Notas:

Observaciones **Fecha de Baja** **Valor**
22,80 €

INVENTARIO DE BIENES

Nº de Ficha:
078.01.1.5.0150

AYUNTAMIENTO DE: CARDEÑUELA RIOPICO
LOCALIDAD DE: CARDEÑUELA RIOPICO

EPIGRAFE: 1 **Inmuebles**
SUBEPIGRAFE: 5 **Fincas rústicas y terrenos**

Polígono: 3 **Parcela: 09007** **Ref Catastral:**
Paraje: RIBAZO 09078A003090070000SG

Datos Generales

Clasificación: Patrimonial **Cultivo:** OTROS
Cuenta PGCCP: 2001 Fincas Rústicas **Destino:**
Fecha de Alta: 30-nov-2010 **Motivo:** INTRODUCCIÓN DATOS INICIALES
Vía/s Acceso: **Superficie:** 0,0321 Has

Linderos

Norte: FINCA 00325 POLÍGONO 3
Sur: FINCA 00316 POLÍGONO 3
Este: FINCAS 00316, 00323 Y 00324 POLÍGONO 3
Oeste FINCA 00314 POLÍGONO 3

Datos Registrales

Registro	Tomo	Libro	Folio	Finca	Inscripción

Datos Adquisición

Fecha **Trasmitente:** **Importe:**
Título Adquisición: **Forma:**
Notas:

Observaciones **Fecha de Baja** **Valor**
16,05 €

INVENTARIO DE BIENES

Nº de Ficha:
078.01.1.5.0151

AYUNTAMIENTO DE: CARDEÑUELA RIOPICO
LOCALIDAD DE: CARDEÑUELA RIOPICO

EPIGRAFE: 1 **Inmuebles**
SUBEPIGRAFE: 5 **Fincas rústicas y terrenos**

Polígono: 3 **Parcela: 09008** **Ref Catastral:**
Paraje: RIBAZO 09078A003090080000SQ

Datos Generales

Clasificación: Patrimonial **Cultivo:** OTROS
Cuenta PGCCP: 2001 Fincas Rústicas **Destino:**
Fecha de Alta: 30-nov-2010 **Motivo:** INTRODUCCIÓN DATOS INICIALES
Vía/s Acceso: **Superficie:** 0,0913 Has

Linderos

Norte: FINCA 00581 POLÍGONO 3
Sur: FINCA 00563 POLÍGONO 3
Este: FINCAS 00564 A 00570 Y 00573 A 00580 POLÍGONO 3
Oeste FINCAS 00315 A 00322 POLÍGONO 3

Datos Registrales

Registro	Tomo	Libro	Folio	Finca	Inscripción

Datos Adquisición

Fecha **Trasmitente:** **Importe:**
Título Adquisición: **Forma:**
Notas:

Observaciones **Fecha de Baja** **Valor**
45,65 €

INVENTARIO DE BIENES

Nº de Ficha:
078.01.1.5.0152

AYUNTAMIENTO DE: CARDEÑUELA RIOPICO
LOCALIDAD DE: CARDEÑUELA RIOPICO

EPIGRAFE: 1 **Inmuebles**
SUBEPIGRAFE: 5 **Fincas rústicas y terrenos**

Polígono: 3 **Parcela: 09009** **Ref Catastral:**
Paraje: RIBAZO 09078A003090090000SP

Datos Generales

Clasificación: Patrimonial **Cultivo:** OTROS
Cuenta PGCCP: 2001 Fincas Rústicas **Destino:**
Fecha de Alta: 30-nov-2010 **Motivo:** INTRODUCCIÓN DATOS INICIALES
Vía/s Acceso: **Superficie:** 0,1171 Has

Linderos

Norte: FINCAS 00790 A 00792 POLÍGONO 3
Sur: ARROYO, FINCAS 00811 Y 00812 POLÍGONO 3
Este: FINCA 00789 POLÍGONO 3
Oeste FINCAS 00804, 00805, 00568, 00569, 00571, 00572, 00794 Y 00793 POLÍGONO 3

Datos Registrales

Registro	Tomo	Libro	Folio	Finca	Inscripción

Datos Adquisición

Fecha **Trasmitente:** **Importe:**
Título Adquisición: **Forma:**
Notas:

Observaciones **Fecha de Baja** **Valor**
58,55 €

INVENTARIO DE BIENES

Nº de Ficha:
078.01.1.5.0153

AYUNTAMIENTO DE: CARDEÑUELA RIOPICO
LOCALIDAD DE: CARDEÑUELA RIOPICO

EPIGRAFE: 1 **Inmuebles**
SUBEPIGRAFE: 5 **Fincas rústicas y terrenos**

Polígono: 3 **Parcela: 09010** **Ref Catastral:**
Paraje: RIBAZO 09078A003090100000SG

Datos Generales

Clasificación: Patrimonial **Cultivo:** OTROS
Cuenta PGCCP: 2001 Fincas Rústicas **Destino:**
Fecha de Alta: 30-nov-2010 **Motivo:** INTRODUCCIÓN DATOS INICIALES
Vía/s Acceso: **Superficie:** 0,0866 Has

Linderos

Norte: FINCAS 00337 A 00339 Y 05340 POLÍGONO 3
Sur: FINCAS 00341 A 00344 POLÍGONO 3
Este: FINCA 05340 POLÍGONO 3
Oeste FINCA 00336 POLÍGONO 3

Datos Registrales

Registro	Tomo	Libro	Folio	Finca	Inscripción

Datos Adquisición

Fecha **Trasmitente:** **Importe:**
Título Adquisición: **Forma:**
Notas:

Observaciones **Fecha de Baja** **Valor**
43,30 €

INVENTARIO DE BIENES

Nº de Ficha:
078.01.1.5.0154

AYUNTAMIENTO DE: CARDEÑUELA RIOPICO
LOCALIDAD DE: CARDEÑUELA RIOPICO

EPIGRAFE: 1 **Inmuebles**
SUBEPIGRAFE: 5 **Fincas rústicas y terrenos**

Polígono: 3 **Parcela: 09011** **Ref Catastral:**
Paraje: RIBAZO 09078A003090110000SQ

Datos Generales

Clasificación: Patrimonial **Cultivo:** OTROS
Cuenta PGCCP: 204 Elementos de transporte **Destino:**
Fecha de Alta: 30-nov-2010 **Motivo:** INTRODUCCIÓN DATOS INICIALES
Vía/s Acceso: **Superficie:** 0,0729 Has

Linderos

Norte: FINCAS 05340 Y 00341 A 00344 POLÍGONO 503
Sur: FINCAS 00365 A 00371 Y 00381 POLÍGONO 503
Este: FINCA 05340 POLÍGONO 503
Oeste FINCA 00344 POLÍGONO 503

Datos Registrales

Registro	Tomo	Libro	Folio	Finca	Inscripción

Datos Adquisición

Fecha **Trasmitente:** **Importe:**
Título Adquisición: **Forma:**
Notas:

Observaciones **Fecha de Baja** **Valor**
36,45 €

INVENTARIO DE BIENES

Nº de Ficha:
078.01.1.5.0155

AYUNTAMIENTO DE: CARDEÑUELA RIOPICO
LOCALIDAD DE: CARDEÑUELA RIOPICO

EPIGRAFE: 1 **Inmuebles**
SUBEPIGRAFE: 5 **Fincas rústicas y terrenos**

Polígono: 3 **Parcela: 09013** **Ref Catastral:**
Paraje: RIBAZO 09078A003090130000SL

Datos Generales

Clasificación: Patrimonial **Cultivo:** OTROS
Cuenta PGCCP: 2001 Fincas Rústicas **Destino:**
Fecha de Alta: 30-nov-2010 **Motivo:** INTRODUCCIÓN DATOS INICIALES
Vía/s Acceso: **Superficie:** 0,2360 Has

Linderos

Norte: FINCAS 00353 A 00363, 00373 Y 00375 POLÍGONO 3
Sur: FINCAS 000324, 00319 A 00322 Y 00581 A 00589 POLÍGONO 3
Este: FINCAS 00589 Y 00590 POLÍGONO 3
Oeste FINCAS 00345 Y 00348 A 00352 POLÍGONO 3

Datos Registrales

Registro	Tomo	Libro	Folio	Finca	Inscripción

Datos Adquisición

Fecha **Trasmitente:** **Importe:**
Título Adquisición: **Forma:**
Notas:

Observaciones **Fecha de Baja** **Valor**
118,00 €

INVENTARIO DE BIENES

Nº de Ficha:
078.01.1.5.0156

AYUNTAMIENTO DE: CARDEÑUELA RIOPICO
LOCALIDAD DE: CARDEÑUELA RIOPICO

EPIGRAFE: 1 **Inmuebles**
SUBEPIGRAFE: 5 **Fincas rústicas y terrenos**

Polígono: 3 **Parcela: 09014** **Ref Catastral:**
Paraje: RIBAZO 09078A003090140000ST

Datos Generales

Clasificación: Patrimonial **Cultivo:** OTROS
Cuenta PGCCP: 2001 Fincas Rústicas **Destino:**
Fecha de Alta: 30-nov-2010 **Motivo:** INTRODUCCIÓN DATOS INICIALES
Vía/s Acceso: **Superficie:** 0,0176 Has

Linderos

Norte: FINCAS 00785 POLÍGONO 3
Sur: FINCAS 00846 POLÍGONO 3
Este: DESCUENTO 09021, FINCAS 00852 Y 00847 POLÍGONO 3
Oeste FINCAS 00786 POLÍGONO 3

Datos Registrales

Registro	Tomo	Libro	Folio	Finca	Inscripción

Datos Adquisición

Fecha **Trasmitente:** **Importe:**
Título Adquisición: **Forma:**
Notas:

Observaciones **Fecha de Baja** **Valor**
8,80 €

INVENTARIO DE BIENES

Nº de Ficha:
078.01.1.5.0157

AYUNTAMIENTO DE: CARDEÑUELA RIOPICO
LOCALIDAD DE: CARDEÑUELA RIOPICO

EPIGRAFE: 1 **Inmuebles**
SUBEPIGRAFE: 5 **Fincas rústicas y terrenos**

Polígono: 3 **Parcela: 09015** **Ref Catastral:**
Paraje: RIBAZO 09078A003090150000SF

Datos Generales

Clasificación: Patrimonial **Cultivo:** OTROS
Cuenta PGCCP: 2001 Fincas Rústicas **Destino:**
Fecha de Alta: 30-nov-2010 **Motivo:** INTRODUCCIÓN DATOS INICIALES
Vía/s Acceso: **Superficie:** 0,0489 Has

Linderos

Norte: FINCA 00383 POLÍGONO 3
Sur: FINCA 00380 POLÍGONO 3
Este: FINCAS 00550 A 00553 POLÍGONO 3
Oeste FINCA 00382 POLÍGONO 3

Datos Registrales

Registro	Tomo	Libro	Folio	Finca	Inscripción

Datos Adquisición

Fecha **Trasmitente:** **Importe:**
Título Adquisición: **Forma:**
Notas:

Observaciones **Fecha de Baja** **Valor**
24,45 €

INVENTARIO DE BIENES

Nº de Ficha:
078.01.1.5.0158

AYUNTAMIENTO DE: CARDEÑUELA RIOPICO
LOCALIDAD DE: CARDEÑUELA RIOPICO

EPIGRAFE: 1 **Inmuebles**
SUBEPIGRAFE: 5 **Fincas rústicas y terrenos**

Polígono: 3 **Parcela: 09016** **Ref Catastral:**
Paraje: RIBAZO 09078A003090160000SM

Datos Generales

Clasificación: Patrimonial **Cultivo:** OTROS
Cuenta PGCCP: 2001 Fincas Rústicas **Destino:**
Fecha de Alta: 30-nov-2010 **Motivo:** INTRODUCCIÓN DATOS INICIALES
Vía/s Acceso: **Superficie:** 0,0654 Has

Linderos

Norte: FINCA 00594 POLÍGONO 3
Sur: FINCA 00591 POLÍGONO 3
Este: FINCAS 00593 Y 00591 POLÍGONO 3
Oeste FINCAS 00592 Y 00377 A 00379 POLÍGONO 3

Datos Registrales

Registro	Tomo	Libro	Folio	Finca	Inscripción

Datos Adquisición

Fecha **Trasmitente:** **Importe:**
Título Adquisición: **Forma:**
Notas:

Observaciones **Fecha de Baja** **Valor**
32,70 €

INVENTARIO DE BIENES

Nº de Ficha:
078.01.1.5.0159

AYUNTAMIENTO DE: CARDEÑUELA RIOPICO
LOCALIDAD DE: CARDEÑUELA RIOPICO

EPIGRAFE: 1 **Inmuebles**
SUBEPIGRAFE: 5 **Fincas rústicas y terrenos**

Polígono: 3 **Parcela: 09017** **Ref Catastral:**
Paraje: RIBAZO 09078A003090170000SO

Datos Generales

Clasificación: Patrimonial **Cultivo:** OTROS
Cuenta PGCCP: 2001 Fincas Rústicas **Destino:**
Fecha de Alta: 30-nov-2010 **Motivo:** INTRODUCCIÓN DATOS INICIALES
Vía/s Acceso: **Superficie:** 0,0104 Has

Linderos

Norte: FINCAS 00784 Y 00898 POLÍGONO 3
Sur: FINCAS 00785 Y 01690 POLÍGONO 3
Este: FINCAS 00898 Y 01690 POLÍGONO 3
Oeste FINCA 00786 POLÍGONO 3

Datos Registrales

Registro	Tomo	Libro	Folio	Finca	Inscripción

Datos Adquisición

Fecha **Trasmitente:** **Importe:**
Título Adquisición: **Forma:**
Notas:

Observaciones **Fecha de Baja** **Valor**
5,20 €

INVENTARIO DE BIENES

Nº de Ficha:
078.01.1.5.0160

AYUNTAMIENTO DE: CARDEÑUELA RIOPICO
LOCALIDAD DE: CARDEÑUELA RIOPICO

EPIGRAFE: 1 **Inmuebles**
SUBEPIGRAFE: 5 **Fincas rústicas y terrenos**

Polígono: 3 **Parcela: 09018** **Ref Catastral:**
Paraje: RIBAZO 09078A003090180000SK

Datos Generales

Clasificación: Patrimonial **Cultivo:** OTROS
Cuenta PGCCP: 2001 Fincas Rústicas **Destino:**
Fecha de Alta: 30-nov-2010 **Motivo:** INTRODUCCIÓN DATOS INICIALES
Vía/s Acceso: **Superficie:** 0,0220 Has

Linderos

Norte: FINCA 00906 POLÍGONO 3
Sur: FINCA 00898 POLÍGONO 3
Este: FINCAS 00898 A 00900 Y 00903 POLÍGONO 3
Oeste FINCAS 00783, 00782, 00772 Y 00906 POLÍGONO 3

Datos Registrales

Registro	Tomo	Libro	Folio	Finca	Inscripción

Datos Adquisición

Fecha **Trasmitente:** **Importe:**
Título Adquisición: **Forma:**
Notas:

Observaciones **Fecha de Baja** **Valor**
11,00 €

INVENTARIO DE BIENES

Nº de Ficha:
078.01.1.5.0161

AYUNTAMIENTO DE: CARDEÑUELA RIOPICO
LOCALIDAD DE: CARDEÑUELA RIOPICO

EPIGRAFE: 1 **Inmuebles**
SUBEPIGRAFE: 5 **Fincas rústicas y terrenos**

Polígono: 3 **Parcela: 09019** **Ref Catastral:**
Paraje: RIBAZO 09078A003090190000SR

Datos Generales

Clasificación: Patrimonial **Cultivo:** OTROS
Cuenta PGCCP: 2001 Fincas Rústicas **Destino:**
Fecha de Alta: 30-nov-2010 **Motivo:** INTRODUCCIÓN DATOS INICIALES
Vía/s Acceso: **Superficie:** 0,0519 Has

Linderos

Norte: FINCA 00598 POLÍGONO 3
Sur: FINCA 00379 POLÍGONO 3
Este: FINCAS 00594 A 00597 POLÍGONO 3
Oeste FINCAS 00550 A 00553 POLÍGONO 3

Datos Registrales

Registro	Tomo	Libro	Folio	Finca	Inscripción

Datos Adquisición

Fecha **Trasmitente:** **Importe:**
Título Adquisición: **Forma:**
Notas:

Observaciones **Fecha de Baja** **Valor**
25,95 €

INVENTARIO DE BIENES

Nº de Ficha:
078.01.1.5.0162

AYUNTAMIENTO DE: CARDEÑUELA RIOPICO
LOCALIDAD DE: CARDEÑUELA RIOPICO

EPIGRAFE: 1 **Inmuebles**
SUBEPIGRAFE: 5 **Fincas rústicas y terrenos**

Polígono: 3 **Parcela: 09021** **Ref Catastral:**
Paraje: RIBAZO 09078A003090210000SK

Datos Generales

Clasificación: Patrimonial **Cultivo:** OTROS
Cuenta PGCCP: 2001 Fincas Rústicas **Destino:**
Fecha de Alta: 30-nov-2010 **Motivo:** INTRODUCCIÓN DATOS INICIALES
Vía/s Acceso: **Superficie:** 0,0431 Has

Linderos

Norte: FINCAS 00785 Y 01690 POLÍGONO 3
Sur: FINCAS 00852 A 00862 Y 07010 POLÍGONO 3
Este: FINCA 00862 POLÍGONO 3
Oeste FINCA 00785 Y DESCUENTO 09014 POLÍGONO 3

Datos Registrales

Registro	Tomo	Libro	Folio	Finca	Inscripción

Datos Adquisición

Fecha **Trasmitente:** **Importe:**
Título Adquisición: **Forma:**
Notas:

Observaciones **Fecha de Baja** **Valor**
21,55 €

INVENTARIO DE BIENES

Nº de Ficha:
078.01.1.5.0163

AYUNTAMIENTO DE: CARDEÑUELA RIOPICO
LOCALIDAD DE: CARDEÑUELA RIOPICO

EPIGRAFE: 1 **Inmuebles**
SUBEPIGRAFE: 5 **Fincas rústicas y terrenos**

Polígono: 3 **Parcela: 09022** **Ref Catastral:**
Paraje: RIBAZO 09078A003090220000SR

Datos Generales

Clasificación: Patrimonial **Cultivo:** OTROS
Cuenta PGCCP: 2001 Fincas Rústicas **Destino:**
Fecha de Alta: 30-nov-2010 **Motivo:** INTRODUCCIÓN DATOS INICIALES
Vía/s Acceso: **Superficie:** 0,0257 Has

Linderos

Norte: FINCA 00513 POLÍGONO 3
Sur: FINCAS 00394 Y 00387 POLÍGONO 3
Este: FINCA 00540 POLÍGONO 3
Oeste FINCAS 00402 Y 00403 POLÍGONO 3

Datos Registrales

Registro	Tomo	Libro	Folio	Finca	Inscripción

Datos Adquisición

Fecha **Trasmitente:** **Importe:**
Título Adquisición: **Forma:**
Notas:

Observaciones **Fecha de Baja** **Valor**
12,85 €

INVENTARIO DE BIENES

Nº de Ficha:
078.01.1.5.0164

AYUNTAMIENTO DE: CARDEÑUELA RIOPICO
LOCALIDAD DE: CARDEÑUELA RIOPICO

EPIGRAFE: 1 **Inmuebles**
SUBEPIGRAFE: 5 **Fincas rústicas y terrenos**

Polígono: 3 **Parcela: 09023** **Ref Catastral:**
Paraje: RIBAZO 09078A003090230000SD

Datos Generales

Clasificación: Patrimonial **Cultivo:** OTROS
Cuenta PGCCP: 2001 Fincas Rústicas **Destino:**
Fecha de Alta: 30-nov-2010 **Motivo:** INTRODUCCIÓN DATOS INICIALES
Vía/s Acceso: **Superficie:** 0,0296 Has

Linderos

Norte: FINCAS 00540 Y 00541 POLÍGONO 3
Sur: FINCA 00386 POLÍGONO 3
Este: FINCAS 00541 A 00545 POLÍGONO 3
Oeste FINCAS 00386 Y 00387 POLÍGONO 3

Datos Registrales

Registro	Tomo	Libro	Folio	Finca	Inscripción

Datos Adquisición

Fecha **Trasmitente:** **Importe:**
Título Adquisición: **Forma:**
Notas:

Observaciones **Fecha de Baja** **Valor**
14,80 €

INVENTARIO DE BIENES

Nº de Ficha:
078.01.1.5.0165

AYUNTAMIENTO DE: CARDEÑUELA RIOPICO
LOCALIDAD DE: CARDEÑUELA RIOPICO

EPIGRAFE: 1 **Inmuebles**
SUBEPIGRAFE: 5 **Fincas rústicas y terrenos**

Polígono: 3 **Parcela: 09024** **Ref Catastral:**
Paraje: RIBAZO 09078A003090240000SX

Datos Generales

Clasificación: Patrimonial **Cultivo:** OTROS
Cuenta PGCCP: 2001 Fincas Rústicas **Destino:**
Fecha de Alta: 30-nov-2010 **Motivo:** INTRODUCCIÓN DATOS INICIALES
Vía/s Acceso: **Superficie:** 0,1079 Has

Linderos

Norte: FINCA 00760 POLÍGONO 3
Sur: FINCA 00907 POLÍGONO 3
Este: FINCAS 00914 A 00923 POLÍGONO 3
Oeste FINCAS 00761 A 00768 POLÍGONO 3

Datos Registrales

Registro	Tomo	Libro	Folio	Finca	Inscripción

Datos Adquisición

Fecha **Trasmitente:** **Importe:**
Título Adquisición: **Forma:**
Notas:

Observaciones **Fecha de Baja** **Valor**
53,95 €

INVENTARIO DE BIENES

Nº de Ficha:
078.01.1.5.0166

AYUNTAMIENTO DE: CARDEÑUELA RIOPICO
LOCALIDAD DE: CARDEÑUELA RIOPICO

EPIGRAFE: 1 **Inmuebles**
SUBEPIGRAFE: 5 **Fincas rústicas y terrenos**

Polígono: 3 **Parcela: 09025** **Ref Catastral:**
Paraje: RIBAZO 09078A003090250000SI

Datos Generales

Clasificación: Patrimonial **Cultivo:** OTROS
Cuenta PGCCP: 2001 Fincas Rústicas **Destino:**
Fecha de Alta: 30-nov-2010 **Motivo:** INTRODUCCIÓN DATOS INICIALES
Vía/s Acceso: **Superficie:** 0,0405 Has

Linderos

Norte: FINCAS 00862 A 00866 POLÍGONO 3
Sur: CAÑADA, FINCAS 00840 Y 00841 POLÍGONO 3
Este: FINCA 00866 POLÍGONO 3
Oeste FINCA 00841 POLÍGONO 3

Datos Registrales

Registro	Tomo	Libro	Folio	Finca	Inscripción

Datos Adquisición

Fecha **Trasmitente:** **Importe:**
Título Adquisición: **Forma:**
Notas:

Observaciones **Fecha de Baja** **Valor**
20,25 €

INVENTARIO DE BIENES

Nº de Ficha:
078.01.1.5.0167

AYUNTAMIENTO DE: CARDEÑUELA RIOPICO
LOCALIDAD DE: CARDEÑUELA RIOPICO

EPIGRAFE: 1 **Inmuebles**
SUBEPIGRAFE: 5 **Fincas rústicas y terrenos**

Polígono: 3 **Parcela: 09026** **Ref Catastral:**
Paraje: RIBAZO 09078A003090260000SJ

Datos Generales

Clasificación: Patrimonial **Cultivo:** OTROS
Cuenta PGCCP: 2001 Fincas Rústicas **Destino:**
Fecha de Alta: 30-nov-2010 **Motivo:** INTRODUCCIÓN DATOS INICIALES
Vía/s Acceso: **Superficie:** 0,2681 Has

Linderos

Norte: FINCAS 00611 POLÍGONO 3
Sur: FINCAS 00600 POLÍGONO 3
Este: FINCAS 00601 A 00610 Y 00618 POLÍGONO 3
Oeste FINCAS 00526 A 00547 Y 00386 POLÍGONO 3

Datos Registrales

Registro	Tomo	Libro	Folio	Finca	Inscripción

Datos Adquisición

Fecha **Trasmitente:** **Importe:**
Título Adquisición: **Forma:**
Notas:

Observaciones **Fecha de Baja** **Valor**
134,05 €

INVENTARIO DE BIENES

Nº de Ficha:
078.01.1.5.0168

AYUNTAMIENTO DE: CARDEÑUELA RIOPICO
LOCALIDAD DE: CARDEÑUELA RIOPICO

EPIGRAFE: 1 **Inmuebles**
SUBEPIGRAFE: 5 **Fincas rústicas y terrenos**

Polígono: 3 **Parcela: 09027** **Ref Catastral:**
Paraje: RIBAZO 09078A003090270000SE

Datos Generales

Clasificación: Patrimonial **Cultivo:** OTROS
Cuenta PGCCP: 2001 Fincas Rústicas **Destino:**
Fecha de Alta: 30-nov-2010 **Motivo:** INTRODUCCIÓN DATOS INICIALES
Vía/s Acceso: **Superficie:** 0,0469 Has

Linderos

Norte: FINCAS 00503 A 00506 POLÍGONO 3
Sur: FINCAS 00501, 00502 Y 00520 A 00525 POLÍGONO 3
Este: FINCA 00500 POLÍGONO 3
Oeste FINCAS 00507 Y 00508 POLÍGONO 3

Datos Registrales

Registro	Tomo	Libro	Folio	Finca	Inscripción

Datos Adquisición

Fecha **Trasmitente:** **Importe:**
Título Adquisición: **Forma:**
Notas:

Observaciones **Fecha de Baja** **Valor**
23,45 €

INVENTARIO DE BIENES

Nº de Ficha:
078.01.1.5.0169

AYUNTAMIENTO DE: CARDEÑUELA RIOPICO
LOCALIDAD DE: CARDEÑUELA RIOPICO

EPIGRAFE: 1 **Inmuebles**
SUBEPIGRAFE: 5 **Fincas rústicas y terrenos**

Polígono: 3 **Parcela: 09028** **Ref Catastral:**
Paraje: RIBAZO 09078A003090280000SS

Datos Generales

Clasificación: Patrimonial **Cultivo:** OTROS
Cuenta PGCCP: 2001 Fincas Rústicas **Destino:**
Fecha de Alta: 30-nov-2010 **Motivo:** INTRODUCCIÓN DATOS INICIALES
Vía/s Acceso: **Superficie:** 0,0924 Has

Linderos

Norte: FINCA 00738 POLÍGONO 3
Sur: FINCA 00927 POLÍGONO 3
Este: FINCAS 00748 A 00755 POLÍGONO 3
Oeste FINCAS 00757 A 00760 Y 00918 A 00926 POLÍGONO 3

Datos Registrales

Registro	Tomo	Libro	Folio	Finca	Inscripción

Datos Adquisición

Fecha **Trasmitente:** **Importe:**
Título Adquisición: **Forma:**
Notas:

Observaciones **Fecha de Baja** **Valor**
46,20 €

INVENTARIO DE BIENES

Nº de Ficha:
078.01.1.5.0170

AYUNTAMIENTO DE: CARDEÑUELA RIOPICO
LOCALIDAD DE: CARDEÑUELA RIOPICO

EPIGRAFE: 1 **Inmuebles**
SUBEPIGRAFE: 5 **Fincas rústicas y terrenos**

Polígono: 3 **Parcela: 09029** **Ref Catastral:**
Paraje: RIBAZO 09078A003090290000SZ

Datos Generales

Clasificación: Patrimonial **Cultivo:** OTROS
Cuenta PGCCP: 204 Elementos de transporte **Destino:**
Fecha de Alta: 30-nov-2010 **Motivo:** INTRODUCCIÓN DATOS INICIALES
Vía/s Acceso: **Superficie:** 0,2026 Has

Linderos

Norte: FINCA 00728 POLÍGONO 3
Sur: FINCA 00738 POLÍGONO 3
Este: FINCAS 00738 A 00740, 00701 A 00703, 00705 A 00719 Y 15720 POLÍGONO 3
Oeste FINCAS 05720, 00728 A 00730 Y 00732 A 00738 POLÍGONO 3

Datos Registrales

Registro	Tomo	Libro	Folio	Finca	Inscripción

Datos Adquisición

Fecha **Trasmitente:** **Importe:**
Título Adquisición: **Forma:**
Notas:

Observaciones **Fecha de Baja** **Valor**
101,30 €

INVENTARIO DE BIENES

Nº de Ficha:
078.01.1.5.0171

AYUNTAMIENTO DE: CARDEÑUELA RIOPICO
LOCALIDAD DE: CARDEÑUELA RIOPICO

EPIGRAFE: 1 **Inmuebles**
SUBEPIGRAFE: 5 **Fincas rústicas y terrenos**

Polígono: 3 **Parcela: 09030** **Ref Catastral:**
Paraje: RIBAZO 09078A003090300000SE

Datos Generales

Clasificación: Patrimonial **Cultivo:** OTROS
Cuenta PGCCP: 2001 Fincas Rústicas **Destino:**
Fecha de Alta: 30-nov-2010 **Motivo:** INTRODUCCIÓN DATOS INICIALES
Vía/s Acceso: **Superficie:** 0,0627 Has

Linderos

Norte: FINCA 00990 POLÍGONO 3
Sur: FINCAS 00962 Y 00963 POLÍGONO 3
Este: FINCAS 00964 A 00970, 00973 Y 00990 POLÍGONO 3
Oeste FINCAS 00988 Y 00989 POLÍGONO 3

Datos Registrales

Registro	Tomo	Libro	Folio	Finca	Inscripción

Datos Adquisición

Fecha **Trasmitente:** **Importe:**
Título Adquisición: **Forma:**
Notas:

Observaciones **Fecha de Baja** **Valor**
31,35 €

INVENTARIO DE BIENES

Nº de Ficha:
078.01.1.5.0172

AYUNTAMIENTO DE: CARDEÑUELA RIOPICO
LOCALIDAD DE: CARDEÑUELA RIOPICO

EPIGRAFE: 1 **Inmuebles**
SUBEPIGRAFE: 5 **Fincas rústicas y terrenos**

Polígono: 3 **Parcela: 09031** **Ref Catastral:**
Paraje: RIBAZO 09078A003090310000SS

Datos Generales

Clasificación: Patrimonial **Cultivo:** OTROS
Cuenta PGCCP: 2001 Fincas Rústicas **Destino:**
Fecha de Alta: 30-nov-2010 **Motivo:** INTRODUCCIÓN DATOS INICIALES
Vía/s Acceso: **Superficie:** 0,0668 Has

Linderos

Norte: FINCA 00489 POLÍGONO 3
Sur: FINCA 00500 POLÍGONO 3
Este: FINCAS 00490 Y 01691 POLÍGONO 3
Oeste FINCAS 00491 A 00494 Y 00497 A 00499 POLÍGONO 3

Datos Registrales

Registro	Tomo	Libro	Folio	Finca	Inscripción

Datos Adquisición

Fecha **Trasmitente:** **Importe:**
Título Adquisición: **Forma:**
Notas:

Observaciones **Fecha de Baja** **Valor**
33,40 €

INVENTARIO DE BIENES

Nº de Ficha:
078.01.1.5.0173

AYUNTAMIENTO DE: CARDEÑUELA RIOPICO
LOCALIDAD DE: CARDEÑUELA RIOPICO

EPIGRAFE: 1 **Inmuebles**
SUBEPIGRAFE: 5 **Fincas rústicas y terrenos**

Polígono: 3 **Parcela: 09032** **Ref Catastral:**
Paraje: RIBAZO 09078A003090320000SZ

Datos Generales

Clasificación: Patrimonial **Cultivo:** OTROS
Cuenta PGCCP: 2001 Fincas Rústicas **Destino:**
Fecha de Alta: 30-nov-2010 **Motivo:** INTRODUCCIÓN DATOS INICIALES
Vía/s Acceso: **Superficie:** 0,0541 Has

Linderos

Norte: FINCAS 00725 Y 00679 POLÍGONO 3
Sur: FINCA 00721 POLÍGONO 3
Este: FINCAS 00680 A 00682, 00731, 00723 Y 00722 POLÍGONO 3
Oeste FINCAS 00721, 00726 Y 00725 POLÍGONO 3

Datos Registrales

Registro	Tomo	Libro	Folio	Finca	Inscripción

Datos Adquisición

Fecha **Trasmitente:** **Importe:**
Título Adquisición: **Forma:**
Notas:

Observaciones **Fecha de Baja** **Valor**
27,05 €

INVENTARIO DE BIENES

Nº de Ficha:
078.01.1.5.0174

AYUNTAMIENTO DE: CARDEÑUELA RIOPICO
LOCALIDAD DE: CARDEÑUELA RIOPICO

EPIGRAFE: 1 **Inmuebles**
SUBEPIGRAFE: 5 **Fincas rústicas y terrenos**

Polígono: 3 **Parcela: 09033** **Ref Catastral:**
Paraje: RIBAZO 09078A003090330000SU

Datos Generales

Clasificación: Patrimonial **Cultivo:** OTROS
Cuenta PGCCP: 2001 Fincas Rústicas **Destino:**
Fecha de Alta: 30-nov-2010 **Motivo:** INTRODUCCIÓN DATOS INICIALES
Vía/s Acceso: **Superficie:** 0,0531 Has

Linderos

Norte: FINCA 00971 POLÍGONO 3
Sur: FINCA 00951 POLÍGONO 3
Este: FINCAS 00952 A 00956 POLÍGONO 3
Oeste FINCAS 00957 A 00960 Y 00964 A 00969 POLÍGONO 3

Datos Registrales

Registro	Tomo	Libro	Folio	Finca	Inscripción

Datos Adquisición

Fecha **Trasmitente:** **Importe:**
Título Adquisición: **Forma:**
Notas:

Observaciones **Fecha de Baja** **Valor**
26,55 €

INVENTARIO DE BIENES

Nº de Ficha:
078.01.1.5.0175

AYUNTAMIENTO DE: CARDEÑUELA RIOPICO
LOCALIDAD DE: CARDEÑUELA RIOPICO

EPIGRAFE: 1 **Inmuebles**
SUBEPIGRAFE: 5 **Fincas rústicas y terrenos**

Polígono: 3 **Parcela: 09034** **Ref Catastral:**
Paraje: RIBAZO 09078A003090340000SH

Datos Generales

Clasificación: Patrimonial **Cultivo:** OTROS
Cuenta PGCCP: 2001 Fincas Rústicas **Destino:**
Fecha de Alta: 30-nov-2010 **Motivo:** INTRODUCCIÓN DATOS INICIALES
Vía/s Acceso: **Superficie:** 0,0438 Has

Linderos

Norte: FINCA 00473 POLÍGONO 3
Sur: FINCA 00489 POLÍGONO 3
Este: FINCAS 00483 A 00488 POLÍGONO 3
Oeste FINCAS 00474, 00475, 00479 Y 00480 POLÍGONO 3

Datos Registrales

Registro	Tomo	Libro	Folio	Finca	Inscripción

Datos Adquisición

Fecha **Trasmitente:** **Importe:**
Título Adquisición: **Forma:**
Notas:

Observaciones **Fecha de Baja** **Valor**
21,90 €

INVENTARIO DE BIENES

Nº de Ficha:
078.01.1.5.0176

AYUNTAMIENTO DE: CARDEÑUELA RIOPICO
LOCALIDAD DE: CARDEÑUELA RIOPICO

EPIGRAFE: 1 **Inmuebles**
SUBEPIGRAFE: 5 **Fincas rústicas y terrenos**

Polígono: 3 **Parcela: 09035** **Ref Catastral:**
Paraje: RIBAZO 09078A003090350000SW

Datos Generales

Clasificación: Patrimonial **Cultivo:** OTROS
Cuenta PGCCP: 2001 Fincas Rústicas **Destino:**
Fecha de Alta: 30-nov-2010 **Motivo:** INTRODUCCIÓN DATOS INICIALES
Vía/s Acceso: **Superficie:** 0,0639 Has

Linderos

Norte: FINCAS 001253 Y 01258 A 01261 POLÍGONO 3
Sur: FINCAS 01254 A 01257 POLÍGONO 3
Este: FINCA 01253 POLÍGONO 3
Oeste FINCA 01262 POLÍGONO 3

Datos Registrales

Registro	Tomo	Libro	Folio	Finca	Inscripción

Datos Adquisición

Fecha **Trasmitente:** **Importe:**
Título Adquisición: **Forma:**
Notas:

Observaciones **Fecha de Baja** **Valor**
31,95 €

INVENTARIO DE BIENES

Nº de Ficha:
078.01.1.5.0177

AYUNTAMIENTO DE: CARDEÑUELA RIOPICO
LOCALIDAD DE: CARDEÑUELA RIOPICO

EPIGRAFE: 1 **Inmuebles**
SUBEPIGRAFE: 5 **Fincas rústicas y terrenos**

Polígono: 3 **Parcela: 09036** **Ref Catastral:**
Paraje: RIBAZO 09078A003090360000SA

Datos Generales

Clasificación: Patrimonial **Cultivo:** OTROS
Cuenta PGCCP: 2001 Fincas Rústicas **Destino:**
Fecha de Alta: 30-nov-2010 **Motivo:** INTRODUCCIÓN DATOS INICIALES
Vía/s Acceso: **Superficie:** 0,1595 Has

Linderos

Norte: FINCA 01202 POLÍGONO 3
Sur: FINCA 01215 POLÍGONO 3
Este: FINCAS 01203 A 01211 POLÍGONO 3
Oeste FINCAS 01202 Y 01212 A 01214 POLÍGONO 3

Datos Registrales

Registro	Tomo	Libro	Folio	Finca	Inscripción

Datos Adquisición

Fecha **Trasmitente:** **Importe:**
Título Adquisición: **Forma:**
Notas:

Observaciones **Fecha de Baja** **Valor**
79,75 €

INVENTARIO DE BIENES

Nº de Ficha:
078.01.1.5.0178

AYUNTAMIENTO DE: CARDEÑUELA RIOPICO
LOCALIDAD DE: CARDEÑUELA RIOPICO

EPIGRAFE: 1 **Inmuebles**
SUBEPIGRAFE: 5 **Fincas rústicas y terrenos**

Polígono: 3 **Parcela: 09037** **Ref Catastral:**
Paraje: RIBAZO 09078A003090370000SB

Datos Generales

Clasificación: Patrimonial **Cultivo:** OTROS
Cuenta PGCCP: 2001 Fincas Rústicas **Destino:**
Fecha de Alta: 30-nov-2010 **Motivo:** INTRODUCCIÓN DATOS INICIALES
Vía/s Acceso: **Superficie:** 0,0774 Has

Linderos

Norte: FINCA 01007 POLÍGONO 3
Sur: FINCA 00991 POLÍGONO 3
Este: FINCAS 00975 A 00980 A 00982 POLÍGONO 3
Oeste FINCAS 00991 A 01007 POLÍGONO 3

Datos Registrales

Registro	Tomo	Libro	Folio	Finca	Inscripción

Datos Adquisición

Fecha **Trasmitente:** **Importe:**
Título Adquisición: **Forma:**
Notas:

Observaciones **Fecha de Baja** **Valor**
38,70 €

INVENTARIO DE BIENES

Nº de Ficha:
078.01.1.5.0179

AYUNTAMIENTO DE: CARDEÑUELA RIOPICO
LOCALIDAD DE: CARDEÑUELA RIOPICO

EPIGRAFE: 1 **Inmuebles**
SUBEPIGRAFE: 5 **Fincas rústicas y terrenos**

Polígono: 3 **Parcela: 09038** **Ref Catastral:**
Paraje: RIBAZO 09078A003090380000SY

Datos Generales

Clasificación: Patrimonial **Cultivo:** OTROS
Cuenta PGCCP: 2001 Fincas Rústicas **Destino:**
Fecha de Alta: 30-nov-2010 **Motivo:** INTRODUCCIÓN DATOS INICIALES
Vía/s Acceso: **Superficie:** 0,0313 Has

Linderos

Norte: FINCAS 00626 Y 00627 POLÍGONO 3
Sur: FINCAS 00636 Y 00656 A 00658 POLÍGONO 3
Este: FINCA 00636 POLÍGONO 3
Oeste FINCA 00626 POLÍGONO 3

Datos Registrales

Registro	Tomo	Libro	Folio	Finca	Inscripción

Datos Adquisición

Fecha **Trasmitente:** **Importe:**
Título Adquisición: **Forma:**
Notas:

Observaciones **Fecha de Baja** **Valor**
15,65 €

INVENTARIO DE BIENES

Nº de Ficha:
078.01.1.5.0180

AYUNTAMIENTO DE: CARDEÑUELA RIOPICO
LOCALIDAD DE: CARDEÑUELA RIOPICO

EPIGRAFE: 1 **Inmuebles**
SUBEPIGRAFE: 5 **Fincas rústicas y terrenos**

Polígono: 3 **Parcela: 09039** **Ref Catastral:**
Paraje: RIBAZO 09078A003090390000SG

Datos Generales

Clasificación: Patrimonial **Cultivo:** OTROS
Cuenta PGCCP: 2001 Fincas Rústicas **Destino:**
Fecha de Alta: 30-nov-2010 **Motivo:** INTRODUCCIÓN DATOS INICIALES
Vía/s Acceso: **Superficie:** 0,2013 Has

Linderos

Norte: FINCAS 00651 Y 01079 POLÍGONO 3
Sur: FINCAS 01065 Y 00663 POLÍGONO 3
Este: FINCAS 01066 01078 POLÍGONO 3
Oeste FINCAS 00651 A 00654, 00659, 00672, 00661 Y 00663 POLÍGONO 3

Datos Registrales

Registro	Tomo	Libro	Folio	Finca	Inscripción

Datos Adquisición

Fecha **Trasmitente:** **Importe:**
Título Adquisición: **Forma:**
Notas:

Observaciones **Fecha de Baja** **Valor**
100,65 €

INVENTARIO DE BIENES

Nº de Ficha:
078.01.1.5.0181

AYUNTAMIENTO DE: CARDEÑUELA RIOPICO
LOCALIDAD DE: CARDEÑUELA RIOPICO

EPIGRAFE: 1 **Inmuebles**
SUBEPIGRAFE: 5 **Fincas rústicas y terrenos**

Polígono: 3 **Parcela: 09040** **Ref Catastral:**
Paraje: RIBAZO 09078A003090400000SB

Datos Generales

Clasificación: Patrimonial **Cultivo:** OTROS
Cuenta PGCCP: 2001 Fincas Rústicas **Destino:**
Fecha de Alta: 30-nov-2010 **Motivo:** INTRODUCCIÓN DATOS INICIALES
Vía/s Acceso: **Superficie:** 0,4055 Has

Linderos

Norte: FINCA 01182 POLÍGONO 3
Sur: FINCAS 01247 A 01252 Y 01258 A 01266 POLÍGONO 3
Este: FINCAS 01172 A 01174, 01176 A 01181, 01242, 01241, 01230 A 01240, 01170, 01243 A 01246 Y 01405 POLÍGONO 3
Oeste FINCAS 01205 A 01211, 01215 A 01222 Y 01227 A 01229 POLÍGONO 3

Datos Registrales

Registro	Tomo	Libro	Folio	Finca	Inscripción

Datos Adquisición

Fecha **Trasmitente:** **Importe:**
Título Adquisición: **Forma:**
Notas:

Observaciones **Fecha de Baja** **Valor**
202,75 €

INVENTARIO DE BIENES

Nº de Ficha:
078.01.1.5.0182

AYUNTAMIENTO DE: CARDEÑUELA RIOPICO
LOCALIDAD DE: CARDEÑUELA RIOPICO

EPIGRAFE: 1 **Inmuebles**
SUBEPIGRAFE: 5 **Fincas rústicas y terrenos**

Polígono: 3 **Parcela: 09041** **Ref Catastral:**
Paraje: RIBAZO 09078A003090410000SY

Datos Generales

Clasificación: Patrimonial **Cultivo:** OTROS
Cuenta PGCCP: 2001 Fincas Rústicas **Destino:**
Fecha de Alta: 30-nov-2010 **Motivo:** INTRODUCCIÓN DATOS INICIALES
Vía/s Acceso: **Superficie:** 0,0457 Has

Linderos

Norte: FINCA 01166 POLÍGONO 3
Sur: FINCA 01245 POLÍGONO 3
Este: FINCA 01167 POLÍGONO 3
Oeste FINCAS 01168, 01180 Y 01181 POLÍGONO 3

Datos Registrales

Registro	Tomo	Libro	Folio	Finca	Inscripción

Datos Adquisición

Fecha **Trasmitente:** **Importe:**
Título Adquisición: **Forma:**
Notas:

Observaciones **Fecha de Baja** **Valor**
22,85 €

INVENTARIO DE BIENES

Nº de Ficha:
078.01.1.5.0183

AYUNTAMIENTO DE: CARDEÑUELA RIOPICO
LOCALIDAD DE: CARDEÑUELA RIOPICO

EPIGRAFE: 1 **Inmuebles**
SUBEPIGRAFE: 5 **Fincas rústicas y terrenos**

Polígono: 3 **Parcela: 09042** **Ref Catastral:**
Paraje: RIBAZO 09078A003090420000SG

Datos Generales

Clasificación: Patrimonial **Cultivo:** OTROS
Cuenta PGCCP: 2001 Fincas Rústicas **Destino:**
Fecha de Alta: 30-nov-2010 **Motivo:** INTRODUCCIÓN DATOS INICIALES
Vía/s Acceso: **Superficie:** 0,0302 Has

Linderos

Norte: FINCA 01465 POLÍGONO 3
Sur: FINCA 01181 POLÍGONO 3
Este: FINCAS 01166 Y 01165 POLÍGONO 3
Oeste FINCAS 01182 A 01186 POLÍGONO 3

Datos Registrales

Registro	Tomo	Libro	Folio	Finca	Inscripción

Datos Adquisición

Fecha **Trasmitente:** **Importe:**
Título Adquisición: **Forma:**
Notas:

Observaciones **Fecha de Baja** **Valor**
15,10 €

INVENTARIO DE BIENES

Nº de Ficha:
078.01.1.5.0184

AYUNTAMIENTO DE: CARDEÑUELA RIOPICO
LOCALIDAD DE: CARDEÑUELA RIOPICO

EPIGRAFE: 1 **Inmuebles**
SUBEPIGRAFE: 5 **Fincas rústicas y terrenos**

Polígono: 3 **Parcela: 09043** **Ref Catastral:**
Paraje: RIBAZO 09078A003090430000SQ

Datos Generales

Clasificación: Patrimonial **Cultivo:** OTROS
Cuenta PGCCP: 2001 Fincas Rústicas **Destino:**
Fecha de Alta: 01-dic-2010 **Motivo:** INTRODUCCIÓN DATOS INICIALES
Vía/s Acceso: **Superficie:** 0,0247 Has

Linderos

Norte: FINCAS 01140 Y 01145 POLÍGONO 3
Sur: FINCAS 01146 Y 01147 POLÍGONO 3
Este: FINCA 01144 POLÍGONO 3
Oeste FINCAS 01140 Y 01192 POLÍGONO 3

Datos Registrales

Registro	Tomo	Libro	Folio	Finca	Inscripción

Datos Adquisición

Fecha **Trasmitente:** **Importe:**
Título Adquisición: **Forma:**
Notas:

Observaciones **Fecha de Baja** **Valor**
12,35 €

INVENTARIO DE BIENES

Nº de Ficha:
078.01.1.5.0185

AYUNTAMIENTO DE: CARDEÑUELA RIOPICO
LOCALIDAD DE: CARDEÑUELA RIOPICO

EPIGRAFE: 1 **Inmuebles**
SUBEPIGRAFE: 5 **Fincas rústicas y terrenos**

Polígono: 3 **Parcela: 09044** **Ref Catastral:**
Paraje: RIBAZO 09078A003090440000SP

Datos Generales

Clasificación: Patrimonial **Cultivo:** OTROS
Cuenta PGCCP: 2001 Fincas Rústicas **Destino:**
Fecha de Alta: 01-dic-2010 **Motivo:** INTRODUCCIÓN DATOS INICIALES
Vía/s Acceso: **Superficie:** 0,0646 Has

Linderos

Norte: FINCAS 01011 Y 01012 POLÍGONO 3
Sur: FINCA 01140 POLÍGONO 3
Este: FINCAS 01013 Y 01114 POLÍGONO 3
Oeste FINCAS 00984 A 00987 POLÍGONO 3

Datos Registrales

Registro	Tomo	Libro	Folio	Finca	Inscripción

Datos Adquisición

Fecha **Trasmitente:** **Importe:**
Título Adquisición: **Forma:**
Notas:

Observaciones **Fecha de Baja** **Valor**
32,30 €

INVENTARIO DE BIENES

Nº de Ficha:
078.01.1.5.0186

AYUNTAMIENTO DE: CARDEÑUELA RIOPICO
LOCALIDAD DE: CARDEÑUELA RIOPICO

EPIGRAFE: 1 **Inmuebles**
SUBEPIGRAFE: 5 **Fincas rústicas y terrenos**

Polígono: 3 **Parcela: 09045** **Ref Catastral:**
Paraje: RIBAZO 09078A003090450000SL

Datos Generales

Clasificación: Patrimonial **Cultivo:** OTROS
Cuenta PGCCP: 2001 Fincas Rústicas **Destino:**
Fecha de Alta: 01-dic-2010 **Motivo:** INTRODUCCIÓN DATOS INICIALES
Vía/s Acceso: **Superficie:** 0,0968 Has

Linderos

Norte: FINCA 01488 POLÍGONO 3
Sur: FINCAS 01526 Y 01488 POLÍGONO 3
Este: FINCA 01520 POLÍGONO 3
Oeste FINCAS 01517 A 01519 POLÍGONO 3

Datos Registrales

Registro	Tomo	Libro	Folio	Finca	Inscripción

Datos Adquisición

Fecha **Trasmitente:** **Importe:**
Título Adquisición: **Forma:**
Notas:

Observaciones **Fecha de Baja** **Valor**
48,40 €

INVENTARIO DE BIENES

Nº de Ficha:
078.01.1.5.0187

AYUNTAMIENTO DE: CARDEÑUELA RIOPICO
LOCALIDAD DE: CARDEÑUELA RIOPICO

EPIGRAFE: 1 **Inmuebles**
SUBEPIGRAFE: 5 **Fincas rústicas y terrenos**

Polígono: 3 **Parcela: 09046** **Ref Catastral:**
Paraje: RIBAZO 09078A003090460000ST

Datos Generales

Clasificación: Patrimonial **Cultivo:** OTROS
Cuenta PGCCP: 2001 Fincas Rústicas **Destino:**
Fecha de Alta: 01-dic-2010 **Motivo:** INTRODUCCIÓN DATOS INICIALES
Vía/s Acceso: **Superficie:** 0,1280 Has

Linderos

Norte: FINCAS 01398, 01402 A 01405 Y 01247 POLÍGONO 3
Sur: FINCAS 01305, 01309, 01322 A 01324 Y 01326 POLÍGONO 3
Este: FINCA 01397 POLÍGONO 3
Oeste FINCA 01304 POLÍGONO 3

Datos Registrales

Registro	Tomo	Libro	Folio	Finca	Inscripción

Datos Adquisición

Fecha **Trasmitente:** **Importe:**
Título Adquisición: **Forma:**
Notas:

Observaciones **Fecha de Baja** **Valor**
64,00 €

INVENTARIO DE BIENES

Nº de Ficha:
078.01.1.5.0188

AYUNTAMIENTO DE: CARDEÑUELA RIOPICO
LOCALIDAD DE: CARDEÑUELA RIOPICO

EPIGRAFE: 1 **Inmuebles**
SUBEPIGRAFE: 5 **Fincas rústicas y terrenos**

Polígono: 3 **Parcela: 09047** **Ref Catastral:**
Paraje: RIBAZO 09078A003090470000SF

Datos Generales

Clasificación: Patrimonial **Cultivo:** OTROS
Cuenta PGCCP: 2001 Fincas Rústicas **Destino:**
Fecha de Alta: 01-dic-2010 **Motivo:** INTRODUCCIÓN DATOS INICIALES
Vía/s Acceso: **Superficie:** 0,0397 Has

Linderos

Norte: FINCAS 01654 A 01658 POLÍGONO 3
Sur: FINCAS 01659 A 01663 POLÍGONO 3
Este: FINCAS 01650 Y 01651 POLÍGONO 3
Oeste FINCA 01488 POLÍGONO 3

Datos Registrales

Registro	Tomo	Libro	Folio	Finca	Inscripción

Datos Adquisición

Fecha **Trasmitente:** **Importe:**
Título Adquisición: **Forma:**
Notas:

Observaciones **Fecha de Baja** **Valor**
19,85 €

INVENTARIO DE BIENES

Nº de Ficha:
078.01.1.5.0189

AYUNTAMIENTO DE: CARDEÑUELA RIOPICO
LOCALIDAD DE: CARDEÑUELA RIOPICO

EPIGRAFE: 1 **Inmuebles**
SUBEPIGRAFE: 5 **Fincas rústicas y terrenos**

Polígono: 3 **Parcela: 09048** **Ref Catastral:**
Paraje: RIBAZO 09078A003090480000SM

Datos Generales

Clasificación: Patrimonial **Cultivo:** OTROS
Cuenta PGCCP: 2001 Fincas Rústicas **Destino:**
Fecha de Alta: 01-dic-2010 **Motivo:** INTRODUCCIÓN DATOS INICIALES
Vía/s Acceso: **Superficie:** 0,1412 Has

Linderos

Norte: FINCAS 01652 Y 01648 POLÍGONO 3
Sur: FERROCARRIL MINERO Y FINCA 01646 POLÍGONO 3
Este: FINCA 01649 Y DESCUENTO 09049 POLÍGONO 3
Oeste FINCAS 01650, 01651 Y 01653 POLÍGONO 3

Datos Registrales

Registro	Tomo	Libro	Folio	Finca	Inscripción

Datos Adquisición

Fecha **Trasmitente:** **Importe:**
Título Adquisición: **Forma:**
Notas:

Observaciones **Fecha de Baja** **Valor**
70,60 €

INVENTARIO DE BIENES

Nº de Ficha:
078.01.1.5.0190

AYUNTAMIENTO DE: CARDEÑUELA RIOPICO
LOCALIDAD DE: CARDEÑUELA RIOPICO

EPIGRAFE: 1 **Inmuebles**
SUBEPIGRAFE: 5 **Fincas rústicas y terrenos**

Polígono: 3 **Parcela: 09049** **Ref Catastral:**
Paraje: RIBAZO 09078A003090490000SO

Datos Generales

Clasificación: Patrimonial **Cultivo:** OTROS
Cuenta PGCCP: 2001 Fincas Rústicas **Destino:**
Fecha de Alta: 01-dic-2010 **Motivo:** INTRODUCCIÓN DATOS INICIALES
Vía/s Acceso: **Superficie:** 0,0954 Has

Linderos

Norte: FINCAS 01634, 01636, 01638, 01640 A 01642 Y 01647 A 01649 POLÍGONO 3
Sur: FINCAS 01635, 01637, 01639 Y 01643 A 01646 POLÍGONO 3
Este: FINCAS 01632 Y 01635 POLÍGONO 3
Oeste DESCUENTO 09048 POLÍGONO 3

Datos Registrales

Registro	Tomo	Libro	Folio	Finca	Inscripción

Datos Adquisición

Fecha **Trasmitente:** **Importe:**
Título Adquisición: **Forma:**
Notas:

Observaciones **Fecha de Baja** **Valor**
47,70 €

INVENTARIO DE BIENES

Nº de Ficha:
078.01.1.5.0191

AYUNTAMIENTO DE: CARDEÑUELA RIOPICO
LOCALIDAD DE: CARDEÑUELA RIOPICO

EPIGRAFE: 1 **Inmuebles**
SUBEPIGRAFE: 5 **Fincas rústicas y terrenos**

Polígono: 3 **Parcela: 09050** **Ref Catastral:**
Paraje: RIBAZO 09078A003090500000SF

Datos Generales

Clasificación: Patrimonial **Cultivo:** OTROS
Cuenta PGCCP: 2001 Fincas Rústicas **Destino:**
Fecha de Alta: 01-dic-2010 **Motivo:** INTRODUCCIÓN DATOS INICIALES
Vía/s Acceso: **Superficie:** 0,0231 Has

Linderos

Norte: FINCAS 01625, 01626 Y 01629 POLÍGONO 3
Sur: FINCAS 01624, 01627 Y 01628 POLÍGONO 3
Este: FINCA 01624 POLÍGONO 3
Oeste FINCA 01630 POLÍGONO 3

Datos Registrales

Registro	Tomo	Libro	Folio	Finca	Inscripción

Datos Adquisición

Fecha **Trasmitente:** **Importe:**
Título Adquisición: **Forma:**
Notas:

Observaciones **Fecha de Baja** **Valor**
11,55 €

INVENTARIO DE BIENES

Nº de Ficha:
078.01.1.5.0192

AYUNTAMIENTO DE: CARDEÑUELA RIOPICO
LOCALIDAD DE: CARDEÑUELA RIOPICO

EPIGRAFE: 1 **Inmuebles**
SUBEPIGRAFE: 5 **Fincas rústicas y terrenos**

Polígono: 4 **Parcela: 09006** **Ref Catastral:**
Paraje: RIBAZO 09078A004090060000SZ

Datos Generales

Clasificación: Patrimonial **Cultivo:** OTROS
Cuenta PGCCP: 2001 Fincas Rústicas **Destino:**
Fecha de Alta: 01-dic-2010 **Motivo:** INTRODUCCIÓN DATOS INICIALES
Vía/s Acceso: **Superficie:** 0,0150 Has

Linderos

Norte: FINCA 00675 POLÍGONO 4
Sur: FINCA 00674 POLÍGONO 4
Este: FINCAS 00674 Y 00675 POLÍGONO 4
Oeste FINCAS 00689 Y 00690 POLÍGONO 4

Datos Registrales

Registro	Tomo	Libro	Folio	Finca	Inscripción

Datos Adquisición

Fecha **Trasmitente:** **Importe:**
Título Adquisición: **Forma:**
Notas:

Observaciones **Fecha de Baja** **Valor**
7,50 €

INVENTARIO DE BIENES

Nº de Ficha:
078.01.1.5.0193

AYUNTAMIENTO DE: CARDEÑUELA RIOPICO
LOCALIDAD DE: CARDEÑUELA RIOPICO

EPIGRAFE: 1 **Inmuebles**
SUBEPIGRAFE: 5 **Fincas rústicas y terrenos**

Polígono: 4 **Parcela: 09007** **Ref Catastral:**
Paraje: RIBAZO 09078A004090070000SU

Datos Generales

Clasificación: Patrimonial **Cultivo:** OTROS
Cuenta PGCCP: 2001 Fincas Rústicas **Destino:**
Fecha de Alta: 01-dic-2010 **Motivo:** INTRODUCCIÓN DATOS INICIALES
Vía/s Acceso: **Superficie:** 0,0483 Has

Linderos

Norte: FINCAS 00622, 00624, 00625, 00628, 00630, 00633, 00634, 00637 Y 00639 A 00642 POLÍGONO 4
Sur: FINCAS 00623, 00626, 00627, 00631, 00632, 00636, 00643 Y 00648 POLÍGONO 4
Este: FINCAS 00622 Y 00623 POLÍGONO 4
Oeste FINCA 00648 POLÍGONO 4

Datos Registrales

Registro	Tomo	Libro	Folio	Finca	Inscripción

Datos Adquisición

Fecha **Trasmitente:** **Importe:**
Título Adquisición: **Forma:**
Notas:

Observaciones **Fecha de Baja** **Valor**
24,15 €

INVENTARIO DE BIENES

Nº de Ficha:
078.01.1.5.0194

AYUNTAMIENTO DE: CARDEÑUELA RIOPICO
LOCALIDAD DE: CARDEÑUELA RIOPICO

EPIGRAFE: 1 **Inmuebles**
SUBEPIGRAFE: 5 **Fincas rústicas y terrenos**

Polígono: 503 **Parcela: 09057** **Ref Catastral:**
Paraje: RIBAZO 09078A503090570000AI

Datos Generales

Clasificación: Patrimonial **Cultivo:** OTROS
Cuenta PGCCP: 2001 Fincas Rústicas **Destino:**
Fecha de Alta: 01-dic-2010 **Motivo:** INTRODUCCIÓN DATOS INICIALES
Vía/s Acceso: CAMINO CASTILLO **Superficie:** 0,0247 Has

Linderos

Norte: CAMINO CASTILLO
Sur: FINCA 00128 POLÍGONO 503
Este: FINCA 00128 POLÍGONO 503
Oeste FINCA 00128 POLÍGONO 503

Datos Registrales

Registro	Tomo	Libro	Folio	Finca	Inscripción

Datos Adquisición

Fecha **Trasmitente:** **Importe:**
Título Adquisición: **Forma:**
Notas:

Observaciones **Fecha de Baja** **Valor**
12,35 €

INVENTARIO DE BIENES

Nº de Ficha:
078.01.1.5.0195

AYUNTAMIENTO DE: CARDEÑUELA RIOPICO
LOCALIDAD DE: CARDEÑUELA RIOPICO

EPIGRAFE: 1 **Inmuebles**
SUBEPIGRAFE: 5 **Fincas rústicas y terrenos**

Polígono: 3 **Parcela: 09012** **Ref Catastral:**
Paraje: RIBAZO 09078A003090120000SP

Datos Generales

Clasificación: Patrimonial **Cultivo:** OTROS
Cuenta PGCCP: 2001 Fincas Rústicas **Destino:**
Fecha de Alta: 17-dic-2010 **Motivo:** INTRODUCCIÓN DATOS INICIALES
Vía/s Acceso: **Superficie:** 0,1378 Has

Linderos

Norte: FINCAS 00364, 00367 A 00371, 00381 Y 00380 POLÍGONO 3
Sur: FINCAS 00373, 00372, 00376 Y 00377 POLÍGONO 3
Este: FINCA 00377 POLÍGONO 3
Oeste FINCAS 00362 Y 00363 POLÍGONO 3

Datos Registrales

Registro	Tomo	Libro	Folio	Finca	Inscripción

Datos Adquisición

Fecha **Trasmitente:** **Importe:**
Título Adquisición: **Forma:**
Notas:

Observaciones **Fecha de Baja** **Valor**
68,90 €



INVENTARIO DE BIENES

Nº de Ficha:
078.01.1.6.0001

AYUNTAMIENTO DE: CARDEÑUELA RIOPICO
LOCALIDAD DE: CARDEÑUELA RIOPICO

EPIGRAFE: 1 **Inmuebles**
SUBEPIGRAFE: 6 **Edificios y otras construcciones**

Denominación: **AYUNTAMIENTO**

Ref Catastral:
3900501VM5930S0001BP

Situación: **CARRETERA VILLALVAL 40**

Datos Generales

Clasificación: **Dominio Público Servicio Público** **Uso:** PUBLICO

Cuenta PGCP: 2021 Construcciones Administrativas **Destino:** Oficinas Municipales

Fecha de Alta: 09-dic-2010 **Motivo:** INTRODUCCIÓN DATOS INICIALES

Sup. Solar 113 m2 **Sup.Construida:** 201 m2

Linderos

Frente: CARRETERA VILLALVAL

Fondo: CALLE SANTA EULALIA DE MÉRIDA

Derecha: CARRETERA VILLALVAL

Izquierda: PARCELA 3900502 Y CARRETERA VILLALVAL

Descripción: EDIFICIO DE DOS ALTURAS CONSTRUIDO EN PIEDRA. LA CUBIERTA ES DE TEJA CURVA A DOS AGUAS Y LA CARPINTERÍA ES DE ALUMINIO.

Características Físicas

Planta	Destino	Superficie m	Antiguedad	Conservación	Comentarios
00	AYUNTAMIENTO	113	1900	Bueno	REFORMADO
01	CASA RURAL	88	1900	Bueno	REFORMADO

Datos Adquisición

Fecha **Trasmitente** **Importe:** 0,00 €

Título Adquisición: **Forma:**

Notas

Datos Registrales

Registro	Tomo	Libro	Folio	Finca	Inscripción
DE LA PROPIEDAD Nº 2 BURGOS	3.632	21	11	4.567	Primera

Fecha de Baja

Valor del Suelo	Valor construcción	Valor total
13.560,00 €	58.290,00 €	71.850,00 €

Observaciones

INVENTARIO DE BIENES

Número: 078.01.1.6.0001

AYUNTAMIENTO DE: CARDEÑUELA RIOPICO

LOCALIDAD DE: CARDEÑUELA RIOPICO

EPÍGRAFE: **1 Inmuebles**

SUBEPÍGRAFE: **6 Edificios y otras construcciones**

DENOMINACIÓN: **AYUNTAMIENTO**

SITUACIÓN: **CARRETERA VILLALVAL 40**

PLANTA BAJA

ESCALA: 1/100

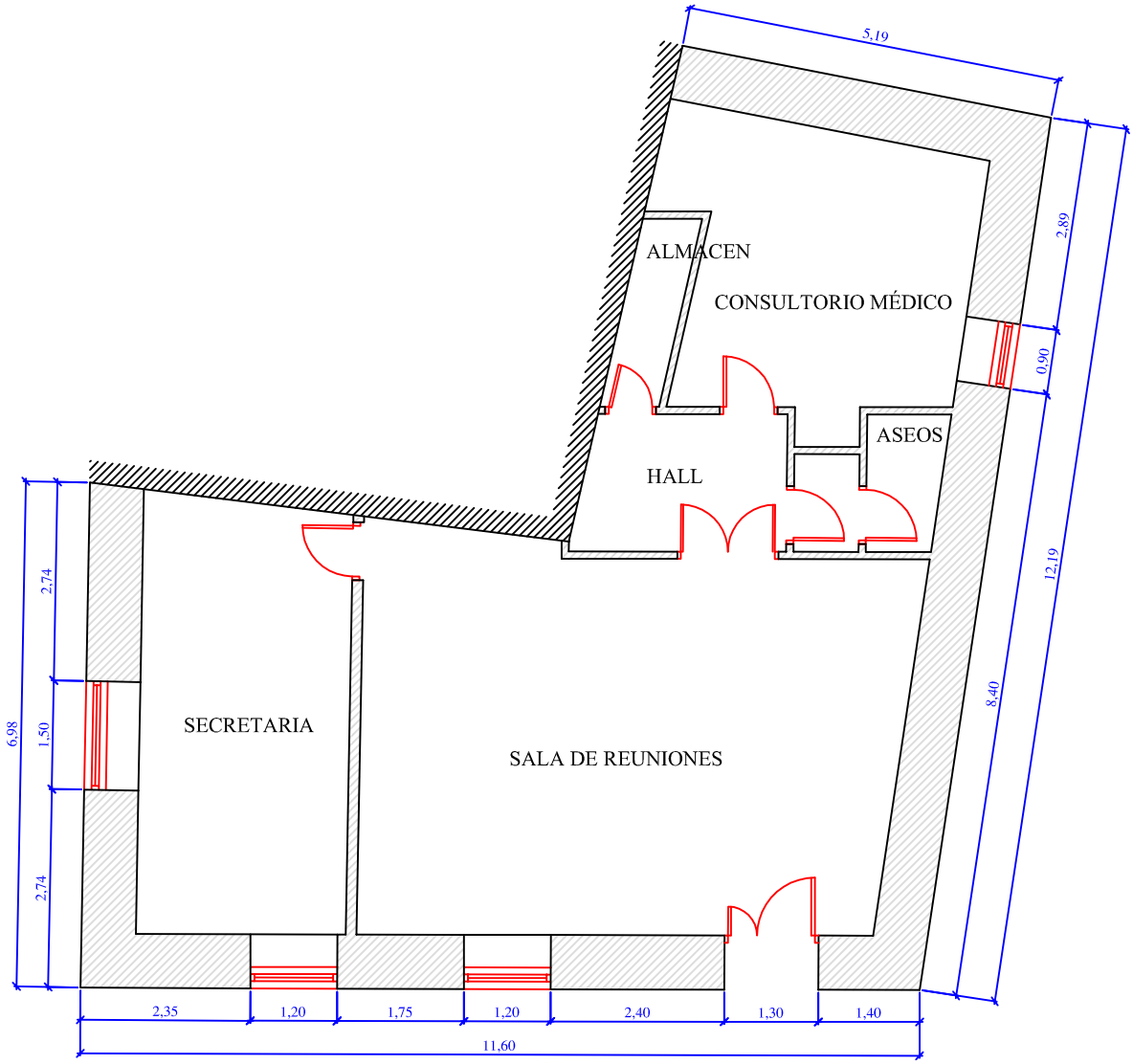

Información del Territorio s.l.

INVENTARIO DE BIENES

Número: 078.01.1.6.0001

AYUNTAMIENTO DE: CARDEÑUELA RIOPICO

LOCALIDAD DE: CARDEÑUELA RIOPICO

EPÍGRAFE: **1 Inmuebles**

SUBEPÍGRAFE: **6 Edificios y otras construcciones**

DENOMINACIÓN: **AYUNTAMIENTO**

SITUACIÓN: **CARRETERA VILLALVAL 40**

PLANTA PRIMERA

ESCALA: 1/100

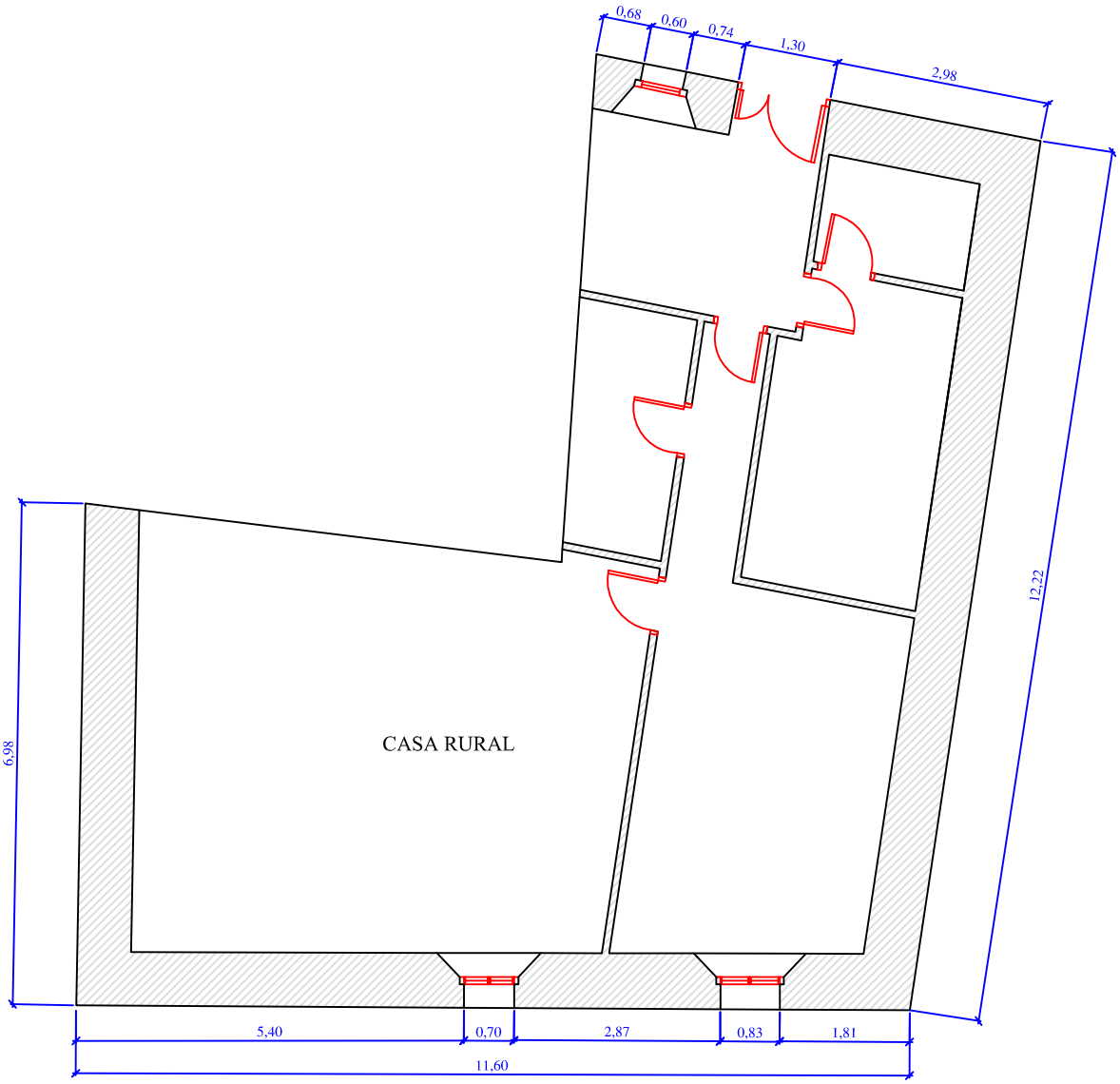

Información del Territorio s.l.

INVENTARIO DE BIENES

Nº de Ficha:
078.01.1.6.0001

AYUNTAMIENTO DE: CARDEÑUELA RIOPICO
LOCALIDAD: CARDEÑUELA RIOPICO

EPIGRAFE: 1 **Inmuebles**

SUBEPIGRAFE: 6 **Edificios y otras construcciones**

Denominación: AYUNTAMIENTO

Ref Catastral: 3900501VM5930S0001BP

Situación: CARRETERA VILLALVAL 40



INVENTARIO DE BIENES

Nº de Ficha:
078.01.1.6.0001

AYUNTAMIENTO DE: CARDEÑUELA RIOPICO
LOCALIDAD: CARDEÑUELA RIOPICO

EPIGRAFE: 1 **Inmuebles**

SUBEPIGRAFE: 6 **Edificios y otras construcciones**

Denominación: AYUNTAMIENTO

Ref Catastral:
3900501VM5930S0001BP

Situación: CARRETERA VILLALVAL 40



INVENTARIO DE BIENES

Nº de Ficha:
078.01.1.6.0002

AYUNTAMIENTO DE: CARDEÑUELA RIOPICO
LOCALIDAD DE: CARDEÑUELA RIOPICO
EPIGRAFE: 1 **Inmuebles**
SUBEPIGRAFE: 6 **Edificios y otras construcciones**

Denominación: **CANTINA**
Situación: **CALLE REAL 28**

Ref Catastral:
3900101VM5930S0001RP

Datos Generales

Clasificación: **Patrimonial** **Uso:** OTROS USOS
Cuenta PGCP: 202 Construcciones **Destino:** Otros Usos
Fecha de Alta: 09-dic-2010 **Motivo:** INTRODUCCIÓN DATOS INICIALES
Sup. Solar 76 m2 **Sup.Construida:** 152 m2

Linderos

Frente: CALLE REAL
Fondo: CALLE IGLESIA
Derecha: CALLE REAL
Izquierda: CALLE REAL
Descripción: EDIFICIO DE DOS ALTURAS CONSTRUIDO EN LADRILLO ENFOSCADO DE MORTERO DE CEMENTO Y PINTADO. LA CUBIERTA ES DE TEJA CURVA A CUATRO AGUAS Y LA CARPINTERÍA EXTERIOR ES DE ALUMINIO

Características Físicas

Planta	Destino	Superficie m	Antiguedad	Conservación	Comentarios
00	TABERNA	76	1980	Bueno	
01	VIVIENDA	76	1980	Bueno	

Datos Adquisición

Fecha **Trasmitente** **Importe:** 0,00 €
Título Adquisición: **Forma:**
Notas

Datos Registrales

Registro	Tomo	Libro	Folio	Finca	Inscripción
DE LA PROPIEDAD BURGOS	3.632	21	3	4.559	Primera

Fecha de Baja

Valor del Suelo	Valor construcción	Valor total
9.120,00 €	54.720,00 €	63.840,00 €

Observaciones

INVENTARIO DE BIENES

Número: 078.01.1.6.0002

AYUNTAMIENTO DE: CARDEÑUELA RIOPICO

LOCALIDAD DE: CARDEÑUELA RIOPICO

EPÍGRAFE: **1 Inmuebles**

SUBEPÍGRAFE: **6 Edificios y otras construcciones**

DENOMINACIÓN: **CANTINA**

SITUACIÓN: **CALLE REAL 28**

PLANTA BAJA

ESCALA: 1/100

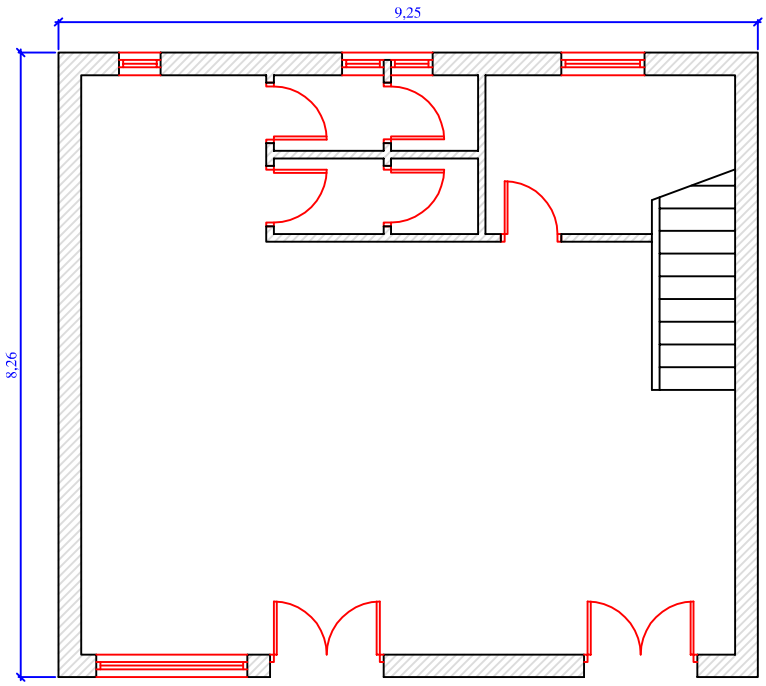

INVENTARIO DE BIENES

Número: 078.01.1.6.0002

AYUNTAMIENTO DE: CARDEÑUELA RIOPICO

LOCALIDAD DE: CARDEÑUELA RIOPICO

EPÍGRAFE: **1 Inmuebles**

SUBEPÍGRAFE: **6 Edificios y otras construcciones**

DENOMINACIÓN: **CANTINA**

SITUACIÓN: **CALLE REAL 28**

PLANTA PRIMERA

ESCALA: 1/100

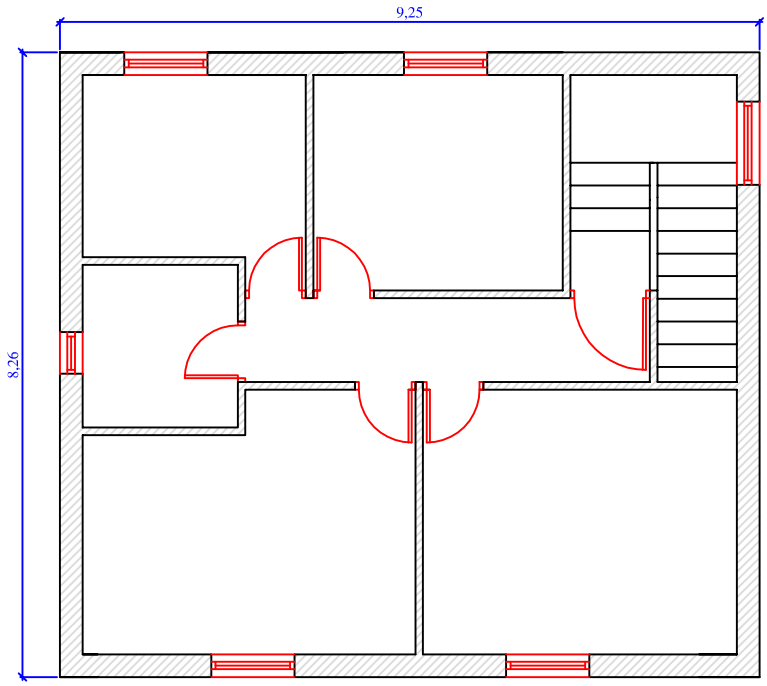

INVENTARIO DE BIENES

Nº de Ficha:
078.01.1.6.0002

AYUNTAMIENTO DE: CARDEÑUELA RIOPICO
LOCALIDAD: CARDEÑUELA RIOPICO
EPIGRAFE: 1 **Inmuebles**
SUBEPIGRAFE: 6 **Edificios y otras construcciones**

Denominación: CANTINA

Ref Catastral:
3900101VM5930S0001RP

Situación: CALLE REAL 28



INVENTARIO DE BIENES

Nº de Ficha:
078.01.1.6.0003

AYUNTAMIENTO DE: CARDEÑUELA RIOPICO
LOCALIDAD DE: CARDEÑUELA RIOPICO

EPIGRAFE: 1 **Inmuebles**
SUBEPIGRAFE: 6 **Edificios y otras construcciones**

Denominación: **ALMACÉN**
Situación: **CALLE PARALELA REAL 2**

Ref Catastral:
3899505VM5839N0001PS

Datos Generales

Clasificación: **Patrimonial** **Uso:** ALMACENAMIENTO
Cuenta PGCP: 202 Construcciones **Destino:** Almacen
Fecha de Alta: 14-dic-2010 **Motivo:** INTRODUCCIÓN DATOS INICIALES
Sup. Solar 46 m2 **Sup.Construida:** 46 m2

Linderos

Frente: CALLE PARALELA REAL
Fondo: CALLE REAL
Derecha: CALLE BARRIO NORTE
Izquierda: CALLEJÓN
Descripción: EDIFICIO DE UNA ALTURA CONSTRUIDO EN LADRILLO ENFOSCADO DE MORTERO DE CEMENTO Y PINTADO. LA CUBIERTA ES A DOS AGUAS DE FIBROCEMENTO Y LA PUERTA DE ACCESO ES METÁLICA CORREDERA.

Características Físicas

Planta	Destino	Superficie m	Antiguedad	Conservación	Comentarios
00		46	1960	Bueno	CEDIDO A LA PEÑA GIRASOL

Datos Adquisición

Fecha **Trasmitente** **Importe:** 0,00 €
Título Adquisición: **Forma:**
Notas

Datos Registrales

Registro	Tomo	Libro	Folio	Finca	Inscripción
PROPIEDAD DE BURGOS Nº 2	3.632	21	2	4.558	Primera

Fecha de Baja	Valor del Suelo	Valor construcción	Valor total
	5.520,00 €	11.500,00 €	17.020,00 €

Observaciones

INVENTARIO DE BIENES

Número: 078.01.1.6.0003

AYUNTAMIENTO DE: CARDEÑUELA RIOPICO

LOCALIDAD DE: CARDEÑUELA RIOPICO

EPÍGRAFE: **1 Inmuebles**

SUBEPÍGRAFE: **6 Edificios y otras construcciones**

DENOMINACIÓN: **ALMACÉN**

SITUACIÓN: **CALLE PARALELA REAL 2**

PLANTA BAJA

ESCALA: 1/50

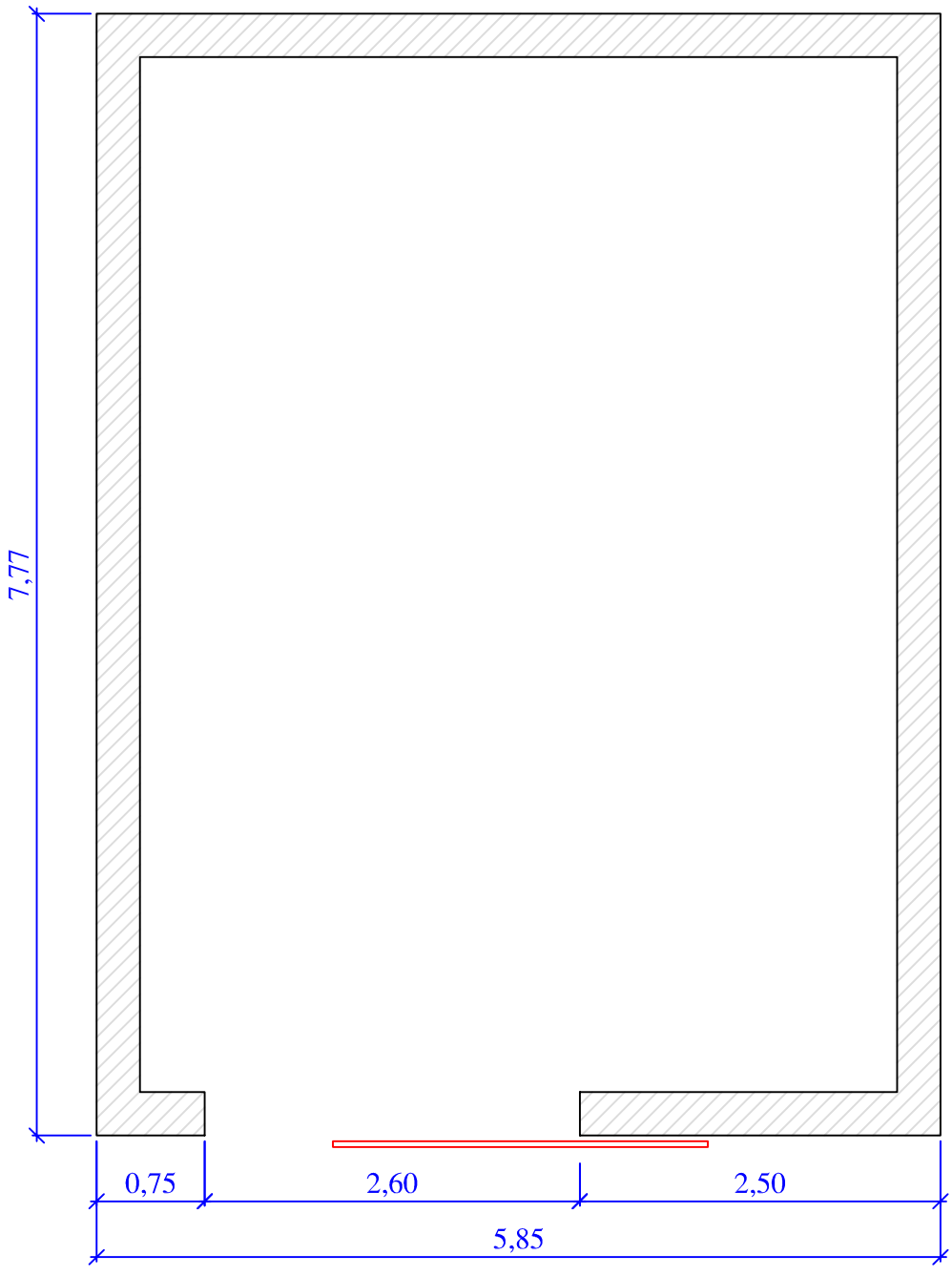

Información del Territorio s.l.

INVENTARIO DE BIENES

Nº de Ficha:
078.01.1.6.0003

AYUNTAMIENTO DE: CARDEÑUELA RIOPICO
LOCALIDAD: CARDEÑUELA RIOPICO
EPIGRAFE: 1 **Inmuebles**
SUBEPIGRAFE: 6 **Edificios y otras construcciones**

Denominación: ALMACÉN

Ref Catastral:
3899505VM5839N0001PS

Situación: CALLE PARALELA REAL 2



INVENTARIO DE BIENES

Nº de Ficha:
078.01.1.6.0004

AYUNTAMIENTO DE: CARDEÑUELA RIOPICO
LOCALIDAD DE: CARDEÑUELA RIOPICO
EPIGRAFE: 1 **Inmuebles**
SUBEPIGRAFE: 6 **Edificios y otras construcciones**

Denominación: **MOLINO**
Ref Catastral: **09078A505050300000AD**
Situación: **CAMINO DE BURGOS - FINCA 05030 POLÍGONO 505**

Datos Generales

Clasificación: **Patrimonial** **Uso:** INDUSTRIAL
Cuenta PGCP: 202 Construcciones **Destino:**
Fecha de Alta: 14-dic-2010 **Motivo:** INTRODUCCIÓN DATOS INICIALES
Sup. Solar 60 m2 **Sup.Construida:** 60 m2

Linderos

Frente: CAMINO DE BURGOS
Fondo: FINCA 05030 POLÍGONO 505
Derecha: FINCA 05030 POLÍGONO 505
Izquierda: FINCA 05030 POLÍGONO 505
Descripción: EDIFICIO DE UNA ALTURA CONSTRUIDO EN PIEDRA. LA CUBIERTA ES A DOS AGUAS DE TEJA CURVA.

Características Físicas

Planta	Destino	Superficie m	Antiguedad	Conservación	Comentarios
00	SIN USO	60	1900	Malo	

Datos Adquisición

Fecha **Trasmitente** **Importe:** 0,00 €
Título Adquisición: **Forma:**
Notas

Datos Registrales

Registro	Tomo	Libro	Folio	Finca	Inscripción

Fecha de Baja

Valor del Suelo	Valor construcción	Valor total
5.400,00 €	7.200,00 €	12.600,00 €

Observaciones

INVENTARIO DE BIENES

Número: 078.01.1.6.0004

AYUNTAMIENTO DE: CARDEÑUELA RIOPICO

LOCALIDAD DE: CARDEÑUELA RIOPICO

EPÍGRAFE: **1 Inmuebles**

SUBEPÍGRAFE: **6 Edificios y otras construcciones**

DENOMINACIÓN: **MOLINO**

SITUACIÓN: **CAMINO DE BURGOS**
FINCA 05030 POLÍGONO 505

ESCALA: 1/100

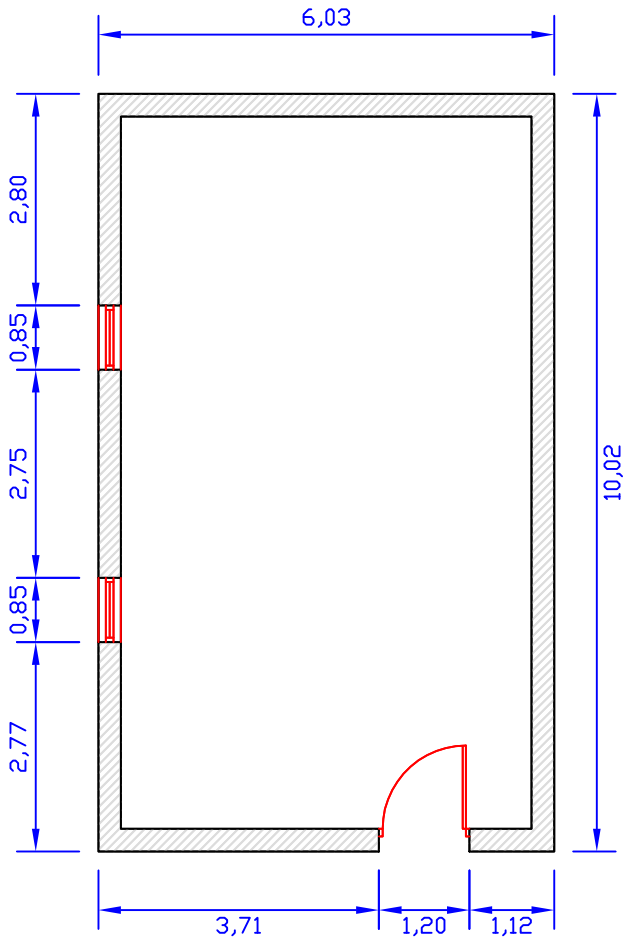

Información del Territorio s.l.

INVENTARIO DE BIENES

Nº de Ficha:
078.01.1.6.0004

AYUNTAMIENTO DE: CARDEÑUELA RIOPICO
LOCALIDAD: CARDEÑUELA RIOPICO

EPIGRAFE: 1 **Inmuebles**

SUBEPIGRAFE: 6 **Edificios y otras construcciones**

Denominación: MOLINO

Ref Catastral:
09078A505050300000AD

Situación: CAMINO DE BURGOS - FINCA 05030 POLÍGONO 505



INVENTARIO DE BIENES

Nº de Ficha:
078.01.1.6.0005

AYUNTAMIENTO DE: CARDEÑUELA RIOPICO
LOCALIDAD DE: CARDEÑUELA RIOPICO

EPIGRAFE: 1 **Inmuebles**
SUBEPIGRAFE: 6 **Edificios y otras construcciones**

Denominación: **DEPÓSITO AGUA PEQUEÑO** **Ref Catastral:**

Situación: **FINCA 00161 POLÍGONO 503**

Datos Generales

Clasificación: **Dominio Público Servicio Público** **Uso:** INFRAESTRUCTURAS

Cuenta PGCP: 2042 Elementos de transporte ferroviario **Destino:** Deposito Agua

Fecha de Alta: 14-dic-2010 **Motivo:** INTRODUCCIÓN DATOS INICIALES

Sup. Solar 36 m2 **Sup.Construida:** 36 m2

Linderos

Frente: FINCA 00161 POLÍGONO 503

Fondo: FINCA 00161 POLÍGONO 503

Derecha: FINCA 00161 POLÍGONO 503

Izquierda: FINCA 00161 POLÍGONO 503

Descripción: EDIFICIO DE UNA ALTURA CONSTRUIDO EN HORMIGÓN. DEL MISMO MATERIAL ES LA CUBIERTA PLANA. LA PUERTA DE ACCESO ES METÁLICA.

Características Físicas

Planta	Destino	Superficie m	Antiguedad	Conservación	Comentarios
00	SIN USO	36	1970	Regular	

Datos Adquisición

Fecha **Trasmitente** **Importe:** 0,00 €

Título Adquisición: **Forma:**

Notas

Datos Registrales

Registro	Tomo	Libro	Folio	Finca	Inscripción

Fecha de Baja

Valor del Suelo	Valor construcción	Valor total
108,00 €	6.480,00 €	6.588,00 €

Observaciones

INVENTARIO DE BIENES

Número: 078.01.1.6.0005

AYUNTAMIENTO DE: CARDEÑUELA RIOPICO

LOCALIDAD DE: CARDEÑUELA RIOPICO

EPÍGRAFE: **1 Inmuebles**

SUBEPÍGRAFE: **6 Edificios y otras construcciones**

DENOMINACIÓN: **DEPÓSITO AGUA PEQUEÑO**

SITUACIÓN: **FINCA 00161 POLÍGONO 503**

ESCALA: 1/50

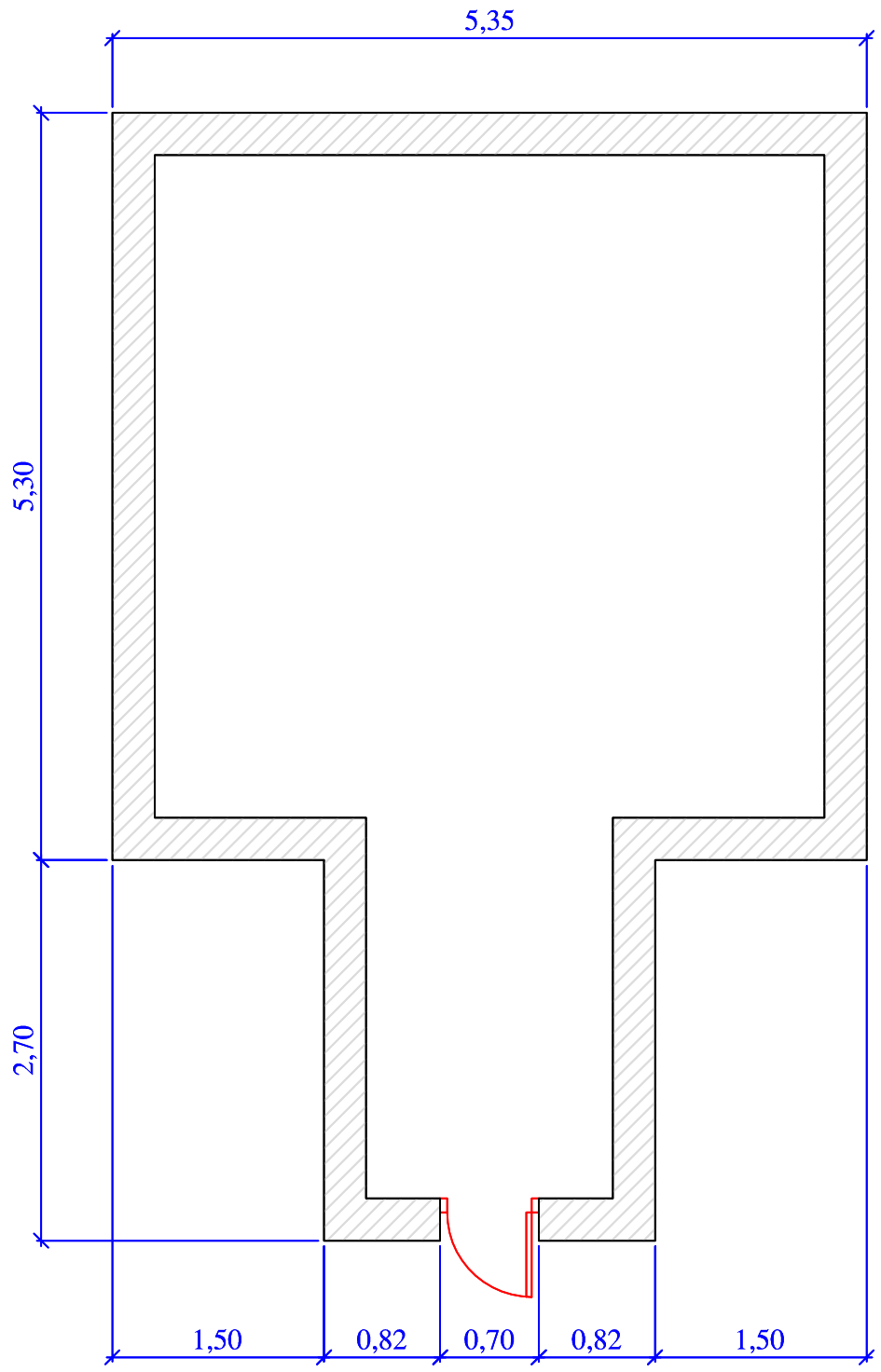

INVENTARIO DE BIENES

Nº de Ficha:
078.01.1.6.0005

AYUNTAMIENTO DE: CARDEÑUELA RIOPICO
LOCALIDAD: CARDEÑUELA RIOPICO

EPIGRAFE: 1 **Inmuebles**

SUBEPIGRAFE: 6 **Edificios y otras construcciones**

Denominación: DEPÓSITO AGUA PEQUEÑO **Ref Catastral:**

Situación: FINCA 00161 POLÍGONO 503



INVENTARIO DE BIENES

Nº de Ficha:
078.01.1.6.0006

AYUNTAMIENTO DE: CARDEÑUELA RIOPICO
LOCALIDAD DE: CARDEÑUELA RIOPICO

EPIGRAFE: 1 **Inmuebles**
SUBEPIGRAFE: 6 **Edificios y otras construcciones**

Denominación: **DEPÓSITO AGUA GRANDE** **Ref Catastral:**

Situación: **FINCA 09008 POLÍGONO 505**

Datos Generales

Clasificación: **Patrimonial** **Uso:** INFRAESTRUCTURAS

Cuenta PGCP: 2042 Elementos de transporte ferroviario **Destino:** Deposito Agua

Fecha de Alta: 14-dic-2010 **Motivo:** INTRODUCCIÓN DATOS INICIALES

Sup. Solar 59 m2 **Sup.Construida:** 36 m2

Linderos

Frente: FINCA 09008 POLÍGONO 505

Fondo: FINCA 09008 POLÍGONO 505

Derecha: FINCA 09008 POLÍGONO 505

Izquierda: FINCA 09008 POLÍGONO 505

Descripción: EDIFICIO DE UNA ALTURA CONSTRUIDO EN HORMIGÓN. DEL MISMO MATERIAL ES LA CUBIERTA PLANA. LA PUERTA DE ACCESO ES METÁLICA. ESTÁ VALLADO CON MALLA METÁLICA.

Características Físicas

Planta	Destino	Superficie m	Antiguedad	Conservación	Comentarios
00	ACUMULACIÓN DE AGUA	36	1970	Normal	

Datos Adquisición

Fecha **Trasmitente** **Importe:** 0,00 €

Título Adquisición: **Forma:**

Notas

Datos Registrales

Registro	Tomo	Libro	Folio	Finca	Inscripción

Fecha de Baja

Valor del Suelo	Valor construcción	Valor total
177,00 €	8.640,00 €	8.817,00 €

Observaciones

INVENTARIO DE BIENES

Número: 078.01.1.6.0006

AYUNTAMIENTO DE: CARDEÑUELA RIOPICO

LOCALIDAD DE: CARDEÑUELA RIOPICO

EPÍGRAFE: **1 Inmuebles**

SUBEPÍGRAFE: **6 Edificios y otras construcciones**

DENOMINACIÓN: **DEPÓSITO AGUA GRANDE**

SITUACIÓN: **FINCA 09008 POLÍGONO 505**

ESCALA: 1/50

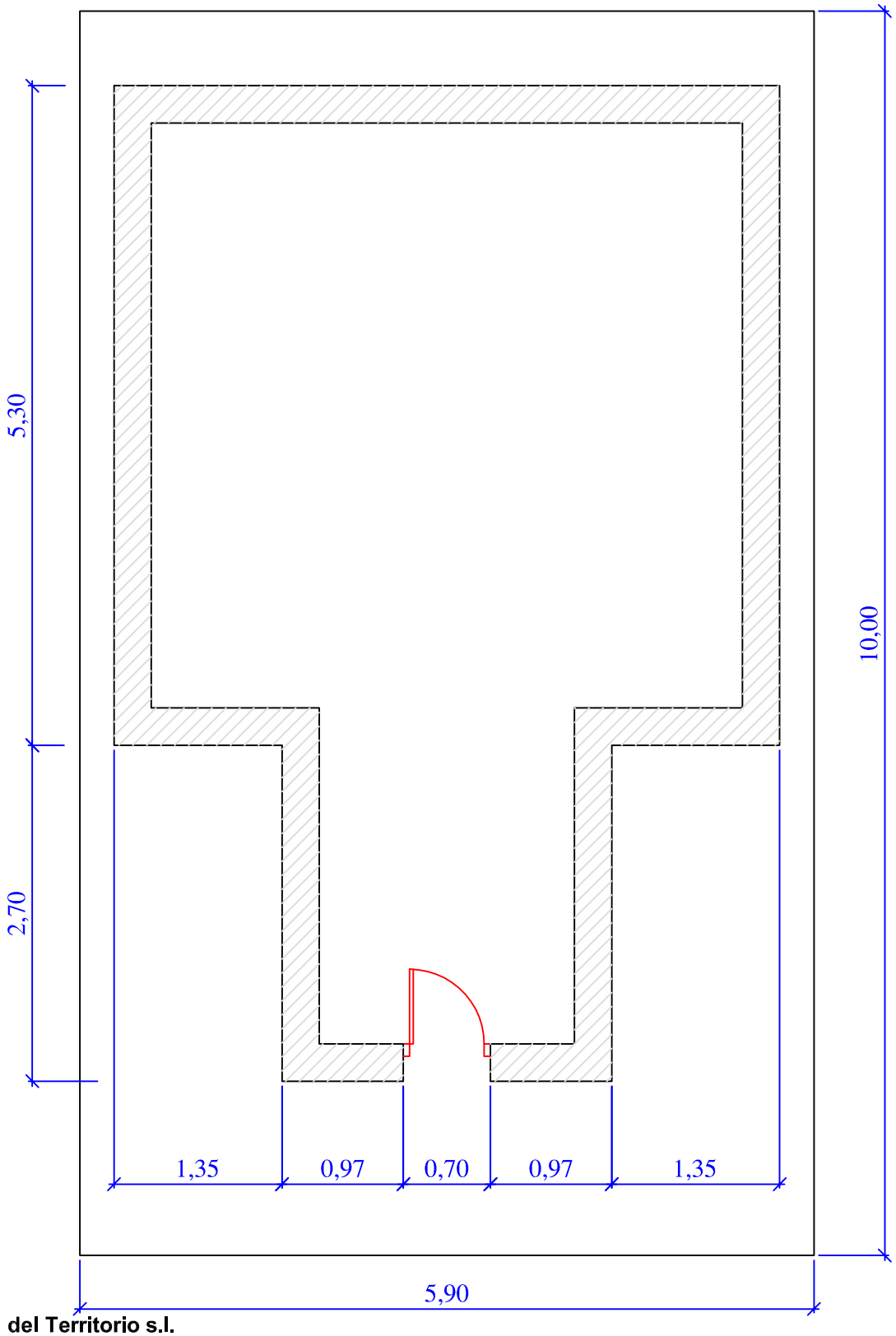

Información del Territorio s.l.

INVENTARIO DE BIENES

Nº de Ficha:
078.01.1.6.0006

AYUNTAMIENTO DE: CARDEÑUELA RIOPICO
LOCALIDAD: CARDEÑUELA RIOPICO
EPIGRAFE: 1 **Inmuebles**
SUBEPIGRAFE: 6 **Edificios y otras construcciones**

Denominación: DEPÓSITO AGUA GRANDE **Ref Catastral:**

Situación: FINCA 09008 POLÍGONO 505



INVENTARIO DE BIENES

Nº de Ficha:
078.01.1.6.0006

AYUNTAMIENTO DE: CARDEÑUELA RIOPICO
LOCALIDAD: CARDEÑUELA RIOPICO

EPIGRAFE: 1 **Inmuebles**

SUBEPIGRAFE: 6 **Edificios y otras construcciones**

Denominación: DEPÓSITO AGUA GRANDE **Ref Catastral:**

Situación: FINCA 09008 POLÍGONO 505



INVENTARIO DE BIENES

Nº de Ficha:
078.01.1.6.0007

AYUNTAMIENTO DE: CARDEÑUELA RIOPICO
LOCALIDAD DE: CARDEÑUELA RIOPICO

EPIGRAFE: 1 **Inmuebles**
SUBEPIGRAFE: 6 **Edificios y otras construcciones**

Denominación: BOLERA
Situación: CALLE DEL MEDIO 10

Ref Catastral:
3900806VM5930S0001IP

Datos Generales

Clasificación: Dominio Público Uso Público **Uso:** DEPORTIVO
Cuenta PGCP: 221 Infraestructuras y bienes destinados **Destino:** Deporte
Fecha de Alta: 14-dic-2010 **Motivo:** INTRODUCCIÓN DATOS INICIALES
Sup. Solar 584 m2 **Sup.Construida:** 318 m2

Linderos

Frente: CALLE DEL MEDIO
Fondo: RÍO
Derecha: FINCAS 03 Y 05 DE LA MANZANA 39008
Izquierda: CALLE DEL MEDIO
Descripción: SOLERA DE HORMIGÓN VALLADA PERIMETRALMENTE CON MALLA METÁLICA.

Características Físicas

Planta	Destino	Superficie m	Antiguedad	Conservación	Comentarios
00	DEPORTIVO	318		Normal	

Datos Adquisición

Fecha **Trasmitente** **Importe:** 0,00 €
Título Adquisición: **Forma:**
Notas

Datos Registrales

Registro	Tomo	Libro	Folio	Finca	Inscripción
PROPIEDAD DE BURGOS Nº 2	3.632	21	10	4.566	Primera

Fecha de Baja	Valor del Suelo	Valor construcción	Valor total
	42.048,00 €	5.724,00 €	47.772,00 €

Observaciones

INVENTARIO DE BIENES

Número: 078.01.1.6.0007

AYUNTAMIENTO DE: CARDEÑUELA RIOPICO

LOCALIDAD DE: CARDEÑUELA RIOPICO

EPÍGRAFE: **1 Inmuebles**

SUBEPÍGRAFE: **6 Edificios y otras construcciones**

DENOMINACIÓN: **BOLERA**

SITUACIÓN: **CALLE DEL MEDIO 10**

ESCALA: 1/400

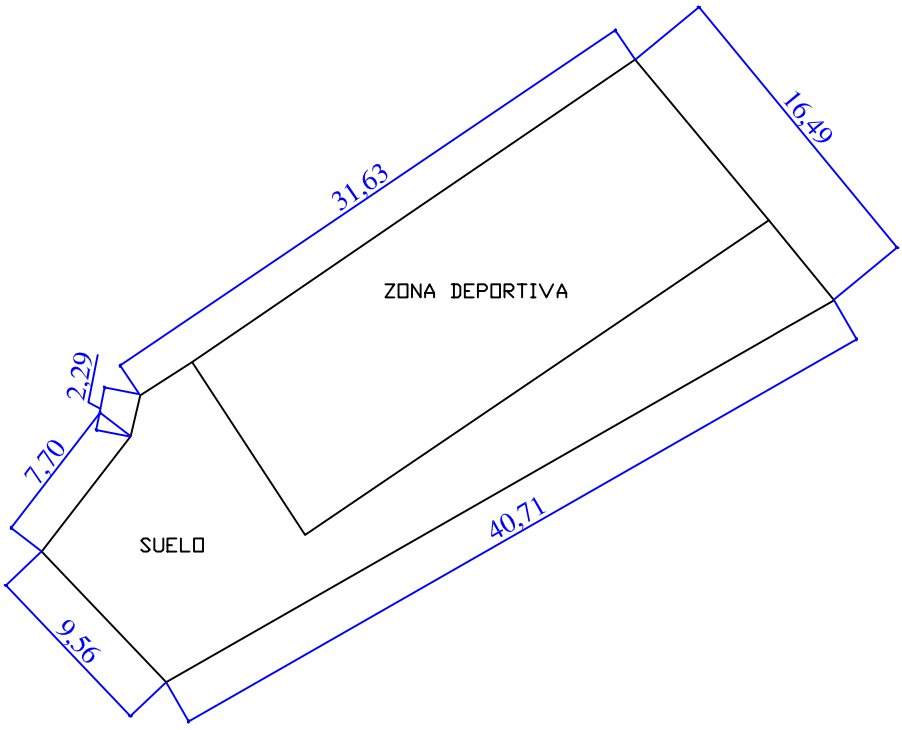

INVENTARIO DE BIENES

Número: 078.01.1.6.0007

AYUNTAMIENTO DE: CARDEÑUELA RIOPICO

LOCALIDAD DE: CARDEÑUELA RIOPICO

EPÍGRAFE: **1 Inmuebles**

SUBEPÍGRAFE: **6 Edificios y otras construcciones**

DENOMINACIÓN: **BOLERA**

SITUACIÓN: **CALLE DEL MEDIO 10**

PLANTA BAJA

ESCALA: 1/200

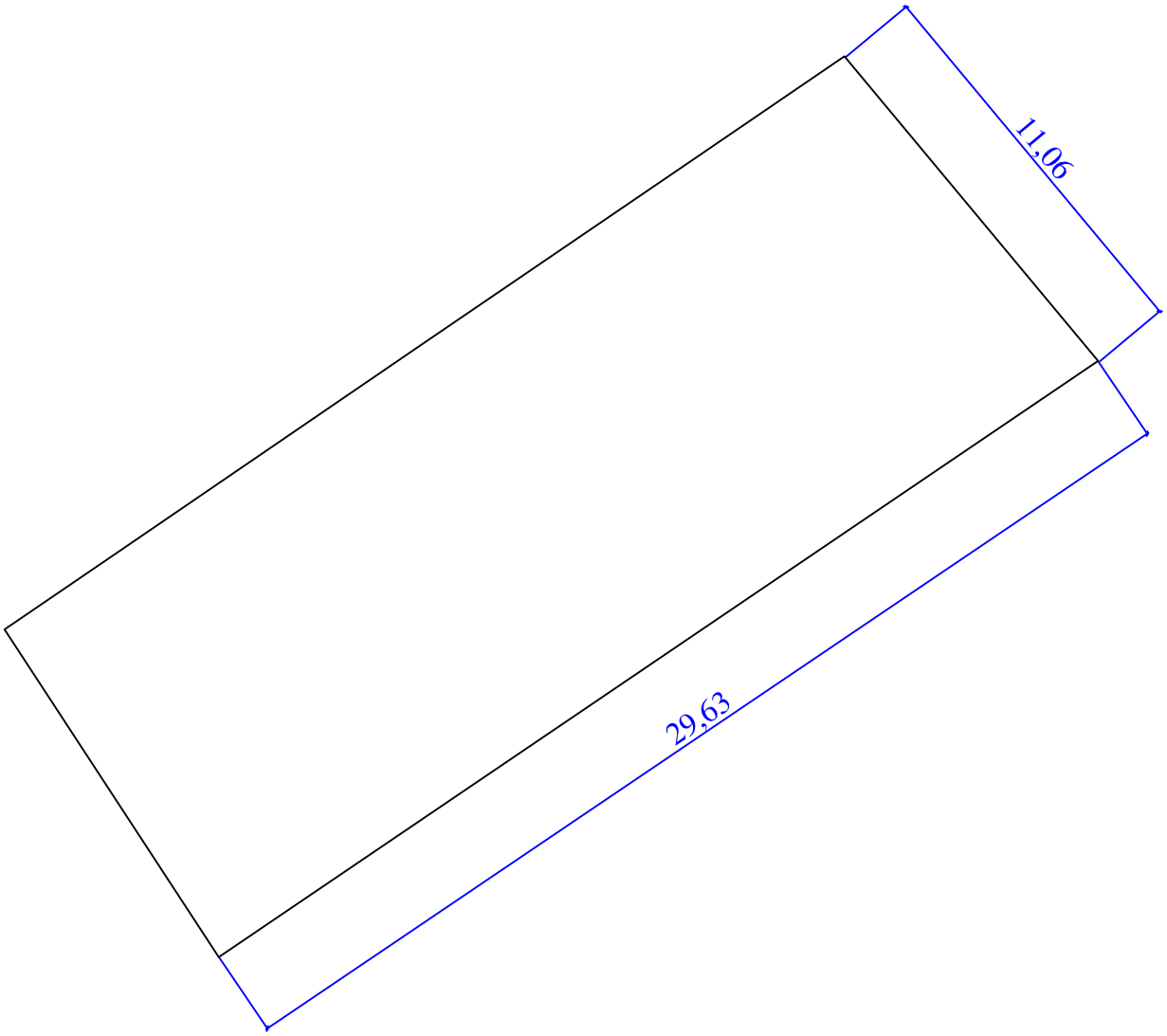

Información del Territorio s.l.

INVENTARIO DE BIENES

Nº de Ficha:
078.01.1.6.0007

AYUNTAMIENTO DE: CARDEÑUELA RIOPICO
LOCALIDAD: CARDEÑUELA RIOPICO

EPIGRAFE: 1 **Inmuebles**

SUBEPIGRAFE: 6 **Edificios y otras construcciones**

Denominación: BOLERA

Ref Catastral:
3900806VM5930S0001IP

Situación: CALLE DEL MEDIO 10



INVENTARIO DE BIENES

Nº de Ficha:
078.01.1.6.0008

AYUNTAMIENTO DE: CARDEÑUELA RIOPICO
LOCALIDAD DE: CARDEÑUELA RIOPICO
EPIGRAFE: 1 **Inmuebles**
SUBEPIGRAFE: 6 **Edificios y otras construcciones**

Denominación: **FUENTE**
Situación: **CALLE BARRIO NORTE**

Ref Catastral:
3999506VM5839N0001AS

Datos Generales

Clasificación: **Patrimonial** **Uso:** INFRAESTRUCTURAS
Cuenta PGCP: 221 Infraestructuras y bienes destinados **Destino:** Fuente
Fecha de Alta: 14-dic-2010 **Motivo:** INTRODUCCIÓN DATOS INICIALES
Sup. Solar 6 m2 **Sup.Construida:** 6 m2

Linderos

Frente: CALLE BARRIO NORTE
Fondo: FINCA 06 MANZANA 39995
Derecha: FINCA 06 MANZANA 39995
Izquierda: FINCA 06 MANZANA 39995
Descripción: FUENTE CONSTRUIDA EN HORMIGÓN Y CUATRO PILOTES DE HORMIGÓN UNIDOS POR UNA BARRA METÁLICA.

Características Físicas

Planta	Destino	Superficie m	Antiguedad	Conservación	Comentarios
00	ABASTECIMIENTO DE AGUA	6	1985	Normal	

Datos Adquisición

Fecha **Trasmitente** **Importe:** 0,00 €
Título Adquisición: **Forma:**
Notas

Datos Registrales

Registro	Tomo	Libro	Folio	Finca	Inscripción

Fecha de Baja

Valor del Suelo	Valor construcción	Valor total
72,00 €	1.920,00 €	1.992,00 €

Observaciones

INVENTARIO DE BIENES

Número: 078.01.1.6.0008

AYUNTAMIENTO DE: CARDEÑUELA RIOPICO

LOCALIDAD DE: CARDEÑUELA RIOPICO

EPÍGRAFE: **1 Inmuebles**

SUBEPÍGRAFE: **6 Edificios y otras construcciones**

DENOMINACIÓN: **FUENTE**

SITUACIÓN: **CALLE BARRIO NORTE**

ESCALA: 1/50

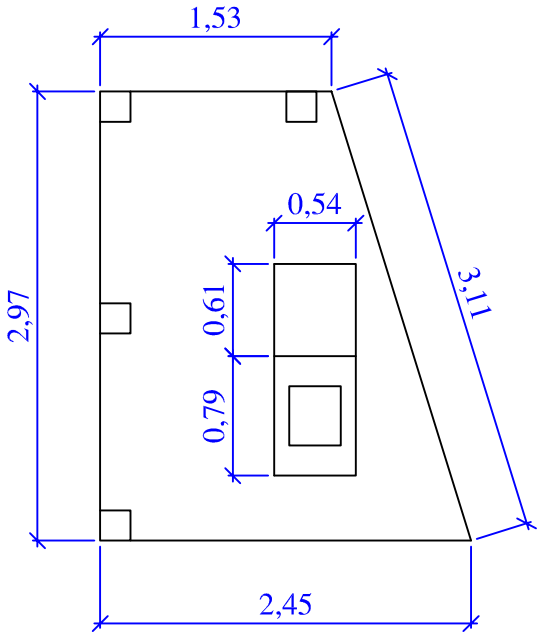

INVENTARIO DE BIENES

Nº de Ficha:
078.01.1.6.0008

AYUNTAMIENTO DE: CARDEÑUELA RIOPICO
LOCALIDAD: CARDEÑUELA RIOPICO
EPIGRAFE: 1 **Inmuebles**
SUBEPIGRAFE: 6 **Edificios y otras construcciones**

Denominación: FUENTE

Ref Catastral:
3999506VM5839N0001AS

Situación: CALLE BARRIO NORTE



INVENTARIO DE BIENES

Nº de Ficha:
078.01.1.6.0009

AYUNTAMIENTO DE: CARDEÑUELA RIOPICO
LOCALIDAD DE: CARDEÑUELA RIOPICO

EPIGRAFE: 1 **Inmuebles**
SUBEPIGRAFE: 6 **Edificios y otras construcciones**

Denominación: DEPURADORA **Ref Catastral:**

Situación: CAMINO DE BURGOS - FINCA 05029 POLÍGONO 505

Datos Generales

Clasificación: Dominio Público Servicio Público **Uso:** INFRAESTRUCTURAS

Cuenta PGCP: 221 Infraestructuras y bienes destinados **Destino:**

Fecha de Alta: 14-dic-2010 **Motivo:** INTRODUCCIÓN DATOS INICIALES

Sup. Solar 31 m2 **Sup.Construida:** 31 m2

Linderos

Frente: FINCA 05029 POLÍGONO 505

Fondo: FINCA 05029 POLÍGONO 505

Derecha: FINCA 05029 POLÍGONO 505

Izquierda: FINCA 05029 POLÍGONO 505

Descripción: DEPÓSITO CONSTRUIDO EN HORMIGÓN ARMADO

Características Físicas

Planta	Destino	Superficie m	Antiguedad	Conservación	Comentarios
00	SERVICIO DE AGUAS	31	1970	Normal	

Datos Adquisición

Fecha **Trasmitente** **Importe:** 0,00 €

Título Adquisición: **Forma:**

Notas

Datos Registrales

Registro	Tomo	Libro	Folio	Finca	Inscripción

Fecha de Baja

Valor del Suelo	Valor construcción	Valor total
372,00 €	2.945,00 €	3.317,00 €

Observaciones

INVENTARIO DE BIENES

Número: 078.01.1.6.0009

AYUNTAMIENTO DE: CARDEÑUELA RIOPICO

LOCALIDAD DE: CARDEÑUELA RIOPICO

EPÍGRAFE: **1 Inmuebles**

SUBEPÍGRAFE: **6 Edificios y otras construcciones**

DENOMINACIÓN: **DEPURADORA**

SITUACIÓN: **CAMINO DE BURGOS**

FINCA 05029 POLÍGONO 505

ESCALA: 1/50

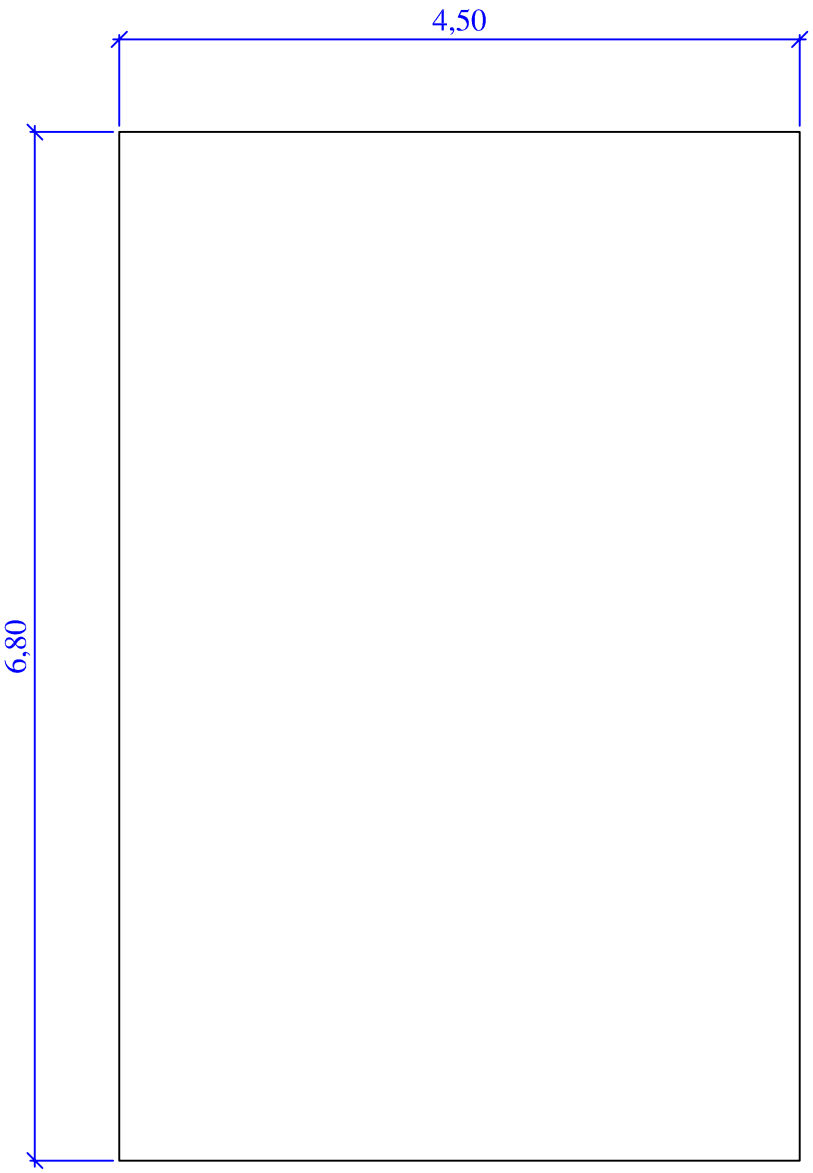

Información del Territorio s.l.

INVENTARIO DE BIENES

Nº de Ficha:
078.01.1.6.0009

AYUNTAMIENTO DE: CARDEÑUELA RIOPICO
LOCALIDAD: CARDEÑUELA RIOPICO

EPIGRAFE: 1 **Inmuebles**

SUBEPIGRAFE: 6 **Edificios y otras construcciones**

Denominación: DEPURADORA **Ref Catastral:**

Situación: CAMINO DE BURGOS - FINCA 05029 POLÍGONO 505



INVENTARIO DE BIENES

Nº de Ficha:
078.01.1.6.0009

AYUNTAMIENTO DE: CARDEÑUELA RIOPICO
LOCALIDAD: CARDEÑUELA RIOPICO

EPIGRAFE: 1 **Inmuebles**

SUBEPIGRAFE: 6 **Edificios y otras construcciones**

Denominación: DEPURADORA **Ref Catastral:**

Situación: CAMINO DE BURGOS - FINCA 05029 POLÍGONO 505



INVENTARIO DE BIENES

Nº de Ficha:
078.01.1.6.0010

AYUNTAMIENTO DE: CARDEÑUELA RIOPICO
LOCALIDAD DE: CARDEÑUELA RIOPICO

EPIGRAFE: 1 **Inmuebles**
SUBEPIGRAFE: 6 **Edificios y otras construcciones**

Denominación: **FUENTE DEL AYUNTAMIENTO** **Ref Catastral:**

Situación: **CARRETERA VILLALVAL**

Datos Generales

Clasificación: **Dominio Público Uso Público** **Uso:** INFRAESTRUCTURAS

Cuenta PGCP: 2042 Elementos de transporte ferroviario **Destino:** Fuente

Fecha de Alta: 15-dic-2010 **Motivo:** INTRODUCCIÓN DATOS INICIALES

Sup. Solar 1 m2 **Sup.Construida:** 1 m2

Linderos

Frente: CARRETERA VILLALVAL

Fondo: CARRETERA VILLALVAL

Derecha: CARRETERA VILLALVAL

Izquierda: CARRETERA VILLALVAL

Descripción: SOBRE UNA BASE DE HORMIGÓN DE UNA ALTURA DE 0,50 METROS HAY UNA FUENTE METÁLICA.

Características Físicas

Planta	Destino	Superficie m	Antiguedad	Conservación	Comentarios
00	ABASTECIMIENTO DE AGUA	1	2010	Bueno	

Datos Adquisición

Fecha **Trasmitente** **Importe:** 0,00 €

Título Adquisición: **Forma:**

Notas

Datos Registrales

Registro	Tomo	Libro	Folio	Finca	Inscripción

Fecha de Baja	Valor del Suelo	Valor construcción	Valor total
	12,00 €	390,00 €	402,00 €

Observaciones

INVENTARIO DE BIENES

Número: 078.01.1.6.0010

AYUNTAMIENTO DE: CARDEÑUELA RIOPICO

LOCALIDAD DE: CARDEÑUELA RIOPICO

EPÍGRAFE: **1 Inmuebles**

SUBEPÍGRAFE: **6 Edificios y otras construcciones**

DENOMINACIÓN: **FUENTE DEL AYUNTAMIENTO**

SITUACIÓN: **CARRETERA VILLALVAL**

ESCALA: 1/20

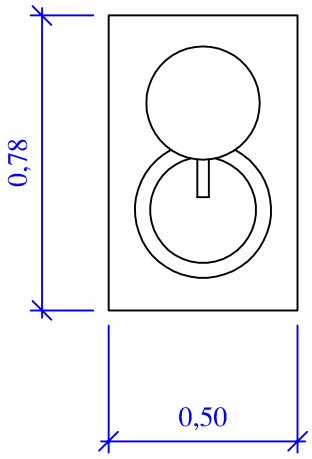

INVENTARIO DE BIENES

Nº de Ficha:
078.01.1.6.0010

AYUNTAMIENTO DE: CARDEÑUELA RIOPICO
LOCALIDAD: CARDEÑUELA RIOPICO
EPIGRAFE: 1 **Inmuebles**
SUBEPIGRAFE: 6 **Edificios y otras construcciones**

Denominación: FUENTE DEL AYUNTAMIENTO **Ref Catastral:**

Situación: CARRETERA VILLALVAL



LISTADO GENERAL INVENTARIO DE BIENES MUNICIPALES

MUNICIPIO CARDEÑUELA RIOPICO

LOCALIDAD CARDEÑUELA RIOPICO

EPIGRAFE: 1 **Inmuebles**

SUBEPIGRAFE: 1 **Vías Urbanas**

Núm.	Denominación	Situación	Clasificación	Fecha Alta
1	CALLE REAL	SE ENCUENTRA EN EL CENTRO Y OESTE DEL PUEBLO	Dominio Público Uso Público	16-dic-2010
2	CALLE CARRETERA VILLALVAL	SE ENCUENTRA EN EL CENTRO-ESTE DEL PUEBLO	Dominio Público Uso Público	16-dic-2010
3	CALLE IGLESIA	SE ENCUENTRA AL NORTE DEL PUEBLO	Dominio Público Uso Público	16-dic-2010
4	CALLE SANTA EULALIA DE MÉRIDA	SE ENCUENTRA AL NORTE DEL PUEBLO	Dominio Público Uso Público	16-dic-2010
5	CALLE PARALELA REAL	SE ENCUENTRA AL SUROESTE DEL PUEBLO	Dominio Público Uso Público	16-dic-2010
6	CALLE BARRIO NORTE	SE ENCUENTRA AL SUROESTE DEL PUEBLO	Patrimonial	16-dic-2010
7	CALLE HUERTOS	SE ENCUENTRA EN EL CENTRO-SUR DEL PUEBLO	Dominio Público Uso Público	16-dic-2010
8	CALLE DEL MEDIO	SE ENCUENTRA AL ESTE DEL PUEBLO	Dominio Público Uso Público	16-dic-2010
9	CALLE TR DEL MEDIO	SE ENCUENTRA AL ESTE DEL PUEBLO	Dominio Público Uso Público	16-dic-2010
10	CALLE CAMINO QUINTANILLA	SE ENCUENTRA AL SUR DEL PUEBLO	Dominio Público Uso Público	16-dic-2010
11	CALLE CAMINO DE SERVICIO 09007	AL ESTE DEL CASCO URBANO	Dominio Público Uso Público	30-dic-2020
12	CALLE FERROCARRIL MINERO	SE ENCUENTRA AL NORTE DEL PUEBLO	Dominio Público Uso Público	30-dic-2020

NUMERO TOTAL DE BIENES Vías Urbanas 12

LISTADO GENERAL INVENTARIO DE BIENES MUNICIPALES

MUNICIPIO CARDEÑUELA RIOPICO

LOCALIDAD CARDEÑUELA RIOPICO

EPIGRAFE: 1 **Inmuebles**

SUBEPIGRAFE: 2 **Vías Rústicas**

Núm.	Denominación	Situación	Clasificación	Fecha Alta
1	CAMINO DE LA CANTERA (09008)	SE ENCUENTRA AL NORTE DEL TÉRMINO MUNICIPAL (	Dominio Público Uso Público	17-sep-2010
2	CAMINO DE VILLALVAL A RUBENA (09020 Y 09007)	SE ENCUENTRA AL NORTE DEL TÉRMINO MUNICIPAL (	Dominio Público Uso Público	17-sep-2010
3	CAMINO VILLALVAL A ATAPUERCA (09004 Y 09010)	SE ENCUENTRA AL NORESTE DEL TÉRMINO (POLÍGON	Dominio Público Uso Público	17-sep-2010
4	CAMINO COSTANA (09026 Y 09007)	SE ENCUENTRA EN EL CENTRO DEL TÉRMINO MUNICIP	Dominio Público Uso Público	17-sep-2010
5	CAMINO CASTILLO (09008)	SE ENCUENTRA EN EL CENTRO DEL TÉRMINO MUNICIP	Dominio Público Uso Público	17-sep-2010
6	CAMINO DE VILLALVAL A ZALDUENDO (09028, 09001 Y 09000)	SE ENCUENTRA EL ESTE DEL TÉRMINO MUNICIPAL (PO	Dominio Público Uso Público	17-sep-2010
7	CAMINO DE LOS CARROS (09005)	SE ENCUENTRA AL NOROESTE DEL TÉRMINO MUNICIP	Dominio Público Uso Público	18-oct-2010
8	CAMINO REAL DE BURGOS A OLMOS (09012 y 09015)	SE ENCUENTRA AL NOROESTE DEL TÉRMINO MUNICIP	Dominio Público Uso Público	18-oct-2010
9	CAMINO BALAÑA (09013)	SE ENCUENTRA AL NOROESTE DEL TÉRMINO MUNICIP	Dominio Público Uso Público	18-oct-2010
10	CAMINO CAÑUTAS (09016)	SE ENCUENTRA AL OESTE DEL TÉRMINO MUNICIPAL (	Dominio Público Uso Público	18-oct-2010
11	CAMINO FUENTE HONTORIA (09017 Y 09018)	SE ENCUENTRA AL OESTE DEL TÉRMINO MUNICIPAL (	Dominio Público Uso Público	18-oct-2010
12	CAMINO BUTRERAS (09024)	SE ENCUENTRA AL OESTE DEL TÉRMINO MUNICIPAL (	Dominio Público Uso Público	18-oct-2010
13	CAMINO DE CARDEÑUELA A ATAPUERCA I (09008, 09022 Y 09000)	SE ENCUENTRA EN EL CENTRO DEL TÉRMINO MUNICIP	Dominio Público Uso Público	18-oct-2010
14	CAMINO DE CARDEÑUELA A ATAPUERCA II (09006, 09001 y 09000)	SE ENCUENTRA AL SUR DEL TÉRMINO MUNICIPAL (POL	Dominio Público Uso Público	19-oct-2010
15	SENDA DE BURGOS (09006 y 09014)	SE ENCUENTRA AL NORESTE DEL TÉRMINO MUNICIPAL	Dominio Público Uso Público	19-oct-2010
16	SENDA LOS COTOS (09011)	SE ENCUENTRA AL NORTE DEL TÉRMINO MUNICIPAL (	Dominio Público Uso Público	19-oct-2010
17	SENDA LLANO (09003)	SE ENCUENTRA AL NOROESTE DEL TÉRMINO MUNICIP	Dominio Público Uso Público	19-oct-2010
18	SENDA PORTEZUELA (09023)	SE ENCUENTRA AL OESTE DEL TÉRMINO MUNICIPAL (	Dominio Público Uso Público	11-nov-2010
19	SENDA ALTO LA MALENA (09030)	SE ENCUENTRA AL ESTE DEL TÉRMINO MUNICIPAL (PO	Dominio Público Uso Público	11-nov-2010

LISTADO GENERAL INVENTARIO DE BIENES MUNICIPALES

MUNICIPIO CARDEÑUELA RIOPICO

LOCALIDAD CARDEÑUELA RIOPICO

20	SENDA REMESADA (09011)	SE ENCUETRA AL NORESTE DEL TÉRMINO MUNICIPAL (	Dominio Público Uso Público	11-nov-2010
21	SENDA DUERNA (09012)	SE ENCUENTRA AL NORESTE DEL TÉRMINO MUNICIPAL	Dominio Público Uso Público	11-nov-2010
22	CAMINO DE SERVICIO (09006)	SE ENCUENTRA AL NOROESTE DEL TÉRMINO MUNICIP	Dominio Público Uso Público	11-nov-2010
23	CAMINO (09010)	SE ENCUENTRA AL NOROESTE DEL TÉRMINO MUNICIP	Dominio Público Uso Público	11-nov-2010
24	CAMINO DE SERVICIO (09009)	SE ENCUENTRA AL NOROESTE DEL TÉRMINO MUNICIP	Dominio Público Uso Público	11-nov-2010
25	CAMINO DE SERVICIO (09013)	SE ENCUENTRA AL NORESTE DEL TÉRMINO MUNICIPAL	Dominio Público Uso Público	11-nov-2010
26	CAMINO DE SERVICIO (09005)	SE ENCUENTRA AL NORTE DEL TÉRMINO MUNICIPAL (	Dominio Público Uso Público	11-nov-2010
27	CAMINO DE SERVICIO (09021)	SE ENCUENTRA AL NOROESTE DEL TÉRMINO MUNICIP	Dominio Público Uso Público	11-nov-2010
28	CAMINO (09019)	SE ENCUENTRA AL NOROESTE DEL TÉRMINO MUNICIP	Dominio Público Uso Público	11-nov-2010
29	SENDA (09014)	SE ENCUENTRA AL NOROESTE DEL TÉRMINO MUNICIP	Dominio Público Uso Público	11-nov-2010
30	CAMINO DE SERVICIO (09025)	SE ENCUENTRA AL OESTE DEL TÉRMINO MUNICIPAL (	Dominio Público Uso Público	11-nov-2010
31	CAMINO DE SERVICIO (09029)	SE ENCUENTRA EN EL CENTRO DEL TÉRMINO MUNICIP	Dominio Público Uso Público	11-nov-2010
32	CAMINO (09032)	SE ENCUENTRA EN EL CENTRO-ESTE DEL TÉRMINO MU	Dominio Público Uso Público	11-nov-2010
33	CAMINO (09001)	SE ENCUENTRA AL ESTE DEL TÉRMINO MUNICIPAL (PO	Dominio Público Uso Público	11-nov-2010
34	CAMINO DE QUINTANA A CARDEÑUELA (09003)	SE ENCUENTRA AL SUROESTE DEL TÉRMINO MUNICIP	Dominio Público Uso Público	23-nov-2010
35	CAMINO DE SERVICIO (09004)	SE ENCUENTRA AL SUROESTE DEL TÉRMINO MUNICIP	Dominio Público Uso Público	23-nov-2010
36	CAMINO DE SERVICIO (09005)	SE ENCUENTRA AL SUROESTE DEL TÉRMINO MUNICIP	Dominio Público Uso Público	23-nov-2010
37	CAMINO IBEAS (09009 Y 09003)	SE ENCUENTRA AL SUROESTE DEL TÉRMINO MUNICIP	Dominio Público Uso Público	23-nov-2010
38	SENDA MATA GRANDE (09006)	SE ENCUENTRA AL SUROESTE DEL TÉRMINO MUNICIP	Dominio Público Uso Público	23-nov-2010
39	SENDA ROBLE GORDO (09007)	SE ENCUENTRA AL SUROESTE DEL TÉRMINO MUNICIP	Dominio Público Uso Público	23-nov-2010
40	SENDA VALDEREGU (09004)	SE ENCUENTRA AL NOROESTE DEL TÉRMINO MUNICIP	Dominio Público Uso Público	24-nov-2010
41	CAMINO DE ORBANEJA RIOPICO A ATAPUERCA (09011)	SE ENCUENTRA AL NOROESTE DEL TÉRMINO MUNICIP	Dominio Público Uso Público	24-nov-2010
42	CAMINO (09030)	SE ENCUENTRA EN EL CENTRO DEL TÉRMINO MUNICIP	Dominio Público Uso Público	25-nov-2010
43	CAMINO (09031)	SE ENCUENTRA EN EL CENTRO DEL TÉRMINO MUNICIP	Dominio Público Uso Público	25-nov-2010

LISTADO GENERAL INVENTARIO DE BIENES MUNICIPALES

MUNICIPIO CARDEÑUELA RIOPICO

LOCALIDAD CARDEÑUELA RIOPICO

44	CAMINO (09007)	SE ENCUENTRA AL OESTE DEL TÉRMINO MUNICIPAL (	Patrimonial	25-nov-2010
45	CAMINO (09027)	SE ENCUENTRA EN EL CENTRO-OESTE DEL TÉRMINO M	Dominio Público Uso Público	26-nov-2010
46	CAMINO (09009)	SE ENCUENTRA AL CENTRO NORTE DEL TÉRMINO MUNI	Dominio Público Uso Público	29-nov-2010
47	FERROCARRIL MINERO (09010, 09033, 09009, 09002 y 09001)	SE ENCUENTRA AL SUR DEL TÉRMINO MUNICIPAL (POL	Dominio Público Uso Público	09-dic-2010

NUMERO TOTAL DE BIENES Vías Rústicas **47**

LISTADO GENERAL INVENTARIO DE BIENES MUNICIPALES

MUNICIPIO CARDEÑUELA RIOPICO

LOCALIDAD CARDEÑUELA RIOPICO

EPIGRAFE: 1 **Inmuebles**

SUBEPIGRAFE: 3 **Parques y Jardines**

Núm.	Denominación	Situación	Clasificación	Fecha Alta
1	PARQUE CARDEÑUELA	CALLE HUERTOS 13	Dominio Público Uso Público	20-feb-2012

NUMERO TOTAL DE BIENES Parques y Jardines 1



LISTADO GENERAL INVENTARIO DE BIENES MUNICIPALES

MUNICIPIO CARDEÑUELA RIOPICO

LOCALIDAD CARDEÑUELA RIOPICO

EPIGRAFE: 1 **Inmuebles**

SUBEPIGRAFE: 5 **Fincas rústicas y terrenos**

Núm.	Pol.	Parc.	Paraje	Superficie		Clasificación	Valor	Fecha Alta
1	501	05406	SEREGUELA	33,0129	Has	Patrimonial	16.506,45 €	23-nov-2010
2	502	05100	MUP 103 LAS MACHORRAS	29,4935	Has	Patrimonial	117.974,00 €	23-nov-2010
3	501	00072	CARRILLINOS	2,0040	Has	Patrimonial	15.030,00 €	23-nov-2010
4	501	05405	SENDERRUELO	0,4972	Has	Patrimonial	3.729,00 €	24-nov-2010
5	501	00052	LOS COLORADOS	0,2720	Has	Patrimonial	2.040,00 €	24-nov-2010
6	501	00026	LLANO DEL MONTE	0,9680	Has	Patrimonial	7.260,00 €	24-nov-2010
7	501	00017	FUENTE EL MUDO	1,1720	Has	Patrimonial	4.102,00 €	24-nov-2010
8	501	00001	PRADO DE VALDERAGU	3,2320	Has	Patrimonial	24.240,00 €	24-nov-2010
9	501	00006	PRADO DE VALDERAGU	0,5680	Has	Patrimonial	4.260,00 €	24-nov-2010
10	503	00138	LLANO DEL MONTE	1,1160	Has	Patrimonial	8.370,00 €	24-nov-2010
11	503	05151	LLANO DEL MONTE	0,1946	Has	Patrimonial	681,10 €	24-nov-2010
12	503	05152	LLANO DEL MONTE	0,2275	Has	Patrimonial	796,25 €	24-nov-2010
13	503	05153	LLANO DEL MONTE	0,1148	Has	Patrimonial	401,80 €	24-nov-2010
14	503	15154	LLANO DEL MONTE	0,0983	Has	Patrimonial	344,05 €	25-nov-2010
15	503	25155	LLANO DEL MONTE	0,1404	Has	Patrimonial	491,40 €	25-nov-2010
16	503	05160	CORRAL DE MAN	0,0488	Has	Patrimonial	170,80 €	25-nov-2010
17	503	05161	CORRAL DE MAN	0,0612	Has	Patrimonial	214,20 €	25-nov-2010
18	503	05057	PALPINTAS	0,2030	Has	Patrimonial	710,50 €	25-nov-2010

LISTADO GENERAL INVENTARIO DE BIENES MUNICIPALES

MUNICIPIO CARDEÑUELA RIOPICO

LOCALIDAD CARDEÑUELA RIOPICO

19	503	05056	PALPINTAS	0,1268	Has	Patrimonial	443,80 €	25-nov-2010
20	503	05055	PALPINTAS	0,1809	Has	Patrimonial	633,15 €	25-nov-2010
21	503	05054	PALPINTAS	0,2528	Has	Patrimonial	884,80 €	25-nov-2010
22	503	05061	PALPINTAS	0,1964	Has	Patrimonial	687,40 €	25-nov-2010
23	503	05062	PALPINTAS	0,2796	Has	Patrimonial	978,60 €	25-nov-2010
24	503	05063	PALPINTAS	0,2561	Has	Patrimonial	896,35 €	25-nov-2010
25	503	15064	PALPINTAS	0,1855	Has	Patrimonial	649,25 €	25-nov-2010
26	503	15065	PALPINTAS	0,1240	Has	Patrimonial	434,00 €	25-nov-2010
27	503	15066	PALPINTAS	0,1823	Has	Patrimonial	638,05 €	25-nov-2010
28	503	15067	PALPINTAS	0,2122	Has	Patrimonial	742,70 €	25-nov-2010
29	503	05051	ACIDERALES	0,1106	Has	Patrimonial	387,10 €	25-nov-2010
30	503	15068	PALPINTAS	0,1286	Has	Patrimonial	450,10 €	25-nov-2010
31	503	05215	ARENAL	0,0620	Has	Patrimonial	217,00 €	25-nov-2010
32	503	05214	ARENAL	0,1863	Has	Patrimonial	652,05 €	25-nov-2010
33	503	15209	ARENAL	0,2987	Has	Patrimonial	1.045,45 €	25-nov-2010
34	503	05208	ARENAL	0,0887	Has	Patrimonial	310,45 €	25-nov-2010
35	503	05207	ARENAL	0,0580	Has	Patrimonial	203,00 €	25-nov-2010
36	503	05206	ARENAL	0,0388	Has	Patrimonial	135,80 €	25-nov-2010
37	503	05213	ARENAL	0,2259	Has	Patrimonial	790,65 €	25-nov-2010
38	503	05212	ARENAL	0,0555	Has	Patrimonial	194,25 €	25-nov-2010
39	503	25211	ARENAL	0,0619	Has	Patrimonial	216,65 €	25-nov-2010
40	503	25210	ARENAL	0,0420	Has	Patrimonial	147,00 €	25-nov-2010

LISTADO GENERAL INVENTARIO DE BIENES MUNICIPALES

MUNICIPIO CARDEÑUELA RIOPICO

LOCALIDAD CARDEÑUELA RIOPICO

41	503	05200	ARENAL	0,1748	Has	Patrimonial	611,80 €	25-nov-2010
42	503	20173	PORTEZUELA	0,6400	Has	Patrimonial	4.800,00 €	25-nov-2010
43	503	00172	PORTEZUELA	0,5360	Has	Patrimonial	4.020,00 €	25-nov-2010
44	503	00160	SANTA ELENA	1,2480	Has	Patrimonial	9.360,00 €	25-nov-2010
45	502	15205	GUADEGADEA	1,8792	Has	Patrimonial	6.577,20 €	25-nov-2010
46	502	00088	PENILLAS	0,6000	Has	Patrimonial	4.500,00 €	25-nov-2010
47	502	00087	COSTANA	0,3800	Has	Patrimonial	1.330,00 €	25-nov-2010
48	502	05439	COSTANA	0,5174	Has	Patrimonial	1.810,90 €	25-nov-2010
49	502	20099	LA PLANA	0,4091	Has	Patrimonial	3.068,25 €	25-nov-2010
50	502	05274	SAN BARTOLOMÉ	0,0685	Has	Patrimonial	239,75 €	25-nov-2010
51	502	05279	SAN BARTOLOME	0,2446	Has	Patrimonial	856,10 €	25-nov-2010
52	502	10099	LA PLANA	3,0449	Has	Patrimonial	10.657,15 €	25-nov-2010
53	502	05113	LA CUESTA	0,1675	Has	Patrimonial	1.256,25 €	25-nov-2010
54	503	00186	CIRUELOS	0,0360	Has	Patrimonial	270,00 €	25-nov-2010
55	502	00105	PRADO VALLES	1,6840	Has	Patrimonial	12.630,00 €	25-nov-2010
56	502	00111	LAS FRÍAS	1,3880	Has	Patrimonial	10.410,00 €	25-nov-2010
57	503	00133	CANTILLOS	0,2240	Has	Patrimonial	1.680,00 €	25-nov-2010
58	502	00118	LLANO LA PILA	1,6760	Has	Patrimonial	12.570,00 €	25-nov-2010
59	504	05254	LLANO LA PILA	3,7055	Has	Patrimonial	12.969,25 €	25-nov-2010
60	503	00229	DERECHOS DE VALDEMUÑOZ	1,9240	Has	Patrimonial	14.430,00 €	26-nov-2010
61	503	05188	MATON	0,0662	Has	Patrimonial	496,50 €	26-nov-2010
62	503	15210	MATON	0,1268	Has	Patrimonial	443,80 €	26-nov-2010

LISTADO GENERAL INVENTARIO DE BIENES MUNICIPALES

MUNICIPIO CARDEÑUELA RIOPICO

LOCALIDAD CARDEÑUELA RIOPICO

63	503	05226	ALTO LA MALENA	2,6930	Has	Patrimonial	9.425,50 €	26-nov-2010
64	503	05227	ALTO LA MALENA	0,1795	Has	Patrimonial	628,25 €	26-nov-2010
65	503	15211	MATON	1,6184	Has	Patrimonial	5.664,40 €	26-nov-2010
66	503	05169	ALTO LA MALENA	0,1610	Has	Patrimonial	563,50 €	26-nov-2010
67	503	15168	ALTO LA MALENA	0,2474	Has	Patrimonial	865,90 €	26-nov-2010
68	503	15167	ALTO LA MALENA	0,1202	Has	Patrimonial	420,70 €	26-nov-2010
69	503	15166	ALTO LA MALENA	0,1070	Has	Patrimonial	374,50 €	26-nov-2010
70	503	25174	ALTO LA MALENA	0,1289	Has	Patrimonial	451,15 €	26-nov-2010
71	503	05173	ALTO LA MALENA	0,1543	Has	Patrimonial	1.157,25 €	26-nov-2010
72	503	15175	ALTO LA MALENA	2,3265	Has	Patrimonial	8.142,75 €	26-nov-2010
73	8	00088	MONTE CHOPERA	0,1644	Has	Patrimonial	1.233,00 €	26-nov-2010
74	505	00323	CARREPIALANO	0,1720	Has	Patrimonial	1.290,00 €	26-nov-2010
75	505	00311	LA SERNA	0,8940	Has	Patrimonial	6.705,00 €	26-nov-2010
76	505	00321	LOS ESCUDOS	0,2200	Has	Patrimonial	1.650,00 €	26-nov-2010
77	501	09014	RIBAZO	0,0487	Has	Patrimonial	24,35 €	26-nov-2010
78	501	09015	RIBAZO	0,1978	Has	Patrimonial	98,90 €	26-nov-2010
79	501	09016	RIBAZO	0,1825	Has	Patrimonial	91,25 €	26-nov-2010
80	502	09028	RIBAZO	0,3312	Has	Patrimonial	165,60 €	26-nov-2010
81	202	09021	RIBAZO	0,5133	Has	Patrimonial	256,65 €	26-nov-2010
82	502	09018	RIBAZO	0,0483	Has	Patrimonial	24,15 €	26-nov-2010
83	503	09051	RIBAZO	0,1579	Has	Patrimonial	78,95 €	26-nov-2010
84	502	09017	RIBAZO	0,3085	Has	Patrimonial	154,25 €	26-nov-2010

LISTADO GENERAL INVENTARIO DE BIENES MUNICIPALES

MUNICIPIO CARDEÑUELA RIOPICO

LOCALIDAD CARDEÑUELA RIOPICO

85	503	09049	RIBAZO	0,5858	Has	Patrimonial	292,90 €	26-nov-2010
86	501	09012	RIBAZO	0,1543	Has	Patrimonial	77,15 €	29-nov-2010
87	501	09013	RIBAZO	0,0688	Has	Patrimonial	34,40 €	29-nov-2010
88	503	09046	RIBAZO	0,3201	Has	Patrimonial	160,05 €	29-nov-2010
89	503	09047	RIBAZO	0,1223	Has	Patrimonial	61,15 €	29-nov-2010
90	503	09035	RIBAZO	0,0617	Has	Patrimonial	30,85 €	29-nov-2010
91	503	09036	RIBAZO	0,0517	Has	Patrimonial	25,85 €	29-nov-2010
92	503	09037	RIBAZO	0,4027	Has	Patrimonial	201,35 €	29-nov-2010
93	503	09038	RIBAZO	0,1130	Has	Patrimonial	56,50 €	29-nov-2010
94	503	09040	RIBAZO	0,9847	Has	Patrimonial	492,35 €	29-nov-2010
95	503	09044	RIBAZO	0,4857	Has	Patrimonial	242,85 €	29-nov-2010
96	503	09045	RIBAZO	0,2563	Has	Patrimonial	128,15 €	29-nov-2010
97	503	09043	RIBAZO	0,3555	Has	Patrimonial	177,75 €	29-nov-2010
98	503	09039	RIBAZO	0,4251	Has	Patrimonial	212,55 €	29-nov-2010
99	503	09048	RIBAZO	0,1576	Has	Patrimonial	78,80 €	29-nov-2010
100	503	09050	RIBAZO	0,0884	Has	Patrimonial	44,20 €	29-nov-2010
101	502	09015	RIBAZO	0,1772	Has	Patrimonial	88,60 €	29-nov-2010
102	502	09016	RIBAZO	0,2052	Has	Patrimonial	102,60 €	29-nov-2010
103	502	09025	RIBAZO	0,0707	Has	Patrimonial	35,35 €	29-nov-2010
104	502	09027	RIBAZO	0,2815	Has	Patrimonial	140,75 €	29-nov-2010
105	502	09033	RIBAZO	0,0712	Has	Patrimonial	35,60 €	29-nov-2010
106	502	09024	RIBAZO	0,0332	Has	Patrimonial	16,60 €	29-nov-2010

LISTADO GENERAL INVENTARIO DE BIENES MUNICIPALES

MUNICIPIO CARDEÑUELA RIOPICO

LOCALIDAD CARDEÑUELA RIOPICO

107	502	09023	RIBAZO	0,0416	Has	Patrimonial	20,80 €	29-nov-2010
108	502	09029	RIBAZO	0,6076	Has	Patrimonial	303,80 €	29-nov-2010
109	502	09031	RIBAZO	1,1470	Has	Patrimonial	573,50 €	29-nov-2010
110	502	09034	RIBAZO	0,0620	Has	Patrimonial	31,00 €	29-nov-2010
111	502	09035	RIBAZO	0,0670	Has	Patrimonial	33,50 €	29-nov-2010
112	502	09032	RIBAZO	0,3642	Has	Patrimonial	182,10 €	29-nov-2010
113	502	09019	RIBAZO	0,1035	Has	Patrimonial	51,75 €	29-nov-2010
114	502	09020	RIBAZO	0,0917	Has	Patrimonial	45,85 €	29-nov-2010
115	005	09022	RIBAZO	0,1674	Has	Patrimonial	83,70 €	29-nov-2010
116	502	09026	RIBAZO	0,6296	Has	Patrimonial	314,80 €	29-nov-2010
117	503	09056	RIBAZO	0,6527	Has	Patrimonial	326,35 €	29-nov-2010
118	503	09052	RIBAZO	0,0413	Has	Patrimonial	20,65 €	29-nov-2010
119	503	09053	RIBAZO	0,1004	Has	Patrimonial	50,20 €	29-nov-2010
120	503	09054	RIBAZO	0,1612	Has	Patrimonial	80,60 €	29-nov-2010
121	503	09055	RIBAZO	0,0809	Has	Patrimonial	40,45 €	29-nov-2010
122	504	09002	RIBAZO	0,1830	Has	Patrimonial	91,50 €	29-nov-2010
123	3	09020	RIBAZO	0,0398	Has	Patrimonial	19,90 €	29-nov-2010
124	503	09041	RIBAZO	0,0562	Has	Patrimonial	28,10 €	29-nov-2010
125	505	09014	RIBAZO	0,0836	Has	Patrimonial	41,80 €	29-nov-2010
126	505	09015	RIBAZO	0,1250	Has	Patrimonial	62,50 €	29-nov-2010
127	505	09017	RIBAZO	0,3910	Has	Patrimonial	195,50 €	29-nov-2010
128	505	09013	RIBAZO	0,1433	Has	Patrimonial	71,65 €	29-nov-2010

LISTADO GENERAL INVENTARIO DE BIENES MUNICIPALES

MUNICIPIO CARDEÑUELA RIOPICO

LOCALIDAD CARDEÑUELA RIOPICO

129	505	09018	RIBAZO	0,1531	Has	Patrimonial	76,55 €	29-nov-2010
130	505	09019	RIBAZO	0,0600	Has	Patrimonial	30,00 €	29-nov-2010
131	5	09004	RIBAZO	0,0712	Has	Patrimonial	35,60 €	29-nov-2010
132	505	09012	RIBAZO	0,0153	Has	Patrimonial	7,65 €	29-nov-2010
133	505	09020	RIBAZO	0,0712	Has	Patrimonial	35,60 €	29-nov-2010
134	505	09016	RIBAZO	0,0563	Has	Patrimonial	28,15 €	29-nov-2010
135	5	09003	RIBAZO	0,0396	Has	Patrimonial	19,80 €	29-nov-2010
136	5	09005	RIBAZO	0,6706	Has	Patrimonial	335,30 €	29-nov-2010
137	5	09006	RIBAZO	0,2867	Has	Patrimonial	143,35 €	30-nov-2010
138	5	09007	RIBAZO	0,0115	Has	Patrimonial	5,75 €	30-nov-2010
139	5	09010	RIBAZO	0,0405	Has	Patrimonial	20,25 €	30-nov-2010
140	5	09009	RIBAZO	0,0510	Has	Patrimonial	25,50 €	30-nov-2010
141	5	09008	RIBAZO	0,0659	Has	Patrimonial	32,95 €	30-nov-2010
142	4	09003	RIBAZO	0,1093	Has	Patrimonial	54,65 €	30-nov-2010
143	4	09002	RIBAZO	0,0857	Has	Patrimonial	42,85 €	30-nov-2010
144	4	09004	RIBAZO	0,0363	Has	Patrimonial	18,15 €	30-nov-2010
145	4	09005	RIBAZO	0,0541	Has	Patrimonial	27,05 €	30-nov-2010
146	3	09003	RIBAZO	0,0518	Has	Patrimonial	25,90 €	30-nov-2010
147	3	09004	RIBAZO	0,0207	Has	Patrimonial	10,35 €	30-nov-2010
148	3	09005	RIBAZO	0,0574	Has	Patrimonial	28,70 €	30-nov-2010
149	3	09006	RIBAZO	0,0456	Has	Patrimonial	22,80 €	30-nov-2010
150	3	09007	RIBAZO	0,0321	Has	Patrimonial	16,05 €	30-nov-2010

LISTADO GENERAL INVENTARIO DE BIENES MUNICIPALES

MUNICIPIO CARDEÑUELA RIOPICO

LOCALIDAD CARDEÑUELA RIOPICO

151	3	09008	RIBAZO	0,0913	Has	Patrimonial	45,65 €	30-nov-2010
152	3	09009	RIBAZO	0,1171	Has	Patrimonial	58,55 €	30-nov-2010
153	3	09010	RIBAZO	0,0866	Has	Patrimonial	43,30 €	30-nov-2010
154	3	09011	RIBAZO	0,0729	Has	Patrimonial	36,45 €	30-nov-2010
155	3	09013	RIBAZO	0,2360	Has	Patrimonial	118,00 €	30-nov-2010
156	3	09014	RIBAZO	0,0176	Has	Patrimonial	8,80 €	30-nov-2010
157	3	09015	RIBAZO	0,0489	Has	Patrimonial	24,45 €	30-nov-2010
158	3	09016	RIBAZO	0,0654	Has	Patrimonial	32,70 €	30-nov-2010
159	3	09017	RIBAZO	0,0104	Has	Patrimonial	5,20 €	30-nov-2010
160	3	09018	RIBAZO	0,0220	Has	Patrimonial	11,00 €	30-nov-2010
161	3	09019	RIBAZO	0,0519	Has	Patrimonial	25,95 €	30-nov-2010
162	3	09021	RIBAZO	0,0431	Has	Patrimonial	21,55 €	30-nov-2010
163	3	09022	RIBAZO	0,0257	Has	Patrimonial	12,85 €	30-nov-2010
164	3	09023	RIBAZO	0,0296	Has	Patrimonial	14,80 €	30-nov-2010
165	3	09024	RIBAZO	0,1079	Has	Patrimonial	53,95 €	30-nov-2010
166	3	09025	RIBAZO	0,0405	Has	Patrimonial	20,25 €	30-nov-2010
167	3	09026	RIBAZO	0,2681	Has	Patrimonial	134,05 €	30-nov-2010
168	3	09027	RIBAZO	0,0469	Has	Patrimonial	23,45 €	30-nov-2010
169	3	09028	RIBAZO	0,0924	Has	Patrimonial	46,20 €	30-nov-2010
170	3	09029	RIBAZO	0,2026	Has	Patrimonial	101,30 €	30-nov-2010
171	3	09030	RIBAZO	0,0627	Has	Patrimonial	31,35 €	30-nov-2010
172	3	09031	RIBAZO	0,0668	Has	Patrimonial	33,40 €	30-nov-2010

LISTADO GENERAL INVENTARIO DE BIENES MUNICIPALES

MUNICIPIO CARDEÑUELA RIOPICO

LOCALIDAD CARDEÑUELA RIOPICO

173	3	09032	RIBAZO	0,0541	Has	Patrimonial	27,05 €	30-nov-2010
174	3	09033	RIBAZO	0,0531	Has	Patrimonial	26,55 €	30-nov-2010
175	3	09034	RIBAZO	0,0438	Has	Patrimonial	21,90 €	30-nov-2010
176	3	09035	RIBAZO	0,0639	Has	Patrimonial	31,95 €	30-nov-2010
177	3	09036	RIBAZO	0,1595	Has	Patrimonial	79,75 €	30-nov-2010
178	3	09037	RIBAZO	0,0774	Has	Patrimonial	38,70 €	30-nov-2010
179	3	09038	RIBAZO	0,0313	Has	Patrimonial	15,65 €	30-nov-2010
180	3	09039	RIBAZO	0,2013	Has	Patrimonial	100,65 €	30-nov-2010
181	3	09040	RIBAZO	0,4055	Has	Patrimonial	202,75 €	30-nov-2010
182	3	09041	RIBAZO	0,0457	Has	Patrimonial	22,85 €	30-nov-2010
183	3	09042	RIBAZO	0,0302	Has	Patrimonial	15,10 €	30-nov-2010
184	3	09043	RIBAZO	0,0247	Has	Patrimonial	12,35 €	01-dic-2010
185	3	09044	RIBAZO	0,0646	Has	Patrimonial	32,30 €	01-dic-2010
186	3	09045	RIBAZO	0,0968	Has	Patrimonial	48,40 €	01-dic-2010
187	3	09046	RIBAZO	0,1280	Has	Patrimonial	64,00 €	01-dic-2010
188	3	09047	RIBAZO	0,0397	Has	Patrimonial	19,85 €	01-dic-2010
189	3	09048	RIBAZO	0,1412	Has	Patrimonial	70,60 €	01-dic-2010
190	3	09049	RIBAZO	0,0954	Has	Patrimonial	47,70 €	01-dic-2010
191	3	09050	RIBAZO	0,0231	Has	Patrimonial	11,55 €	01-dic-2010
192	4	09006	RIBAZO	0,0150	Has	Patrimonial	7,50 €	01-dic-2010
193	4	09007	RIBAZO	0,0483	Has	Patrimonial	24,15 €	01-dic-2010
194	503	09057	RIBAZO	0,0247	Has	Patrimonial	12,35 €	01-dic-2010



LISTADO GENERAL INVENTARIO DE BIENES MUNICIPALES

MUNICIPIO CARDEÑUELA RIOPICO

LOCALIDAD CARDEÑUELA RIOPICO

195	3	09012	RIBAZO	0,1378	Has	Patrimonial	68,90 €	17-dic-2010

NUMERO TOTAL DE BIENES **Fincas rústicas y terrenos** **195** **VALOR TOTAL** **381.867,15 €**

LISTADO GENERAL INVENTARIO DE BIENES MUNICIPALES

MUNICIPIO CARDEÑUELA RIOPICO

LOCALIDAD CARDEÑUELA RIOPICO

EPIGRAFE: 1 **Inmuebles**

SUBEPIGRAFE: 4 **Solares**

Núm.	Denominación	Ref Catastral	Clasificación	Sup. Solar	Sup.Cons.	Valor	Fecha Alta
1	SOLAR 2 (ANTIGUA FRAGUA)	3999304VM5839N0001IS	Patrimonial	66 m2	0 m2	7.260,00 €	14-dic-2010
2	SOLAR 3	3999506VM5839N0001AS	Patrimonial	223 m2	0 m2	20.070,00 €	14-dic-2010
3	SOLAR 6		Patrimonial	421 m2	0 m2	10.525,00 €	14-dic-2010
4	SOLAR 7	3900901VM5930S0001DP	Patrimonial	64 m2	0 m2	7.040,00 €	15-dic-2010
5	SOBRANTE 1		Patrimonial	50 m2	0 m2	2.250,00 €	15-dic-2010
6	SOBRANTE 2		Patrimonial	30 m2	0 m2	1.350,00 €	20-feb-2012
7	SOBRANTE 3		Patrimonial	133 m2	0 m2	5.985,00 €	20-feb-2012
8	SOBRANTE 4		Patrimonial	303 m2	0 m2	13.635,00 €	20-feb-2012
9	SOBRANTE 5		Patrimonial	205 m2	0 m2	9.225,00 €	20-feb-2012
10	SOBRANTE 6		Patrimonial	740 m2	0 m2	33.300,00 €	20-feb-2012
11	SOBRANTE 7		Patrimonial	6 m2	0 m2	270,00 €	20-feb-2012
12	SOBRANTE 8		Patrimonial	109 m2	0 m2	4.905,00 €	20-feb-2012
13	SOLAR 8	09078A00800088	Patrimonial	1.645 m2	0 m2	49.350,00 €	20-feb-2012

NUMERO TOTAL DE BIENES **Solares** **13** **VALOR TOTAL** **165.165,00 €**

LISTADO GENERAL INVENTARIO DE BIENES MUNICIPALES

MUNICIPIO CARDEÑUELA RIOPICO

LOCALIDAD CARDEÑUELA RIOPICO

EPIGRAFE: 1 **Inmuebles**

SUBEPIGRAFE: 6 **Edificios y otras construcciones**

Núm.	Denominación	Ref Catastral	Clasificación	Sup. Solar	Sup.Cons.	Valor	Fecha Alta
1	AYUNTAMIENTO	3900501VM5930S0001BP	Dominio Público Servicio Público	113 m2	201 m2	71.850,00 €	09-dic-2010
2	CANTINA	3900101VM5930S0001RP	Patrimonial	76 m2	152 m2	63.840,00 €	09-dic-2010
3	ALMACÉN	3899505VM5839N0001PS	Patrimonial	46 m2	46 m2	17.020,00 €	14-dic-2010
4	MOLINO	09078A505050300000AD	Patrimonial	60 m2	60 m2	12.600,00 €	14-dic-2010
5	DEPÓSITO AGUA PEQUEÑO		Dominio Público Servicio Público	36 m2	36 m2	6.588,00 €	14-dic-2010
6	DEPÓSITO AGUA GRANDE		Patrimonial	59 m2	36 m2	8.817,00 €	14-dic-2010
7	BOLERA	3900806VM5930S0001IP	Dominio Público Uso Público	584 m2	318 m2	47.772,00 €	14-dic-2010
8	FUENTE	3999506VM5839N0001AS	Patrimonial	6 m2	6 m2	1.992,00 €	14-dic-2010
9	DEPURADORA		Dominio Público Servicio Público	31 m2	31 m2	3.317,00 €	14-dic-2010
10	FUENTE DEL AYUNTAMIENTO		Dominio Público Uso Público	1 m2	1 m2	402,00 €	15-dic-2010

NUMERO TOTAL DE BIENES **Edificios y otras construcciones** **10** **VALOR TOTAL** **234.198,00 €**

LISTADO GENERAL INVENTARIO DE BIENES MUNICIPALES

MUNICIPIO CARDEÑUELA RIOPICO

LOCALIDAD CARDEÑUELA RIOPICO

EPIGRAFE: 7 **Otros Muebles**
SUBEPIGRAFE: 2 **Hardware**

Edificio	Dependencia	Número	Cantidad	Descripción	Clasificación	Fecha Alta	Valor
AYUNTAMIENTO	**SECRETARÍA**	7	1	ORDENADOR CON PANTALLA PLANA	Patrimonial	09-dic-2010	230,00 €
AYUNTAMIENTO	**SECRETARÍA**	8	1	IMPRESORA EPSON EPL 6200L	Patrimonial	09-dic-2010	120,00 €

NUMERO TOTAL DE BIENES **2** **VALOR TOTAL DE BIENES** **350,00 €**

LISTADO GENERAL INVENTARIO DE BIENES MUNICIPALES

MUNICIPIO CARDEÑUELA RIOPICO

LOCALIDAD CARDEÑUELA RIOPICO

EPIGRAFE: 7 **Otros Muebles**
SUBEPIGRAFE: 3 **Aparatos de oficina**

Edificio	Dependencia	Número	Cantidad	Descripción	Clasificación	Fecha Alta	Valor
AYUNTAMIENTO	**SECRETARÍA**	5	1	FOTOCOPIADORA CANON NP6512	Patrimonial	09-dic-2010	190,00 €
AYUNTAMIENTO	**SECRETARÍA**	6	1	FAX NETWORK	Patrimonial	09-dic-2010	180,00 €

NUMERO TOTAL DE BIENES **4** **VALOR TOTAL DE BIENES** **720,00 €**

LISTADO GENERAL INVENTARIO DE BIENES MUNICIPALES

MUNICIPIO CARDEÑUELA RIOPICO

LOCALIDAD CARDEÑUELA RIOPICO

EPIGRAFE: 7 **Otros Muebles**
SUBEPIGRAFE: 5 **Mobiliario y enseres**

Edificio	Dependencia	Número	Cantidad	Descripción	Clasificación	Fecha Alta	Valor
AYUNTAMIENTO	**SALA DE JUNTAS**	19	1	MESA DE REUNIONES DE MADERA MACIZA	Patrimonial	09-dic-2010	340,00 €
AYUNTAMIENTO	**SALA DE JUNTAS**	20	30	SILLA DE MADERA MACIZA	Patrimonial	09-dic-2010	1.080,00 €
AYUNTAMIENTO	**SALA DEL MÉDICO**	24	1	CAMILLA	Patrimonial	09-dic-2010	90,00 €
AYUNTAMIENTO	**SALA DEL MÉDICO**	25	1	MESA	Patrimonial	09-dic-2010	72,00 €
AYUNTAMIENTO	**SALA DEL MÉDICO**	26	4	SILLA EN VERDE METÁLICA	Patrimonial	09-dic-2010	48,00 €
AYUNTAMIENTO	**SALA DEL MÉDICO**	27	1	SILLÓN EN VERDE METÁLICO	Patrimonial	09-dic-2010	18,00 €
AYUNTAMIENTO	**SALA DEL MÉDICO**	28	1	VITRINA	Patrimonial	09-dic-2010	280,00 €
AYUNTAMIENTO	**SECRETARÍA**	2	1	MESA DE DESPACHO CON CAJONERA	Patrimonial	09-dic-2010	95,00 €
AYUNTAMIENTO	**SECRETARÍA**	3	1	SILLÓN NEGRO CON RUEDAS	Patrimonial	09-dic-2010	65,00 €
AYUNTAMIENTO	**SECRETARÍA**	9	5	MÓDULO ARCHIVADOR DE MADERA	Patrimonial	09-dic-2010	275,00 €
AYUNTAMIENTO	**SECRETARÍA**	10	1	ARMARIO BAJO DE MADERA	Patrimonial	09-dic-2010	70,00 €
AYUNTAMIENTO	**SECRETARÍA**	11	1	MESA DE ORDENADOR	Patrimonial	09-dic-2010	47,00 €



LISTADO GENERAL INVENTARIO DE BIENES MUNICIPALES

MUNICIPIO CARDEÑUELA RIOPICO

LOCALIDAD CARDEÑUELA RIOPICO

AYUNTAMIENTO	**SECRETARÍA**	16	6	SILLA DE ESTRUCTURA METÁLICA TAPIZADA EN AZUL	Patrimonial	09-dic-2010	168,00 €
AYUNTAMIENTO	**SECRETARÍA**	17	1	ARMARIO ARCHIVO METÁLICO DE MEDIA ALTURA	Patrimonial	09-dic-2010	75,00 €

NUMERO TOTAL DE BIENES **18** **VALOR TOTAL DE BIENES** **3.443,00 €**

LISTADO GENERAL INVENTARIO DE BIENES MUNICIPALES

MUNICIPIO CARDEÑUELA RIOPICO

LOCALIDAD CARDEÑUELA RIOPICO

EPIGRAFE: 7 **Otros Muebles**
SUBEPIGRAFE: 9 **Otros elementos muebles**

Edificio	Dependencia	Número	Cantidad	Descripción	Clasificación	Fecha Alta	Valor
AYUNTAMIENTO	**SALA DE JUNTAS**	21	1	BAÚL DE 3,10 M. DE MADERA	Patrimonial	09-dic-2010	90,00 €
AYUNTAMIENTO	**SALA DE JUNTAS**	22	1	RELOJ ANTIGUO DE MADERA	Patrimonial	09-dic-2010	180,00 €
AYUNTAMIENTO	**SALA DE JUNTAS**	23	1	ESCUDO DEL PUEBLO TALLADO EN MADERA	Patrimonial	09-dic-2010	360,00 €
AYUNTAMIENTO	**SALA DEL MÉDICO**	29	1	FLEXO	Patrimonial	09-dic-2010	45,00 €
AYUNTAMIENTO	**SALA DEL MÉDICO**	30	1	BÁSCULA	Patrimonial	09-dic-2010	360,00 €
AYUNTAMIENTO	**SALA DEL MÉDICO**	31	1	CALENTADOR	Patrimonial	09-dic-2010	26,00 €
AYUNTAMIENTO	**SECRETARÍA**	1	2	CALEFACTOR / RADIADOR ORBEGOZO	Patrimonial	09-dic-2010	120,00 €
AYUNTAMIENTO	**SECRETARÍA**	12	2	CALENTADOR DE AIRE ANSONIC	Patrimonial	09-dic-2010	100,00 €
AYUNTAMIENTO	**SECRETARÍA**	13	1	PERCHERO DE PIE	Patrimonial	09-dic-2010	36,00 €
AYUNTAMIENTO	**SECRETARÍA**	18	1	RELOJ DE PARED	Patrimonial	09-dic-2010	17,00 €

NUMERO TOTAL DE BIENES **28** **VALOR TOTAL DE BIENES** **4.777,00 €**

INVENTARIO DE BIENES

Nº de Ficha:
078.01.7.2.7

AYUNTAMIENTO DE: **CARDEÑUELA RIOPICO**

LOCALIDAD DE: **CARDEÑUELA RIOPICO**

EPIGRAFE: 7 **Otros Muebles**

SUBEPIGRAFE: 2 **Hardware**

EDIFICIO: AYUNTAMIENTO
DEPENDENCIA: SECRETARÍA

Clasificación: Patrimonial
Fecha de Alta: 09-dic-2010

Cuenta PGCCP: 206 Equipos para procesos de información
Motivo: INTRODUCCIÓN DATOS INICIALES

No. Mueble	No. Serie	Cantidad	Descripción	Fecha Compra
7		1	ORDENADOR CON PANTALLA PLANA	

Observaciones

Fecha Baja

Valor:
230,00 €

Clasificación: Patrimonial
Fecha de Alta: 09-dic-2010

Cuenta PGCCP: 206 Equipos para procesos de información
Motivo: INTRODUCCIÓN DATOS INICIALES

No. Mueble	No. Serie	Cantidad	Descripción	Fecha Compra
8		1	IMPRESORA EPSON EPL 6200L	

Observaciones

Fecha Baja

Valor:
120,00 €

INVENTARIO DE BIENES

Nº de Ficha:
078.01.7.3.5

AYUNTAMIENTO DE: CARDEÑUELA RIOPICO

LOCALIDAD DE: CARDEÑUELA RIOPICO

EPIGRAFE: 7 **Otros Muebles**

SUBEPIGRAFE: 3 **Aparatos de oficina**

EDIFICIO: AYUNTAMIENTO
DEPENDENCIA: SECRETARÍA

Clasificación: Patrimonial
Fecha de Alta: 09-dic-2010

Cuenta PGCCP: 2.051Equipos de oficina
Motivo: INTRODUCCIÓN DATOS INICIALES

No. Mueble	No. Serie	Cantidad	Descripción	Fecha Compra
5		1	FOTOCOPIADORA CANON NP6512	

Observaciones

Fecha Baja

Valor:
190,00 €

Clasificación: Patrimonial
Fecha de Alta: 09-dic-2010

Cuenta PGCCP: 2.051Equipos de oficina
Motivo: INTRODUCCIÓN DATOS INICIALES

No. Mueble	No. Serie	Cantidad	Descripción	Fecha Compra
6		1	FAX NETWORK	

Observaciones

Fecha Baja

Valor:
180,00 €

INVENTARIO DE BIENES

Nº de Ficha: 078.01.7.5.2

AYUNTAMIENTO DE: CARDEÑUELA RIOPICO

LOCALIDAD DE: CARDEÑUELA RIOPICO

EPIGRAFE: 7 **Otros Muebles**

SUBEPIGRAFE: 5 **Mobiliario y enseres**

EDIFICIO: AYUNTAMIENTO
DEPENDENCIA: SECRETARÍA

Clasificación: Patrimonial
Fecha de Alta: 09-dic-2010
Cuenta PGCCP: 205 Mobiliario
Motivo: INTRODUCCIÓN DATOS INICIALES

No. Mueble	No. Serie	Cantidad	Descripción	Fecha Compra
2		1	MESA DE DESPACHO CON CAJONERA	

Observaciones | **Fecha Baja** | **Valor:** 95,00 €

Clasificación: Patrimonial
Fecha de Alta: 09-dic-2010
Cuenta PGCCP: 205 Mobiliario
Motivo: INTRODUCCIÓN DATOS INICIALES

No. Mueble	No. Serie	Cantidad	Descripción	Fecha Compra
3		1	SILLÓN NEGRO CON RUEDAS	

Observaciones | **Fecha Baja** | **Valor:** 65,00 €

Clasificación: Patrimonial
Fecha de Alta: 09-dic-2010
Cuenta PGCCP: 205 Mobiliario
Motivo: INTRODUCCIÓN DATOS INICIALES

No. Mueble	No. Serie	Cantidad	Descripción	Fecha Compra
9		5	MÓDULO ARCHIVADOR DE MADERA	

Observaciones | **Fecha Baja** | **Valor:** 275,00 €

Clasificación: Patrimonial
Fecha de Alta: 09-dic-2010
Cuenta PGCCP: 205 Mobiliario
Motivo: INTRODUCCIÓN DATOS INICIALES

No. Mueble	No. Serie	Cantidad	Descripción	Fecha Compra
10		1	ARMARIO BAJO DE MADERA	

Observaciones | **Fecha Baja** | **Valor:** 70,00 €

Clasificación: Patrimonial
Fecha de Alta: 09-dic-2010
Cuenta PGCCP: 205 Mobiliario
Motivo: INTRODUCCIÓN DATOS INICIALES

No. Mueble	No. Serie	Cantidad	Descripción	Fecha Compra
11		1	MESA DE ORDENADOR	

Observaciones | **Fecha Baja** | **Valor:** 47,00 €

INVENTARIO DE BIENES

Nº de Ficha:
078.01.7.5.16

AYUNTAMIENTO DE: **CARDEÑUELA RIOPICO**

LOCALIDAD DE: **CARDEÑUELA RIOPICO**

EPIGRAFE: 7 **Otros Muebles**

SUBEPIGRAFE: 5 **Mobiliario y enseres**

Clasificación: Patrimonial
Fecha de Alta: 09-dic-2010

Cuenta PGCCP: 205 Mobiliario
Motivo: INTRODUCCIÓN DATOS INICIALES

No. Mueble	No. Serie	Cantidad	Descripción	Fecha Compra
16		6	SILLA DE ESTRUCTURA METÁLICA TAPIZADA EN AZUL	

Observaciones | **Fecha Baja** | **Valor:** 168,00 €

Clasificación: Patrimonial
Fecha de Alta: 09-dic-2010

Cuenta PGCCP: 205 Mobiliario
Motivo: INTRODUCCIÓN DATOS INICIALES

No. Mueble	No. Serie	Cantidad	Descripción	Fecha Compra
17		1	ARMARIO ARCHIVO METÁLICO DE MEDIA ALTURA	

Observaciones | **Fecha Baja** | **Valor:** 75,00 €

INVENTARIO DE BIENES

Nº de Ficha: 078.01.7.9.1

AYUNTAMIENTO DE: CARDEÑUELA RIOPICO

LOCALIDAD DE: CARDEÑUELA RIOPICO

EPIGRAFE: 7 **Otros Muebles**

SUBEPIGRAFE: 9 **Otros elementos muebles**

EDIFICIO: AYUNTAMIENTO
DEPENDENCIA: SECRETARÍA

Clasificación: Patrimonial
Fecha de Alta: 09-dic-2010
Cuenta PGCCP: 218 Otro inmovilizado inmaterial
Motivo: INTRODUCCIÓN DATOS INICIALES

No. Mueble	No. Serie	Cantidad	Descripción	Fecha Compra
1		2	CALEFACTOR / RADIADOR ORBEGOZO	

Observaciones | **Fecha Baja** | **Valor:** 120,00 €

Clasificación: Patrimonial
Fecha de Alta: 09-dic-2010
Cuenta PGCCP: 218 Otro inmovilizado inmaterial
Motivo: INTRODUCCIÓN DATOS INICIALES

No. Mueble	No. Serie	Cantidad	Descripción	Fecha Compra
12		2	CALENTADOR DE AIRE ANSONIC	

Observaciones | **Fecha Baja** | **Valor:** 100,00 €

Clasificación: Patrimonial
Fecha de Alta: 09-dic-2010
Cuenta PGCCP: 218 Otro inmovilizado inmaterial
Motivo: INTRODUCCIÓN DATOS INICIALES

No. Mueble	No. Serie	Cantidad	Descripción	Fecha Compra
13		1	PERCHERO DE PIE	

Observaciones | **Fecha Baja** | **Valor:** 36,00 €

Clasificación: Patrimonial
Fecha de Alta: 09-dic-2010
Cuenta PGCCP: 218 Otro inmovilizado inmaterial
Motivo: INTRODUCCIÓN DATOS INICIALES

No. Mueble	No. Serie	Cantidad	Descripción	Fecha Compra
18		1	RELOJ DE PARED	

Observaciones | **Fecha Baja** | **Valor:** 17,00 €

INVENTARIO DE BIENES

Nº de Ficha:
078.01.7.5.19

AYUNTAMIENTO DE: **CARDEÑUELA RIOPICO**

LOCALIDAD DE: **CARDEÑUELA RIOPICO**

EPIGRAFE: 7 **Otros Muebles**

SUBEPIGRAFE: 5 **Mobiliario y enseres**

EDIFICIO: AYUNTAMIENTO
DEPENDENCIA: SALA DE JUNTAS

Clasificación: Patrimonial
Fecha de Alta: 09-dic-2010
Cuenta PGCCP: 205 Mobiliario
Motivo: INTRODUCCIÓN DATOS INICIALES

No. Mueble	No. Serie	Cantidad	Descripción	Fecha Compra
19		1	MESA DE REUNIONES DE MADERA MACIZA	

Observaciones | **Fecha Baja** | **Valor:** 340,00 €

Clasificación: Patrimonial
Fecha de Alta: 09-dic-2010
Cuenta PGCCP: 205 Mobiliario
Motivo: INTRODUCCIÓN DATOS INICIALES

No. Mueble	No. Serie	Cantidad	Descripción	Fecha Compra
20		30	SILLA DE MADERA MACIZA	

Observaciones | **Fecha Baja** | **Valor:** 1.080,00 €

INVENTARIO DE BIENES

Nº de Ficha:
078.01.7.9.21

AYUNTAMIENTO DE: CARDEÑUELA RIOPICO

LOCALIDAD DE: CARDEÑUELA RIOPICO

EPIGRAFE: 7 **Otros Muebles**

SUBEPIGRAFE: 9 **Otros elementos muebles**

EDIFICIO: AYUNTAMIENTO
DEPENDENCIA: SALA DE JUNTAS

Clasificación: Patrimonial
Fecha de Alta: 09-dic-2010
Cuenta PGCCP: 218 Otro inmovilizado inmaterial
Motivo: INTRODUCCIÓN DATOS INICIALES

No. Mueble	No. Serie	Cantidad	Descripción	Fecha Compra
21		1	BAÚL DE 3,10 M. DE MADERA	

Observaciones | **Fecha Baja** | **Valor:** 90,00 €

Clasificación: Patrimonial
Fecha de Alta: 09-dic-2010
Cuenta PGCCP: 218 Otro inmovilizado inmaterial
Motivo: INTRODUCCIÓN DATOS INICIALES

No. Mueble	No. Serie	Cantidad	Descripción	Fecha Compra
22		1	RELOJ ANTIGUO DE MADERA	

Observaciones | **Fecha Baja** | **Valor:** 180,00 €

Clasificación: Patrimonial
Fecha de Alta: 09-dic-2010
Cuenta PGCCP: 218 Otro inmovilizado inmaterial
Motivo: INTRODUCCIÓN DATOS INICIALES

No. Mueble	No. Serie	Cantidad	Descripción	Fecha Compra
23		1	ESCUDO DEL PUEBLO TALLADO EN MADERA	

Observaciones | **Fecha Baja** | **Valor:** 360,00 €

INVENTARIO DE BIENES

Nº de Ficha: 078.01.7.5.24

AYUNTAMIENTO DE: CARDEÑUELA RIOPICO

LOCALIDAD DE: CARDEÑUELA RIOPICO

EPIGRAFE: 7 **Otros Muebles**

SUBEPIGRAFE: 5 **Mobiliario y enseres**

EDIFICIO: AYUNTAMIENTO
DEPENDENCIA: SALA DEL MÉDICO

Clasificación: Patrimonial
Fecha de Alta: 09-dic-2010
Cuenta PGCCP: 205 Mobiliario
Motivo: INTRODUCCIÓN DATOS INICIALES

No. Mueble	No. Serie	Cantidad	Descripción	Fecha Compra
24		1	CAMILLA	

Observaciones | **Fecha Baja** | **Valor:** 90,00 €

Clasificación: Patrimonial
Fecha de Alta: 09-dic-2010
Cuenta PGCCP: 205 Mobiliario
Motivo: INTRODUCCIÓN DATOS INICIALES

No. Mueble	No. Serie	Cantidad	Descripción	Fecha Compra
25		1	MESA	

Observaciones | **Fecha Baja** | **Valor:** 72,00 €

Clasificación: Patrimonial
Fecha de Alta: 09-dic-2010
Cuenta PGCCP: 205 Mobiliario
Motivo: INTRODUCCIÓN DATOS INICIALES

No. Mueble	No. Serie	Cantidad	Descripción	Fecha Compra
26		4	SILLA EN VERDE METÁLICA	

Observaciones | **Fecha Baja** | **Valor:** 48,00 €

Clasificación: Patrimonial
Fecha de Alta: 09-dic-2010
Cuenta PGCCP: 205 Mobiliario
Motivo: INTRODUCCIÓN DATOS INICIALES

No. Mueble	No. Serie	Cantidad	Descripción	Fecha Compra
27		1	SILLÓN EN VERDE METÁLICO	

Observaciones | **Fecha Baja** | **Valor:** 18,00 €

Clasificación: Patrimonial
Fecha de Alta: 09-dic-2010
Cuenta PGCCP: 205 Mobiliario
Motivo: INTRODUCCIÓN DATOS INICIALES

No. Mueble	No. Serie	Cantidad	Descripción	Fecha Compra
28		1	VITRINA	

Observaciones | **Fecha Baja** | **Valor:** 280,00 €



INVENTARIO DE BIENES

Nº de Ficha:
078.01.7.9.29

AYUNTAMIENTO DE: **CARDEÑUELA RIOPICO**

LOCALIDAD DE: **CARDEÑUELA RIOPICO**

EPIGRAFE: 7 **Otros Muebles**

SUBEPIGRAFE: 9 **Otros elementos muebles**

EDIFICIO: AYUNTAMIENTO
DEPENDENCIA: SALA DEL MÉDICO

Clasificación: Patrimonial
Fecha de Alta: 09-dic-2010
Cuenta PGCCP: 218 Otro inmovilizado inmaterial
Motivo: INTRODUCCIÓN DATOS INICIALES

No. Mueble	No. Serie	Cantidad	Descripción	Fecha Compra
29		1	FLEXO	

Observaciones | **Fecha Baja** | **Valor:** 45,00 €

Clasificación: Patrimonial
Fecha de Alta: 09-dic-2010
Cuenta PGCCP: 218 Otro inmovilizado inmaterial
Motivo: INTRODUCCIÓN DATOS INICIALES

No. Mueble	No. Serie	Cantidad	Descripción	Fecha Compra
30		1	BÁSCULA	

Observaciones | **Fecha Baja** | **Valor:** 360,00 €

Clasificación: Patrimonial
Fecha de Alta: 09-dic-2010
Cuenta PGCCP: 218 Otro inmovilizado inmaterial
Motivo: INTRODUCCIÓN DATOS INICIALES

No. Mueble	No. Serie	Cantidad	Descripción	Fecha Compra
31		1	CALENTADOR	

Observaciones | **Fecha Baja** | **Valor:** 26,00 €

RESUMEN GENERAL POR EPIGRAFES

AYUNTAMIENTO DE: CARDEÑUELA RIOPICO

LOCALIDAD: CARDEÑUELA RIOPICO

EPIGRAFE	SUBEPIGRAFE		Nº de Bienes	Valor Bienes
1	**Inmuebles**			
	1	Vías Urbanas	12	0,00 €
	2	Vías Rústicas	47	0,00 €
	3	Parques y Jardines	1	0,00 €
	4	Solares	13	165.165,00 €
	5	Fincas rústicas y terrenos	195	381.867,15 €
	6	Edificios y otras construcciones	10	234.198,00 €
	7	Fincas Masa Común	0	0,00 €
2	**Derechos Reales**			
	1	Derechos reales	0	0,00 €
3	**Muebles de carácter histórico, artístico o de considerable valor económico**			
	1	Elems. históricos o artísticos	0	0,00 €
4	**Valores mobiliarios, créditos y derechos, de carácter personal de la Corporación**			
	1	Créditos	0	0,00 €
	2	Valores mobiliarios	0	0,00 €
	3	Software	0	0,00 €
	9	Otros activos inmateriales	0	0,00 €
5	**Vehículos**			
	1	Automóviles	0	0,00 €
	2	Vehículos industriales	0	0,00 €
	3	Motocicletas	0	0,00 €
	4	Vehículos especiales	0	0,00 €
	5	Maquinaria automotriz	0	0,00 €
	9	Otros elems. de transporte	0	0,00 €
6	**Semovientes**			
	1	Semovientes	0	0,00 €
7	**Otros Muebles**			
	2	Hardware	2	350,00 €
	3	Aparatos de oficina	2	370,00 €
	4	Instalaciones administrativas	0	0,00 €
	5	Mobiliario y enseres	14	2.723,00 €
	9	Otros elementos muebles	10	1.334,00 €
8	**Bienes y derechos revertibles**			
	1	Bienes y derechos revertibles	0	0,00 €
		VALORES TOTALES	**306**	**786.007,15 €**

INVENTARIO DE BIENES

Nº de Ficha:
078.02.1.1.0001

AYUNTAMIENTO DE: VILLALVAL
LOCALIDAD DE: VILLALVAL

EPIGRAFE: 1 **Inmuebles**
SUBEPIGRAFE: 1 **Vías Urbanas**

Denominación **CALLE ALTA**

Código Postal 09192

Situación: SE ENCUENTRA AL NORTE DEL PUEBLO

Datos Generales

Clasificación: 3 Dominio Público Uso Público

Cuenta PGCP: 221 Infraestructuras y bienes destinados al uso general

Fecha de Alta: 16-dic-2010 **Motivo:** INTRODUCCIÓN DATOS INICIALES

Longitud: 177 metros **Ancho:** 8 metros

Nos. Pares: 14 **Nos. Impares:** 3

Descripción: NACE EN EL LÍMITE DEL CASCO URBANO AL NORESTE DEL PUEBLO. LOS 26 PRIMEROS METROS LOS DISCURRE EN DIRECCIÓN SUR. EL RESTO VA DISCURRIENDO ENTRE LAS EDIFICACIONES EN DIRECCIÓN OESTE HASTA LLEGAR AL LÍMITE DEL CASCO URBANO.

Servicios Urbanos

Nombre	Descripción	Unidades	Conservación
Abastecimiento			BUENO
Alumbrado			BUENO
Saneamiento			BUENO

INVENTARIO DE BIENES

Nº de Ficha:
078.02.1.1.0002

AYUNTAMIENTO DE: VILLALVAL
LOCALIDAD DE: VILLALVAL

EPIGRAFE: 1 **Inmuebles**
SUBEPIGRAFE: 1 **Vías Urbanas**

Denominación **CALLE REAL**

Código Postal 09192

Situación: SE ENCUENTRA EN EL CENTRO DEL PUEBLO

Datos Generales

Clasificación: 3 Dominio Público Uso Público

Cuenta PGCP: 221 Infraestructuras y bienes destinados al uso general

Fecha de Alta: 16-dic-2010 **Motivo:** INTRODUCCIÓN DATOS INICIALES

Longitud: 452 metros **Ancho:** 7 metros

Nos. Pares: 26 **Nos. Impares:** 21

Descripción: NACE EN LA CALLE SAN JUAN ESTE DEL PUEBLO. LOS PRIMEROS 36 METROS LOS TOMA EN DIRECCIÓN NOROESTE Y A CONTINUACIÓN TOMA DIRECCIÓN OESTE ATRAVESANDO EL CASCO URBANO DEL BARRIO DE VILLALVAL. SE ABREN TRES RAMALES A LA IZQUIERDA DE LA CALLE. EL PRIMERO MUERE EN LA CALLE SAN JUAN, EL SIGUIENTE MUERE EN ZONA VERDE Y EL ÚLTIMO MUERE EN LA CALLE SAN JUAN. MUERE EN LA CALLE ALTA AL OESTE DEL PUEBLO.

Servicios Urbanos

Nombre	Descripción	Unidades	Conservación
Abastecimiento			BUENO
Aceras			BUENO
Alumbrado			BUENO
Pavimentación	90 %		BUENO
Recogida residuos			BUENO
Saneamiento			BUENO

INVENTARIO DE BIENES

Nº de Ficha:
078.02.1.1.0003

AYUNTAMIENTO DE: VILLALVAL
LOCALIDAD DE: VILLALVAL

EPIGRAFE: 1 **Inmuebles**
SUBEPIGRAFE: 1 **Vías Urbanas**

Denominación **CALLE SAN JUAN**

Código Postal 09192

Situación: SE ENCUENTRA AL SUR DEL PUEBLO

Datos Generales

Clasificación: 3 Dominio Público Uso Público

Cuenta PGCP: 221 Infraestructuras y bienes destinados al uso general

Fecha de Alta: 16-dic-2010 **Motivo:** INTRODUCCIÓN DATOS INICIALES

Longitud: 300 metros **Ancho:** 8 metros

Nos. Pares: 18 **Nos. Impares:** 13

Descripción: NACE EN EL LÍMITE DEL CASCO URBANO AL ESTE DEL PUEBLO. TOMA DIRECCIÓN OESTE. RODEA LA MANZANA 46128. SE ABRE UN RAMAL DE 20 METROS ENTRE LAS FINCAS 4610303 Y 4612108. LOS ÚLTIMOS 22 METROS LOS DISCURRE EN DIRECCIÓN NORTE. SE ABRE UN RAMAL ENTRE LAS FINCAS 4511603 Y 4511901 DE 16 METROS. MUERE EN LA CALLE REAL.

Servicios Urbanos

Nombre	Descripción	Unidades	Conservación
Abastecimiento			BUENO
Aceras	50 %		BUENO
Alumbrado			BUENO
Pavimentación			BUENO
Recogida residuos			BUENO
Saneamiento			BUENO

INVENTARIO DE BIENES

Nº de Ficha:
078.02.1.3.1

AYUNTAMIENTO DE: VILLALVAL
LOCALIDAD DE: VILLALVAL

EPIGRAFE: 1 **Inmuebles**
SUBEPIGRAFE: 3 **Parques y Jardines**

Denominación **ZONA VERDE 1**

Código Postal
09192

Situación: CALLE REAL

Datos Generales

Clasificación: 3 Dominio Público Uso Público

Cuenta PGCP: 221 Infraestructuras y bienes destinados al uso general

Fecha de Alta: 20-feb-2012 **Motivo:** INTRODUCCIÓN DATOS INICIALES

Longitud: 27 metros **Ancho:** 7 metros

Nos. Pares: **Nos. Impares:**

Descripción: ZONA ENCLAVADA JUNTO A LA FUENTE ROMANA

Servicios Urbanos

Nombre	Descripción	Unidades	Conservación

INVENTARIO DE BIENES

Número: 078.02.1.3.0001

AYUNTAMIENTO DE: CARDEÑUELA RIOPICO

LOCALIDAD DE: VILLALVAL

EPÍGRAFE: **1 Inmuebles**

SUBEPÍGRAFE: **3 Parques y Jardines**

DENOMINACIÓN: **ZONA VERDE 1**

SITUACIÓN: **CALLE REAL**

ESCALA: 1/200

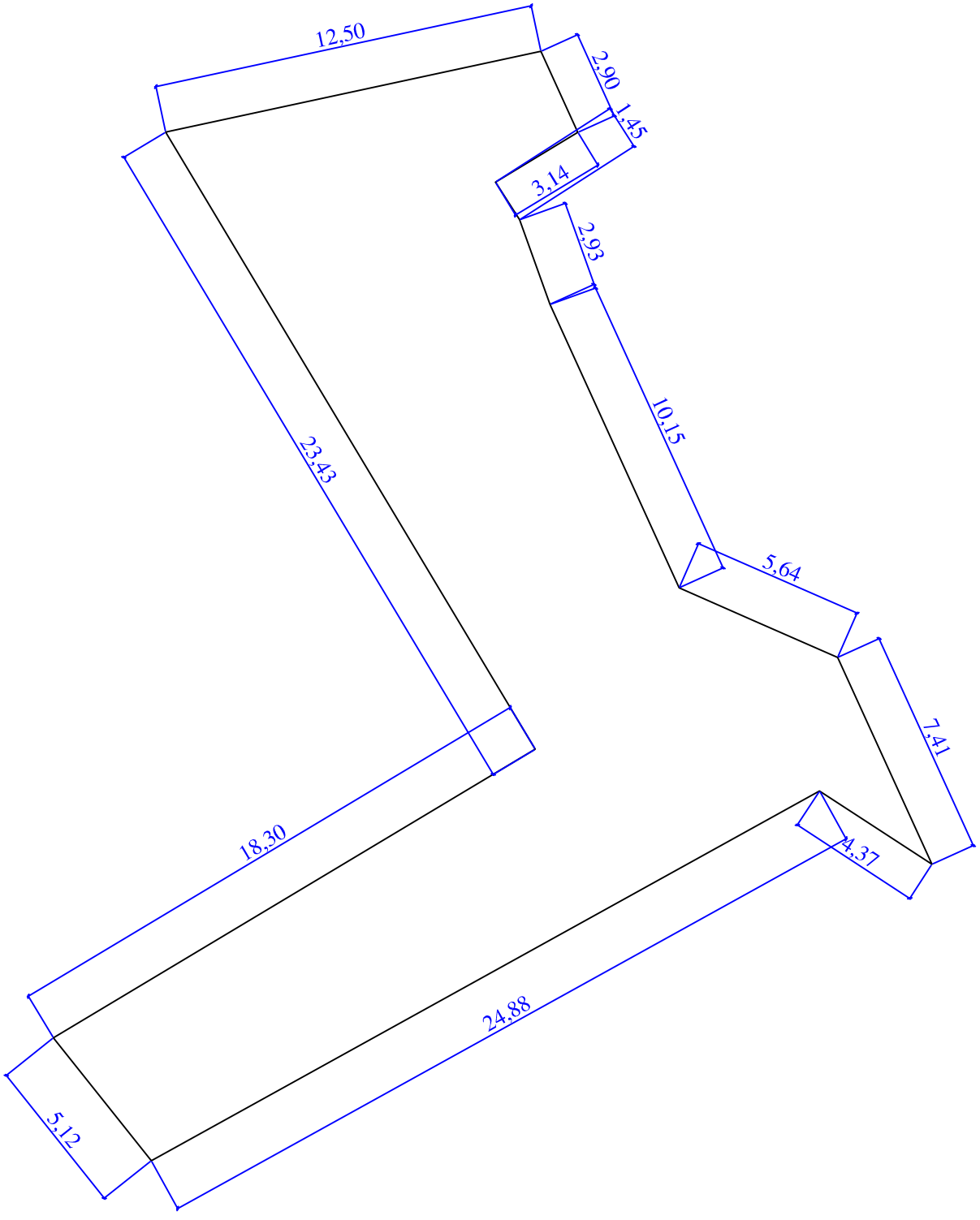

Información del Territorio s.l.



INVENTARIO DE BIENES

Nº de Ficha:
078.02.1.3.2

AYUNTAMIENTO DE: VILLALVAL
LOCALIDAD DE: VILLALVAL

EPIGRAFE: 1 **Inmuebles**
SUBEPIGRAFE: 3 **Parques y Jardines**

Denominación **PARQUE VILLALVAL**

Código Postal
09192

Situación: CALLE SAN JUAN 18

Datos Generales

Clasificación: 3 Dominio Público Uso Público

Cuenta PGCP: 221 Infraestructuras y bienes destinados al uso general

Fecha de Alta: 20-feb-2012 **Motivo:** INTRODUCCIÓN DATOS INICIALES

Longitud: 0 metros **Ancho:** 0 metros

Nos. Pares: **Nos. Impares:**

Descripción: DE FORMA TRAPEZOIDAL. EN SU INTERIOR TIENE UNOS COLUMPIOS Y UNAS PORTERÍAS DE BALONMANO.

Servicios Urbanos

Nombre	Descripción	Unidades	Conservación

INVENTARIO DE BIENES

Número: 078.02.1.3.0002

AYUNTAMIENTO DE: CARDEÑUELA RIOPICO

LOCALIDAD DE: VILLALVAL

EPÍGRAFE: **1 Inmuebles**

SUBEPÍGRAFE: **3 Parques y Jardines**

DENOMINACIÓN: **PARQUE VILLALVAL**

SITUACIÓN: **CALLE SAN JUAN 18**

ESCALA: 1/400

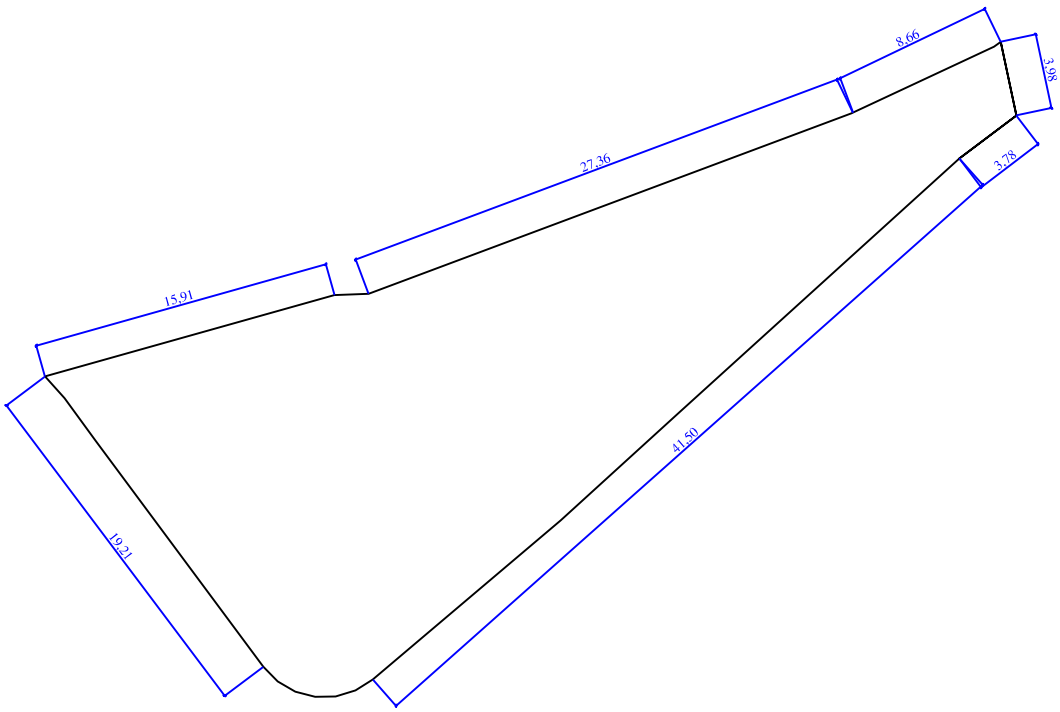

Información del Territorio s.l.

INVENTARIO DE BIENES

Nº de Ficha:
078.02.1.3.2

AYUNTAMIENTO DE: VILLALVAL
LOCALIDAD: VILLALVAL
EPIGRAFE: 1 **Inmuebles**
SUBEPIGRAFE: 3 **Parques y Jardines**

Denominación: PARQUE VILLALVAL

Situación: CALLE SAN JUAN 18 **Código Postal: 09192**



INVENTARIO DE BIENES

Nº de Ficha:
078.02.1.4.0001

AYUNTAMIENTO DE: VILLALVAL
LOCALIDAD DE: VILLALVAL
EPIGRAFE: 1 **Inmuebles**
SUBEPIGRAFE: 4 **Solares**

Denominación: SOLAR 1
Situación: CALLE SAN JUAN 18

Ref Catastral:
4511501VM5941S0001DI

Datos Generales

Clasificación: Patrimonial
Uso: SOLAR
Cuenta PGCP: 2000 Solares sin edificar
Destino: Suelo sin edificar
Fecha de Alta: 15-dic-2010
Motivo: INTRODUCCIÓN DATOS INICIALES
Sup. Solar 580 m2
Sup.Construida: 0 m2

Linderos

Frente: CALLE SAN JUAN
Fondo: RÍO
Derecha: CALLE SAN JUAN
Izquierda: RÍO
Descripción:

Características Físicas

Planta	Destino	Superficie m	Antiguedad	Conservación	Comentarios

Datos Adquisición

Fecha **Trasmitente** **Importe:**
Título Adquisición: **Forma:**
Notas

Datos Registrales

Registro	Tomo	Libro	Folio	Finca	Inscripción
PROPIEDAD BURGOS Nº 2	3.632	21	5	4.561	Primera

Fecha de Baja 20/02/2012 0:00:00

Valor del Suelo	Valor construcción	Valor total
31.320,00 €	0,00 €	31.320,00 €

Observaciones

INVENTARIO DE BIENES

Número: 078.02.1.4.0001

AYUNTAMIENTO DE: CARDEÑUELA RIOPICO

LOCALIDAD DE: VILLALVAL

EPÍGRAFE: **1 Inmuebles**

SUBEPÍGRAFE: **4 Solares**

DENOMINACIÓN: **SOLAR 1**

SITUACIÓN: **CALLE SAN JUAN 18**

ESCALA: 1/400

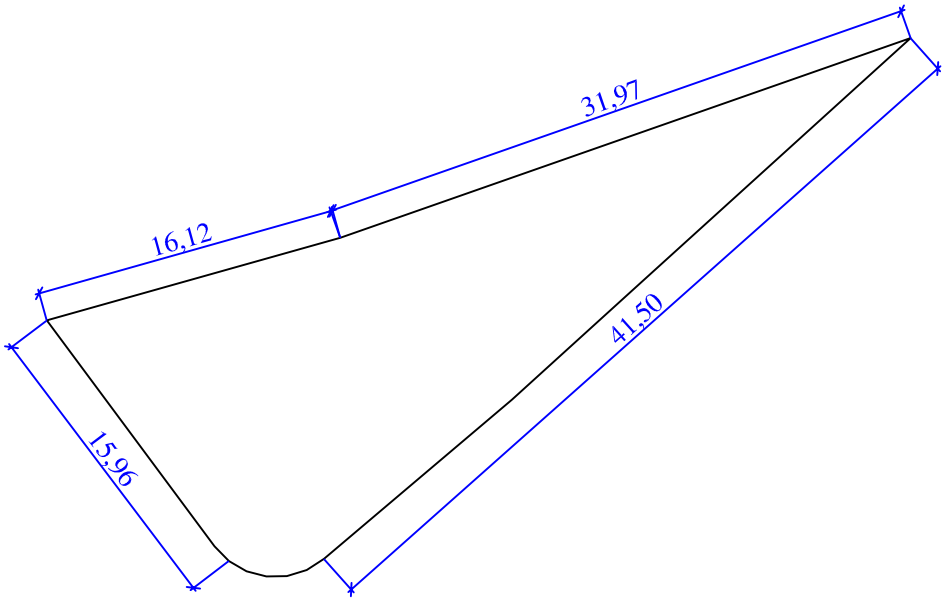

INVENTARIO DE BIENES

Nº de Ficha:
078.02.1.4.0001

AYUNTAMIENTO DE: VILLALVAL
LOCALIDAD: VILLALVAL
EPIGRAFE: 1 **Inmuebles**
SUBEPIGRAFE: 4 **Solares**

Denominación: SOLAR 1

Ref Catastral: 4511501VM5941S0001DI

Situación: CALLE SAN JUAN 18



INVENTARIO DE BIENES

Nº de Ficha:
078.02.1.4.0002

AYUNTAMIENTO DE: VILLALVAL
LOCALIDAD DE: VILLALVAL
EPIGRAFE: 1 **Inmuebles**
SUBEPIGRAFE: 4 **Solares**

Denominación: SOLAR 2
Situación: CALLE REAL 15

Ref Catastral:
4512703VM5941S0001ZI

Datos Generales

Clasificación: Patrimonial
Uso: SOLAR
Cuenta PGCP: 2000 Solares sin edificar
Destino: Suelo sin edificar
Fecha de Alta: 15-dic-2010
Motivo: INTRODUCCIÓN DATOS INICIALES
Sup. Solar 52 m2
Sup.Construida: 0 m2

Linderos

Frente: CALLE REAL
Fondo: CALLE REAL Y FINCA 01 DE LA MANZANA 45127
Derecha: CALLE REAL
Izquierda: FINCA 01 DE LA MANZANA 45127
Descripción:

Características Físicas

Planta	Destino	Superficie m	Antiguedad	Conservación	Comentarios

Datos Adquisición

Fecha **Trasmitente** **Importe:**
Título Adquisición: **Forma:**
Notas

Datos Registrales

Registro	Tomo	Libro	Folio	Finca	Inscripción
PROPIEDAD BURGOS Nº 2	3.632	21	6	4.562	Primera

Fecha de Baja

Valor del Suelo	Valor construcción	Valor total
3.120,00 €	0,00 €	3.120,00 €

Observaciones

INVENTARIO DE BIENES

Número: 078.02.1.4.0002

AYUNTAMIENTO DE: CARDEÑUELA RIOPICO

LOCALIDAD DE: VILLALVAL

EPÍGRAFE: **1 Inmuebles**

SUBEPÍGRAFE: **4 Solares**

DENOMINACIÓN: **SOLAR 2**

SITUACIÓN: **CALLE REAL 15**

ESCALA: 1/100

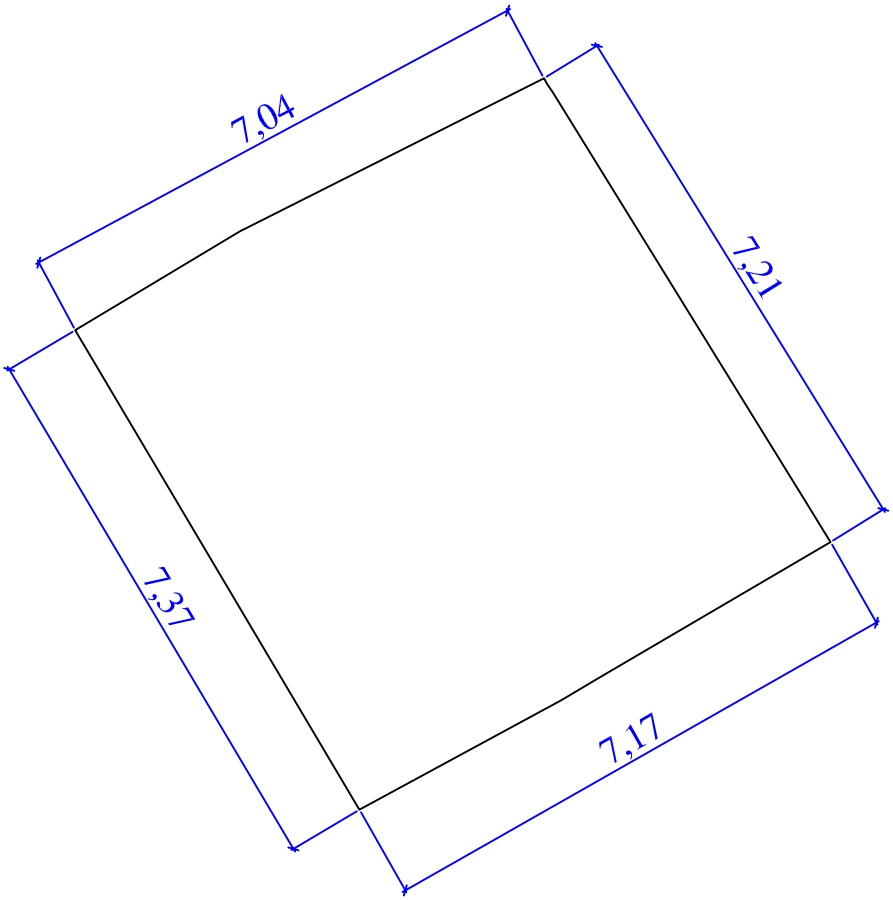

INVENTARIO DE BIENES

AYUNTAMIENTO DE: VILLALVAL
LOCALIDAD: VILLALVAL

EPIGRAFE: 1 **Inmuebles**

SUBEPIGRAFE: 4 **Solares**

Nº de Ficha:
078.02.1.4.0002

Denominación: SOLAR 2

Ref Catastral: 4512703VM5941S0001ZI

Situación: CALLE REAL 15



INVENTARIO DE BIENES

Nº de Ficha:
078.02.1.4.0003

AYUNTAMIENTO DE: VILLALVAL
LOCALIDAD DE: VILLALVAL
EPIGRAFE: 1 **Inmuebles**
SUBEPIGRAFE: 4 **Solares**

Denominación: SOLAR 3
Situación: CALLE SAN JUAN 3

Ref Catastral:
4611402VM5941S0001PI

Datos Generales

Clasificación: Patrimonial
Uso: SOLAR
Cuenta PGCP: 2000 Solares sin edificar
Destino: Suelo sin edificar
Fecha de Alta: 15-dic-2010
Motivo: INTRODUCCIÓN DATOS INICIALES
Sup. Solar 54 m2
Sup.Construida: 0 m2

Linderos

Frente: CALLE SAN JUAN
Fondo: DELIMITACIÓN CASCO URBANO
Derecha: FINCA 03 DE LA MANZANA 46114
Izquierda: FINCA 01 DE LA MANZANA 46114
Descripción:

Características Físicas

Planta	Destino	Superficie m	Antiguedad	Conservación	Comentarios

Datos Adquisición

Fecha **Trasmitente** **Importe:**
Título Adquisición: **Forma:**
Notas

Datos Registrales

Registro	Tomo	Libro	Folio	Finca	Inscripción

Fecha de Baja	Valor del Suelo	Valor construcción	Valor total
	6.480,00 €	0,00 €	6.480,00 €

Observaciones

INVENTARIO DE BIENES

Número: 078.02.1.4.0003

AYUNTAMIENTO DE: CARDEÑUELA RIOPICO

LOCALIDAD DE: VILLALVAL

EPÍGRAFE: **1 Inmuebles**

SUBEPÍGRAFE: **4 Solares**

DENOMINACIÓN: **SOLAR 3**

SITUACIÓN: **CALLE SAN JUAN 3**

ESCALA: 1/100

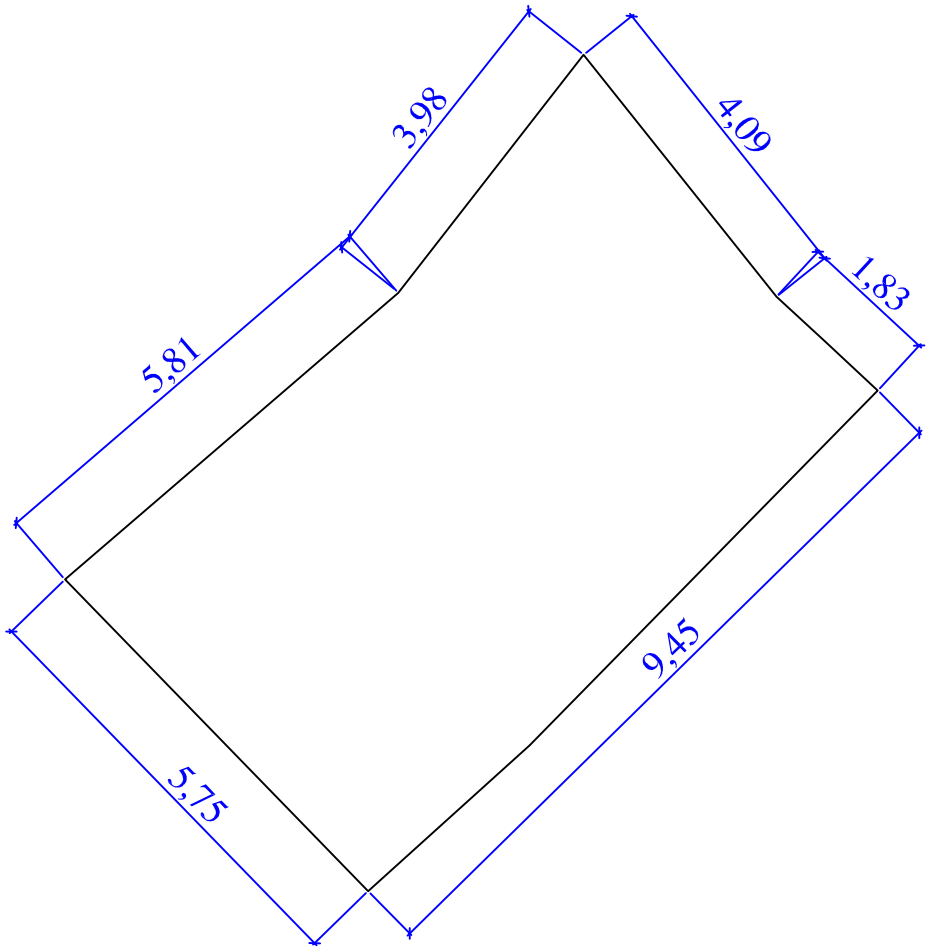

INVENTARIO DE BIENES

Nº de Ficha:
078.02.1.4.0003

AYUNTAMIENTO DE: VILLALVAL
LOCALIDAD: VILLALVAL
EPIGRAFE: 1 **Inmuebles**
SUBEPIGRAFE: 4 **Solares**

Denominación: SOLAR 3

Ref Catastral: 4611402VM5941S0001PI

Situación: CALLE SAN JUAN 3



INVENTARIO DE BIENES

Nº de Ficha:
078.02.1.4.4

AYUNTAMIENTO DE: VILLALVAL
LOCALIDAD DE: VILLALVAL
EPIGRAFE: 1 **Inmuebles**
SUBEPIGRAFE: 4 **Solares**

Denominación: SOLAR 4 **Ref Catastral:**

Situación: CALLE SAN JUAN

Datos Generales

Clasificación: Patrimonial **Uso:** SOLAR
Cuenta PGCP: 2000 Solares sin edificar **Destino:** Suelo sin edificar
Fecha de Alta: 20-feb-2012 **Motivo:** INTRODUCCIÓN DATOS INICIALES
Sup. Solar 580 m2 **Sup.Construida:** 0 m2

Linderos

Frente: CALLE SAN JUAN
Fondo: CAMINO
Derecha: SOBRANTE 1 Y FINCA 05164 POLÍGONO 503
Izquierda: CAMINO
Descripción:

Características Físicas

Planta	Destino	Superficie m	Antiguedad	Conservación	Comentarios

Datos Adquisición

Fecha **Trasmitente** **Importe:**
Título Adquisición: **Forma:**
Notas

Datos Registrales

Registro	Tomo	Libro	Folio	Finca	Inscripción

Fecha de Baja

Valor del Suelo	Valor construcción	Valor total
34.800,00 €	0,00 €	34.800,00 €

Observaciones

INVENTARIO DE BIENES

Número: 078.02.1.4.0004

AYUNTAMIENTO DE: CARDEÑUELA RIOPICO

LOCALIDAD DE: VILLALVAL

EPÍGRAFE: **1 Inmuebles**

SUBEPÍGRAFE: **4 Solares**

DENOMINACIÓN: **SOLAR 4**

SITUACIÓN: **CALLE SAN JUAN**

ESCALA: 1/400

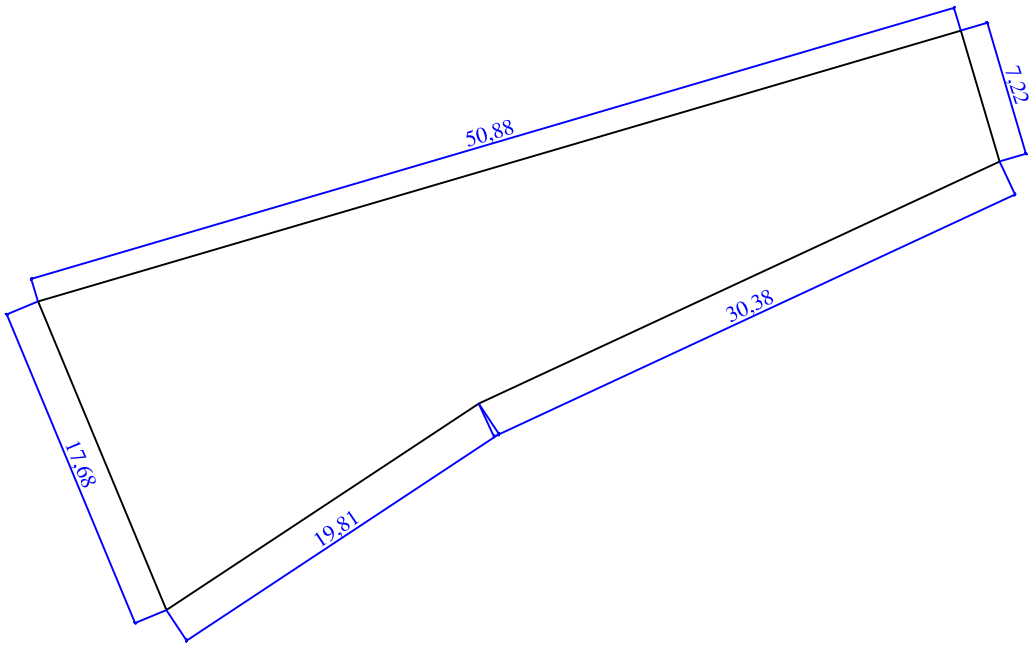

Información del Territorio s.l.

INVENTARIO DE BIENES

Nº de Ficha:
078.02.1.4.5

AYUNTAMIENTO DE: VILLALVAL
LOCALIDAD DE: VILLALVAL
EPIGRAFE: 1 **Inmuebles**
SUBEPIGRAFE: 4 **Solares**

Denominación: **SOBRANTE 1** **Ref Catastral:**

Situación: **CALLE SAN JUAN**

Datos Generales

Clasificación: **Patrimonial** **Uso:** SOLAR

Cuenta PGCP: 2000 Solares sin edificar **Destino:** Suelo sin edificar

Fecha de Alta: 20-feb-2012 **Motivo:** INTRODUCCIÓN DATOS INICIALES

Sup. Solar 106 m2 **Sup.Construida:** 0 m2

Linderos

Frente: CALLE SAN JUAN

Fondo: FINCAS 05164 Y 07004 POLÍGONO 503

Derecha: CALLE SAN JUAN

Izquierda: SOLAR 1

Descripción:

Características Físicas

Planta	Destino	Superficie m	Antiguedad	Conservación	Comentarios

Datos Adquisición

Fecha **Trasmitente** **Importe:** 0,00 €

Título Adquisición: **Forma:**

Notas

Datos Registrales

Registro	Tomo	Libro	Folio	Finca	Inscripción

Fecha de Baja	Valor del Suelo	Valor construcción	Valor total
	4.770,00 €	0,00 €	4.770,00 €

Observaciones

LAS MEDIDAS SE AJUSTARÁN A LA MEDICIÓN IN SITU.

INVENTARIO DE BIENES

Número: 078.02.1.4.0005

AYUNTAMIENTO DE: CARDEÑUELA RIOPICO

LOCALIDAD DE: VILLALVAL

EPÍGRAFE: **1 Inmuebles**

SUBEPÍGRAFE: **4 Solares**

DENOMINACIÓN: **SOBRANTE 1**

SITUACIÓN: **CALLE SAN JUAN**

ESCALA: 1/200

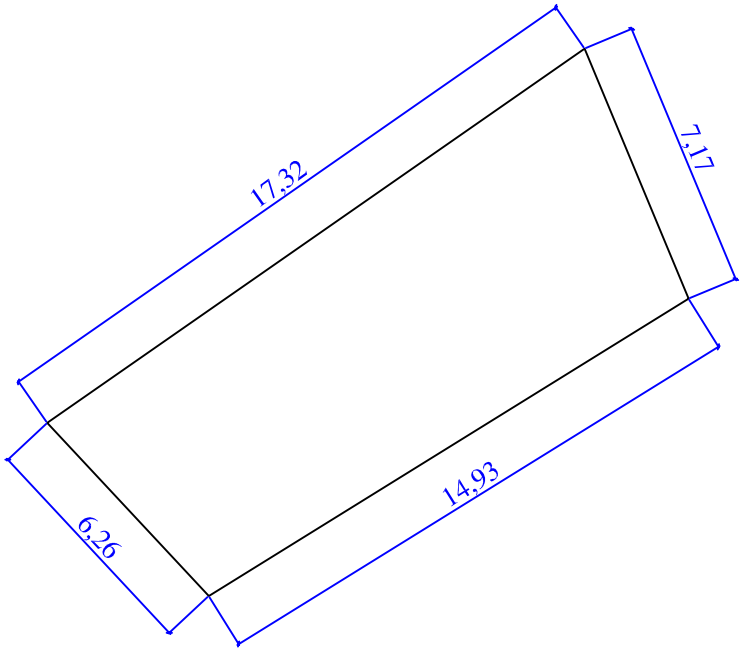



INVENTARIO DE BIENES

Nº de Ficha:
078.02.1.4.6

AYUNTAMIENTO DE: VILLALVAL
LOCALIDAD DE: VILLALVAL
EPIGRAFE: 1 **Inmuebles**
SUBEPIGRAFE: 4 **Solares**

Denominación: **SOBRANTE 2** **Ref Catastral:**

Situación: **CALLE SAN JUAN 20**

Datos Generales

Clasificación: **Patrimonial** **Uso:** SOLAR

Cuenta PGCP: 2000 Solares sin edificar **Destino:** Suelo sin edificar

Fecha de Alta: 20-feb-2012 **Motivo:** INTRODUCCIÓN DATOS INICIALES

Sup. Solar 52 m2 **Sup.Construida:** 0 m2

Linderos

Frente: CALLE SAN JUAN

Fondo: FINCA 00182 POLÍGONO 503

Derecha: SOBRANTE 3

Izquierda: CALLE SAN JUAN

Descripción:

Características Físicas

Planta	Destino	Superficie m	Antiguedad	Conservación	Comentarios

Datos Adquisición

Fecha **Trasmitente** **Importe:** 0,00 €

Título Adquisición: **Forma:**

Notas

Datos Registrales

Registro	Tomo	Libro	Folio	Finca	Inscripción

Fecha de Baja	Valor del Suelo	Valor construcción	Valor total
	2.340,00 €	0,00 €	2.340,00 €

Observaciones

LAS MEDIDAS SE AJUSTARÁN A LA MEDICIÓN IN SITU.

INVENTARIO DE BIENES

Número: 078.02.1.4.0006

AYUNTAMIENTO DE: CARDEÑUELA RIOPICO

LOCALIDAD DE: VILLALVAL

EPÍGRAFE: **1 Inmuebles**

SUBEPÍGRAFE: **4 Solares**

DENOMINACIÓN: **SOBRANTE 2**

SITUACIÓN: **CALLE SAN JUAN 20**

ESCALA: 1/200

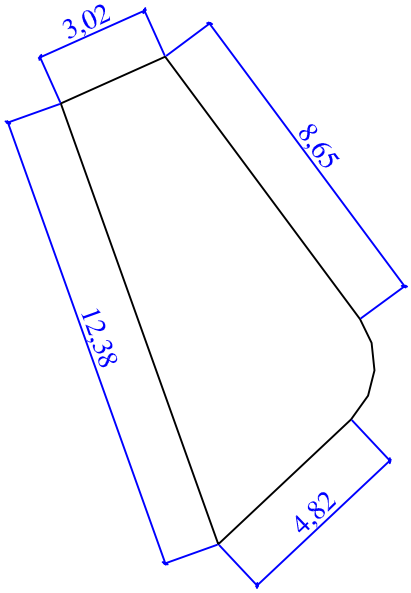



INVENTARIO DE BIENES

Nº de Ficha:
078.02.1.4.7

AYUNTAMIENTO DE: VILLALVAL
LOCALIDAD DE: VILLALVAL
EPIGRAFE: 1 **Inmuebles**
SUBEPIGRAFE: 4 **Solares**

Denominación: **SOBRANTE 3** **Ref Catastral:**

Situación: **CALLE SAN JUAN**

Datos Generales

Clasificación: **Patrimonial** **Uso:** SOLAR

Cuenta PGCP: 2000 Solares sin edificar **Destino:** Suelo sin edificar

Fecha de Alta: 20-feb-2012 **Motivo:** INTRODUCCIÓN DATOS INICIALES

Sup. Solar 13 m2 **Sup.Construida:** 0 m2

Linderos

Frente: CALLE SAN JUAN
Fondo: FINCA 00182 POLÍGONO 503
Derecha: FINCA 05095 POLÍGONO 503
Izquierda: SOBRANTE 2
Descripción:

Características Físicas

Planta	Destino	Superficie m	Antiguedad	Conservación	Comentarios

Datos Adquisición

Fecha **Trasmitente** **Importe:** 0,00 €

Título Adquisición: **Forma:**

Notas

Datos Registrales

Registro	Tomo	Libro	Folio	Finca	Inscripción

Fecha de Baja	Valor del Suelo	Valor construcción	Valor total
	585,00 €	0,00 €	585,00 €

Observaciones

LAS MEDIDAS SE AJUSTARÁN A LA MEDICIÓN IN SITU.

INVENTARIO DE BIENES

Número: 078.02.1.4.0007

AYUNTAMIENTO DE: CARDEÑUELA RIOPICO

LOCALIDAD DE: VILLALVAL

EPÍGRAFE: **1 Inmuebles**

SUBEPÍGRAFE: **4 Solares**

DENOMINACIÓN: **SOBRANTE 3**

SITUACIÓN: **CALLE SAN JUAN**

ESCALA: 1/100

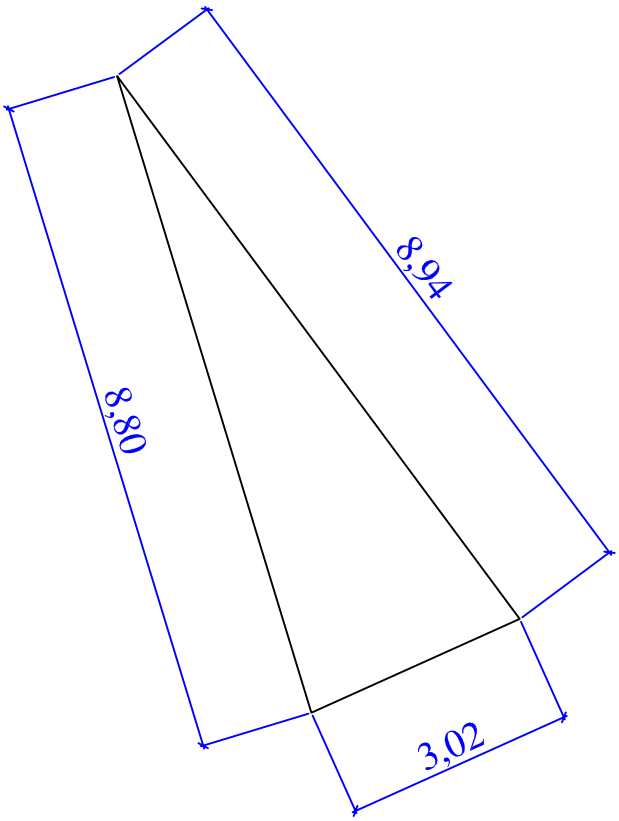

INVENTARIO DE BIENES

Nº de Ficha:
078.02.1.6.0001

AYUNTAMIENTO DE: VILLALVAL
LOCALIDAD DE: VILLALVAL

EPIGRAFE: 1 **Inmuebles**
SUBEPIGRAFE: 6 **Edificios y otras construcciones**

Denominación: **DEPÓSITO AGUA NUEVO** **Ref Catastral:**

Situación: **PARCELA 10099 POLÍGONO 502**

Datos Generales

Clasificación: **Dominio Público Servicio Público** **Uso:** INFRAESTRUCTURAS

Cuenta PGCP: 221 Infraestructuras y bienes destinados **Destino:** Deposito Agua

Fecha de Alta: 15-dic-2010 **Motivo:** INTRODUCCIÓN DATOS INICIALES

Sup. Solar 67 m2 **Sup.Construida:** 25 m2

Linderos

Frente: PARCELA 10099 POLÍGONO 502

Fondo: PARCELA 10099 POLÍGONO 502

Derecha: PARCELA 10099 POLÍGONO 502

Izquierda: PARCELA 10099 POLÍGONO 502

Descripción: EDIFICIO CONSTRUIDO EN HORMIGÓN CON UNA CASETA DE ENTRADA. LA PUERTA DE ACCESO ES METÁLICA. ESTÁ VALLADA CON UNA MALLA METÁLICA.

Características Físicas

Planta	Destino	Superficie m	Antiguedad	Conservación	Comentarios
00	ACUMULACIÓN DE AGUA	25	2010	Bueno	

Datos Adquisición

Fecha **Trasmitente** **Importe:** 0,00 €

Título Adquisición: **Forma:**

Notas

Datos Registrales

Registro	Tomo	Libro	Folio	Finca	Inscripción

Fecha de Baja	Valor del Suelo	Valor construcción	Valor total
	201,00 €	27.000,00 €	27.201,00 €

Observaciones

INVENTARIO DE BIENES

Número: 078.02.1.6.0001

AYUNTAMIENTO DE: CARDEÑUELA RIOPICO

LOCALIDAD DE: VILLALVAL

EPÍGRAFE: **1 Inmuebles**

SUBEPÍGRAFE: **6 Edificios y otras construcciones**

DENOMINACIÓN: **DEPÓSITO AGUA NUEVO**

SITUACIÓN: **PARCELA 10099 POLÍGONO 502**

ESCALA: 1/100

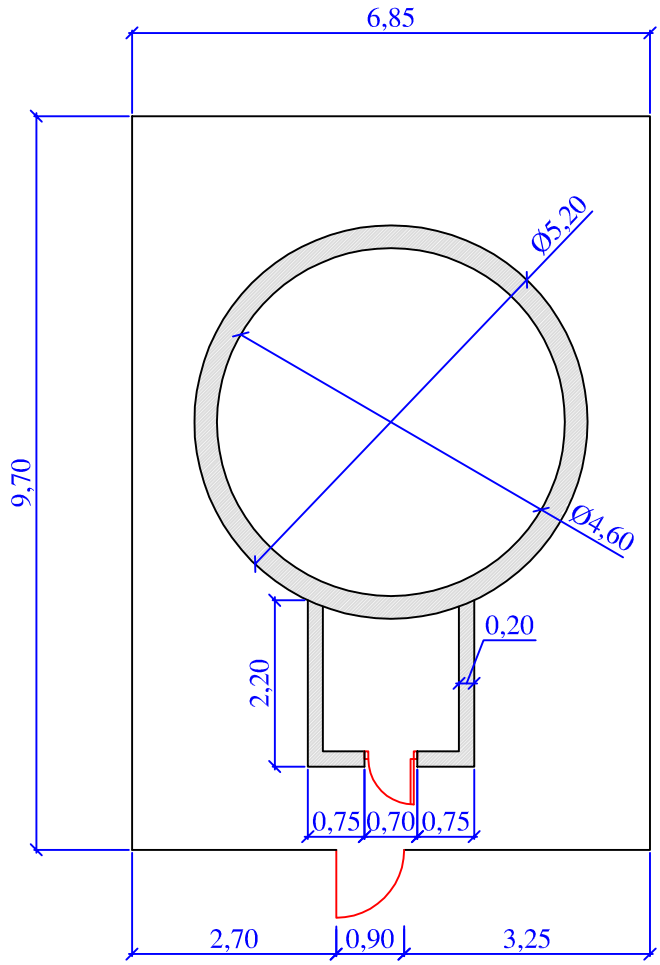

Información del Territorio s.l.

INVENTARIO DE BIENES

Nº de Ficha:
078.02.1.6.0001

AYUNTAMIENTO DE: VILLALVAL
LOCALIDAD: VILLALVAL

EPIGRAFE: 1 **Inmuebles**

SUBEPIGRAFE: 6 **Edificios y otras construcciones**

Denominación: DEPÓSITO AGUA NUEVO **Ref Catastral:**

Situación: PARCELA 10099 POLÍGONO 502



INVENTARIO DE BIENES

Nº de Ficha:
078.02.1.6.0002

AYUNTAMIENTO DE: VILLALVAL
LOCALIDAD DE: VILLALVAL
EPIGRAFE: 1 **Inmuebles**
SUBEPIGRAFE: 6 **Edificios y otras construcciones**

Denominación: **DEPÓSITO AGUA VIEJO**
Situación: **DESCUENTO 09015 POLÍGONO 502**
Ref Catastral: **001500100VM59A0001QK**

Datos Generales

Clasificación: **Dominio Público Servicio Público** **Uso:** INFRAESTRUCTURAS
Cuenta PGCP: 221 Infraestructuras y bienes destinados **Destino:** Deposito Agua
Fecha de Alta: 15-dic-2010 **Motivo:** INTRODUCCIÓN DATOS INICIALES
Sup. Solar 39 m2 **Sup.Construida:** 117 m2

Linderos

Frente: DESCUENTO 09015 POLÍGONO 502
Fondo: DESCUENTO 09015 POLÍGONO 502
Derecha: DESCUENTO 09015 POLÍGONO 502
Izquierda: DESCUENTO 09015 POLÍGONO 502
Descripción: EDIFICIO CONSTRUIDO EN HORMIGÓN. LA CUBIERTA ES PLANA Y LA PUERTA DE ACCESO ES METÁLICA.

Características Físicas

Planta	Destino	Superficie m	Antiguedad	Conservación	Comentarios
00	SIN USO	39	1970	Malo	PARA DERRIBAR

Datos Adquisición

Fecha **Trasmitente** **Importe:** 0,00 €
Título Adquisición: **Forma:**
Notas

Datos Registrales

Registro	Tomo	Libro	Folio	Finca	Inscripción

Fecha de Baja

Valor del Suelo	Valor construcción	Valor total
39,00 €	0,00 €	39,00 €

Observaciones

INVENTARIO DE BIENES

Número: 078.02.1.6.0002

AYUNTAMIENTO DE: CARDEÑUELA RIOPICO

LOCALIDAD DE: VILLALVAL

EPÍGRAFE: **1 Inmuebles**

SUBEPÍGRAFE: **6 Edificios y otras construcciones**

DENOMINACIÓN: **DEPÓSITO AGUA VIEJO**

SITUACIÓN: **DESCUENTO 09015 POLÍGONO 502**

ESCALA: 1/100

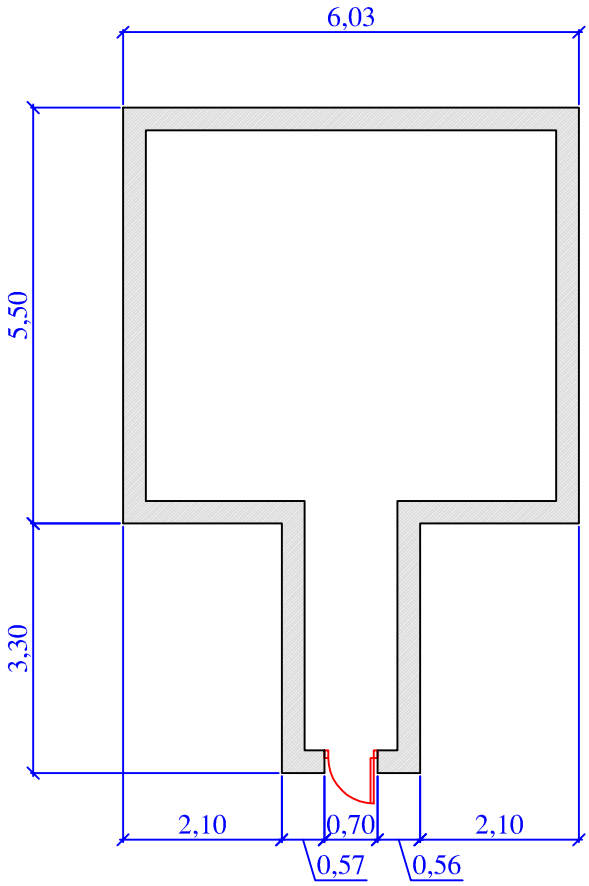

Información del Territorio s.l.

INVENTARIO DE BIENES

Nº de Ficha:
078.02.1.6.0002

AYUNTAMIENTO DE: VILLALVAL
LOCALIDAD: VILLALVAL

EPIGRAFE: 1 **Inmuebles**

SUBEPIGRAFE: 6 **Edificios y otras construcciones**

Denominación: DEPÓSITO AGUA VIEJO

Ref Catastral: 001500100VM59A0001QK

Situación: DESCUENTO 09015 POLÍGONO 502



INVENTARIO DE BIENES

Nº de Ficha:
078.02.1.6.0003

AYUNTAMIENTO DE: VILLALVAL
LOCALIDAD DE: VILLALVAL
EPIGRAFE: 1 **Inmuebles**
SUBEPIGRAFE: 6 **Edificios y otras construcciones**

Denominación: CASETA DE BOMBEO **Ref Catastral:**

Situación: CAMINO VILLALVAL A RUBENA

Datos Generales

Clasificación: Dominio Público Servicio Público **Uso:** INFRAESTRUCTURAS

Cuenta PGCP: 221 Infraestructuras y bienes destinados **Destino:**

Fecha de Alta: 15-dic-2010 **Motivo:** INTRODUCCIÓN DATOS INICIALES

Sup. Solar 6 m2 **Sup.Construida:** 6 m2

Linderos

Frente: CAMINO VILLALVAL A RUBENA (09020 POLÍGONO 503)

Fondo: CAMINO VILLALVAL A RUBENA (09020 POLÍGONO 503)

Derecha: CAMINO VILLALVAL A RUBENA (09020 POLÍGONO 503)

Izquierda: CAMINO VILLALVAL A RUBENA (09020 POLÍGONO 503)

Descripción: EDIFICIO DE UNA ALTURA CONSTRUIDO CON BLOQUE DE HORMIGÓN. LA CUBIERTA ES A UN AGUA CON TEJA CURVA Y LA PUERTA DE ACCESO ES METÁLICA.

Características Físicas

Planta	Destino	Superficie m	Antiguedad	Conservación	Comentarios
00	BOMBEO DE AGUA	6	2010	Bueno	

Datos Adquisición

Fecha **Trasmitente** **Importe:** 0,00 €

Título Adquisición: **Forma:**

Notas

Datos Registrales

Registro	Tomo	Libro	Folio	Finca	Inscripción

Fecha de Baja

Valor del Suelo	Valor construcción	Valor total
72,00 €	1.440,00 €	1.512,00 €

Observaciones

INVENTARIO DE BIENES

Número: 078.02.1.6.0003

AYUNTAMIENTO DE: CARDEÑUELA RIOPICO

LOCALIDAD DE: VILLALVAL

EPÍGRAFE: **1 Inmuebles**

SUBEPÍGRAFE: **6 Edificios y otras construcciones**

DENOMINACIÓN: **CASETA DE BOMBEO**

SITUACIÓN: **CAMINO VILLALVAL A RUBENA**

ESCALA: 1/50

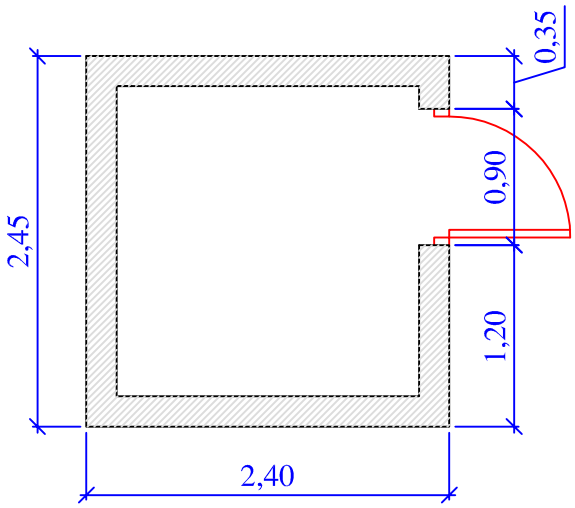

INVENTARIO DE BIENES

Nº de Ficha:
078.02.1.6.0003

AYUNTAMIENTO DE: VILLALVAL
LOCALIDAD: VILLALVAL

EPIGRAFE: 1 **Inmuebles**

SUBEPIGRAFE: 6 **Edificios y otras construcciones**

Denominación: CASETA DE BOMBEO **Ref Catastral:**

Situación: CAMINO VILLALVAL A RUBENA



INVENTARIO DE BIENES

Nº de Ficha:
078.02.1.6.0004

AYUNTAMIENTO DE: VILLALVAL
LOCALIDAD DE: VILLALVAL
EPIGRAFE: 1 **Inmuebles**
SUBEPIGRAFE: 6 **Edificios y otras construcciones**

Denominación: **FUENTE ROMANA** **Ref Catastral:**

Situación: **CALLE REAL**

Datos Generales

Clasificación: **Dominio Público Uso Público** **Uso:** INFRAESTRUCTURAS

Cuenta PGCP: 221 Infraestructuras y bienes destinados **Destino:** Fuente

Fecha de Alta: 15-dic-2010 **Motivo:** INTRODUCCIÓN DATOS INICIALES

Sup. Solar 9 m2 **Sup.Construida:** 9 m2

Linderos

Frente: CALLE REAL
Fondo: CALLE REAL
Derecha: CALLE REAL
Izquierda: CALLE REAL
Descripción: FUENTE CONSTRUIDA DE PIEDRA CON DOS SEMICÍRCULOS SUPERPUESTOS.

Características Físicas

Planta	Destino	Superficie m	Antiguedad	Conservación	Comentarios
00	ABASTECIMIENTO DE AGUA	9		Normal	INMEMORIAL

Datos Adquisición

Fecha **Trasmitente** **Importe:** 0,00 €

Título Adquisición: **Forma:**

Notas

Datos Registrales

Registro	Tomo	Libro	Folio	Finca	Inscripción

Fecha de Baja

Valor del Suelo	Valor construcción	Valor total
108,00 €	2.880,00 €	2.988,00 €

Observaciones

INVENTARIO DE BIENES

Número: 078.02.1.6.0004

AYUNTAMIENTO DE: CARDEÑUELA RIOPICO

LOCALIDAD DE: VILLALVAL

EPÍGRAFE: **1 Inmuebles**

SUBEPÍGRAFE: **6 Edificios y otras construcciones**

DENOMINACIÓN: **FUENTE ROMANA**

SITUACIÓN: **CALLE REAL**

ESCALA: 1/50

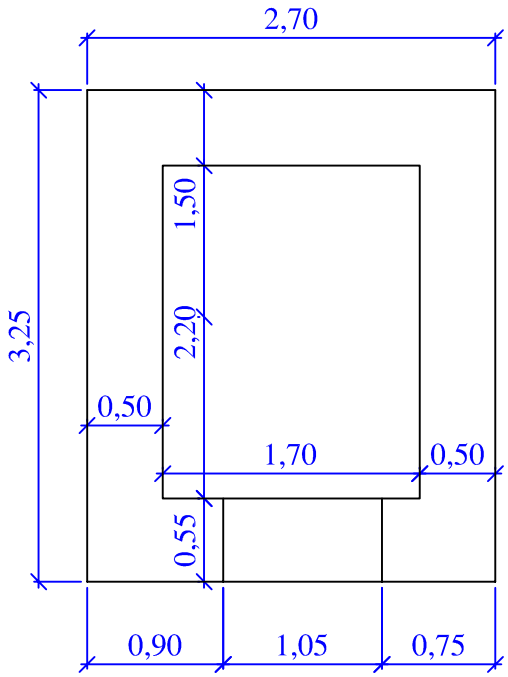

INVENTARIO DE BIENES

Nº de Ficha:
078.02.1.6.0004

AYUNTAMIENTO DE: VILLALVAL
LOCALIDAD: VILLALVAL

EPIGRAFE: 1 **Inmuebles**

SUBEPIGRAFE: 6 **Edificios y otras construcciones**

Denominación: FUENTE ROMANA **Ref Catastral:**

Situación: CALLE REAL



INVENTARIO DE BIENES

Nº de Ficha:
078.02.1.6.0005

AYUNTAMIENTO DE: VILLALVAL
LOCALIDAD DE: VILLALVAL

EPIGRAFE: 1 **Inmuebles**
SUBEPIGRAFE: 6 **Edificios y otras construcciones**

Denominación: **FUENTE METÁLICA** **Ref Catastral:**

Situación: **CALLE REAL**

Datos Generales

Clasificación: **Dominio Público Uso Público** **Uso:** INFRAESTRUCTURAS

Cuenta PGCP: 221 Infraestructuras y bienes destinados **Destino:** Fuente

Fecha de Alta: 15-dic-2010 **Motivo:** INTRODUCCIÓN DATOS INICIALES

Sup. Solar 1 m2 **Sup.Construida:** 1 m2

Linderos

Frente: CALLE REAL

Fondo: CALLE REAL

Derecha: CALLE REAL

Izquierda: CALLE REAL

Descripción: SOBRE UNA BASE DE CEMENTO SE ALZA UNA FUENTE DE HIERRO CON UN GRIFO

Características Físicas

Planta	Destino	Superficie m	Antiguedad	Conservación	Comentarios
00	ABASTECIMIENTO DE AGUA	1		Bueno	

Datos Adquisición

Fecha **Trasmitente** **Importe:** 0,00 €

Título Adquisición: **Forma:**

Notas

Datos Registrales

Registro	Tomo	Libro	Folio	Finca	Inscripción

Fecha de Baja

Valor del Suelo	Valor construcción	Valor total
12,00 €	360,00 €	372,00 €

Observaciones

INVENTARIO DE BIENES

Número: 078.02.1.6.0005

AYUNTAMIENTO DE: CARDEÑUELA RIOPICO

LOCALIDAD DE: VILLALVAL

EPÍGRAFE: **1 Inmuebles**

SUBEPÍGRAFE: **6 Edificios y otras construcciones**

DENOMINACIÓN: **FUENTE METÁLICA**

SITUACIÓN: **CALLE REAL**

ESCALA: 1/20

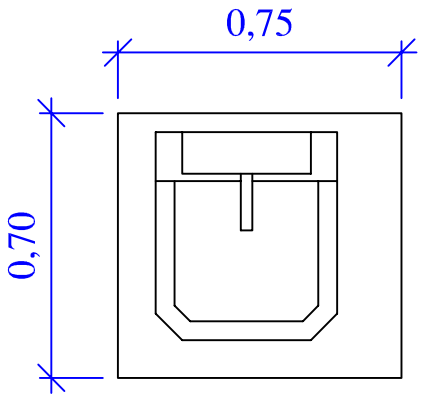

INVENTARIO DE BIENES

Nº de Ficha:
078.02.1.6.0005

AYUNTAMIENTO DE: VILLALVAL
LOCALIDAD: VILLALVAL

EPIGRAFE: 1 **Inmuebles**

SUBEPIGRAFE: 6 **Edificios y otras construcciones**

Denominación: FUENTE METÁLICA **Ref Catastral:**

Situación: CALLE REAL



LISTADO GENERAL INVENTARIO DE BIENES MUNICIPALES

MUNICIPIO VILLALVAL

LOCALIDAD VILLALVAL

EPIGRAFE: 1 **Inmuebles**

SUBEPIGRAFE: 1 **Vías Urbanas**

Núm.	Denominación	Situación	Clasificación	Fecha Alta
1	CALLE ALTA	SE ENCUENTRA AL NORTE DEL PUEBLO	Dominio Público Uso Público	16-dic-2010
2	CALLE REAL	SE ENCUENTRA EN EL CENTRO DEL PUEBLO	Dominio Público Uso Público	16-dic-2010
3	CALLE SAN JUAN	SE ENCUENTRA AL SUR DEL PUEBLO	Dominio Público Uso Público	16-dic-2010

NUMERO TOTAL DE BIENES Vías Urbanas 3

LISTADO GENERAL INVENTARIO DE BIENES MUNICIPALES

MUNICIPIO VILLALVAL

LOCALIDAD VILLALVAL

EPIGRAFE: 1 **Inmuebles**

SUBEPIGRAFE: 3 **Parques y Jardines**

Núm.	Denominación	Situación	Clasificación	Fecha Alta
1	ZONA VERDE 1	CALLE REAL	Dominio Público Uso Público	20-feb-2012
2	PARQUE VILLALVAL	CALLE SAN JUAN 18	Dominio Público Uso Público	20-feb-2012

NUMERO TOTAL DE BIENES Parques y Jardines 2

LISTADO GENERAL INVENTARIO DE BIENES MUNICIPALES

MUNICIPIO VILLALVAL

LOCALIDAD VILLALVAL

EPIGRAFE: 1 **Inmuebles**

SUBEPIGRAFE: 4 **Solares**

Núm.	Denominación	Ref Catastral	Clasificación	Sup. Solar	Sup.Cons.	Valor	Fecha Alta
1	SOLAR 1	4511501VM5941S0001DI	Patrimonial	580 m2	0 m2	31.320,00 €	15-dic-2010
2	SOLAR 2	4512703VM5941S0001ZI	Patrimonial	52 m2	0 m2	3.120,00 €	15-dic-2010
3	SOLAR 3	4611402VM5941S0001PI	Patrimonial	54 m2	0 m2	6.480,00 €	15-dic-2010
4	SOLAR 4		Patrimonial	580 m2	0 m2	34.800,00 €	20-feb-2012
5	SOBRANTE 1		Patrimonial	106 m2	0 m2	4.770,00 €	20-feb-2012
6	SOBRANTE 2		Patrimonial	52 m2	0 m2	2.340,00 €	20-feb-2012
7	SOBRANTE 3		Patrimonial	13 m2	0 m2	585,00 €	20-feb-2012

NUMERO TOTAL DE BIENES Solares 7 **VALOR TOTAL 83.415,00 €**

LISTADO GENERAL INVENTARIO DE BIENES MUNICIPALES

MUNICIPIO VILLALVAL

LOCALIDAD VILLALVAL

EPIGRAFE: 1 **Inmuebles**

SUBEPIGRAFE: 6 **Edificios y otras construcciones**

Núm.	Denominación	Ref Catastral	Clasificación	Sup. Solar	Sup.Cons.	Valor	Fecha Alta
1	DEPÓSITO AGUA NUEVO		Dominio Público Servicio Público	67 m2	25 m2	27.201,00 €	15-dic-2010
2	DEPÓSITO AGUA VIEJO	001500100VM59A0001QK	Dominio Público Servicio Público	39 m2	117 m2	39,00 €	15-dic-2010
3	CASETA DE BOMBEO		Dominio Público Servicio Público	6 m2	6 m2	1.512,00 €	15-dic-2010
4	FUENTE ROMANA		Dominio Público Uso Público	9 m2	9 m2	2.988,00 €	15-dic-2010
5	FUENTE METÁLICA		Dominio Público Uso Público	1 m2	1 m2	372,00 €	15-dic-2010

NUMERO TOTAL DE BIENES **Edificios y otras construcciones** **5** **VALOR TOTAL** **32.112,00 €**

RESUMEN GENERAL POR EPIGRAFES

AYUNTAMIENTO DE: VILLALVAL

LOCALIDAD: VILLALVAL

EPIGRAFE	SUBEPIGRAFE		Nº de Bienes	Valor Bienes
1	**Inmuebles**			
	1	Vías Urbanas	3	0,00 €
	2	Vías Rústicas	0	0,00 €
	3	Parques y Jardines	2	0,00 €
	4	Solares	7	83.415,00 €
	5	Fincas rústicas y terrenos	0	0,00 €
	6	Edificios y otras construcciones	5	32.112,00 €
	7	Fincas Masa Común	0	0,00 €
2	**Derechos Reales**			
	1	Derechos reales	0	0,00 €
3	**Muebles de carácter histórico, artístico o de considerable valor económico**			
	1	Elems. históricos o artísticos	0	0,00 €
4	**Valores mobiliarios, créditos y derechos, de carácter personal de la Corporación**			
	1	Créditos	0	0,00 €
	2	Valores mobiliarios	0	0,00 €
	3	Software	0	0,00 €
	9	Otros activos inmateriales	0	0,00 €
5	**Vehículos**			
	1	Automóviles	0	0,00 €
	2	Vehículos industriales	0	0,00 €
	3	Motocicletas	0	0,00 €
	4	Vehículos especiales	0	0,00 €
	5	Maquinaria automotriz	0	0,00 €
	9	Otros elems. de transporte	0	0,00 €
6	**Semovientes**			
	1	Semovientes	0	0,00 €
7	**Otros Muebles**			
	2	Hardware	0	0,00 €
	3	Aparatos de oficina	0	0,00 €
	4	Instalaciones administrativas	0	0,00 €
	5	Mobiliario y enseres	0	0,00 €
	9	Otros elementos muebles	0	0,00 €
8	**Bienes y derechos revertibles**			
	1	Bienes y derechos revertibles	0	0,00 €
		VALORES TOTALES	**17**	**115.527,00 €**

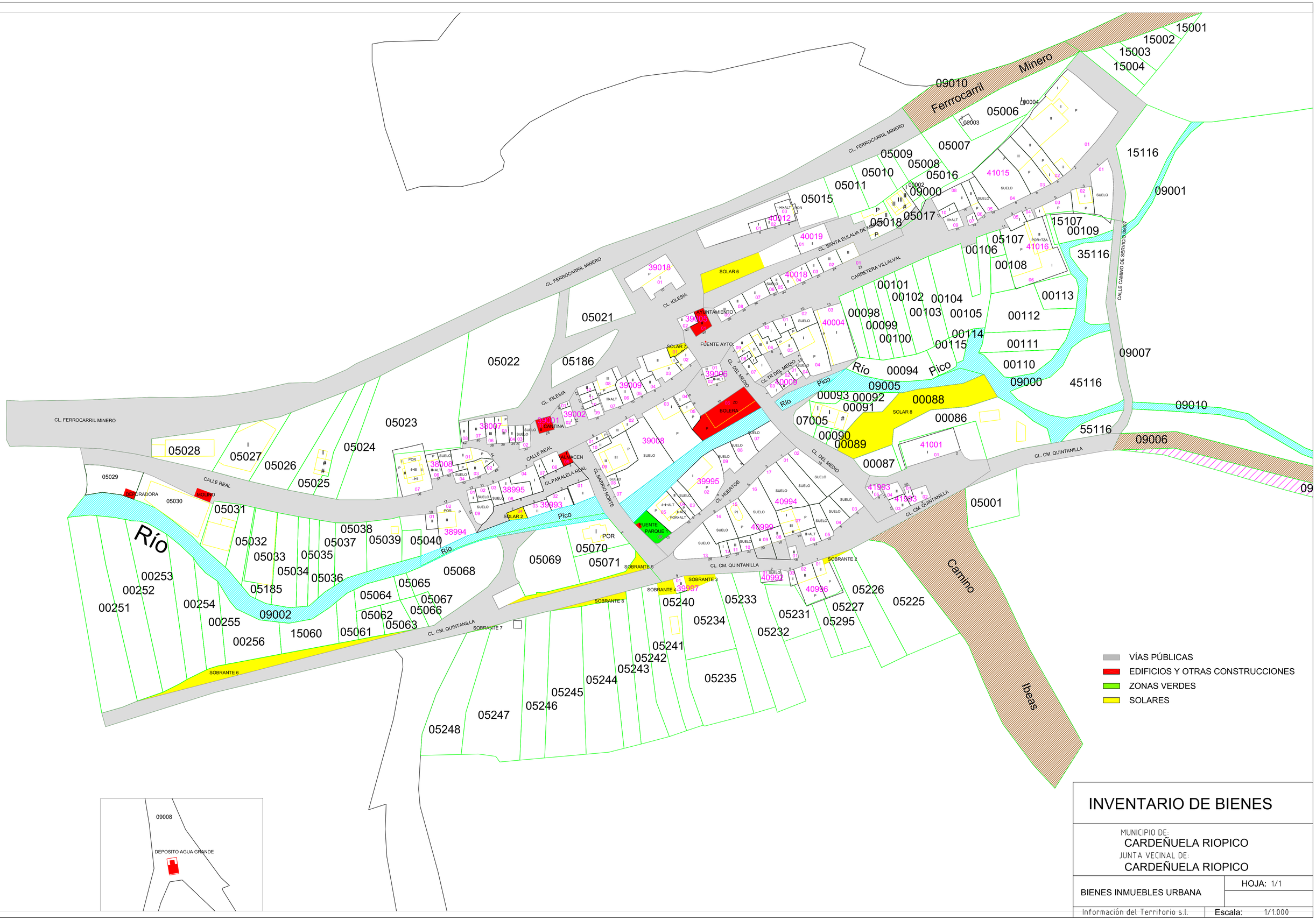

INVENTARIO DE BIENES

MUNICIPIO DE:
CARDEÑUELA RIOPICO
JUNTA VECINAL DE:
CARDEÑUELA RIOPICO

BIENES INMUEBLES URBANA

HOJA: 1/1

Información del Territorio s.l.

Escala: 1/1.000

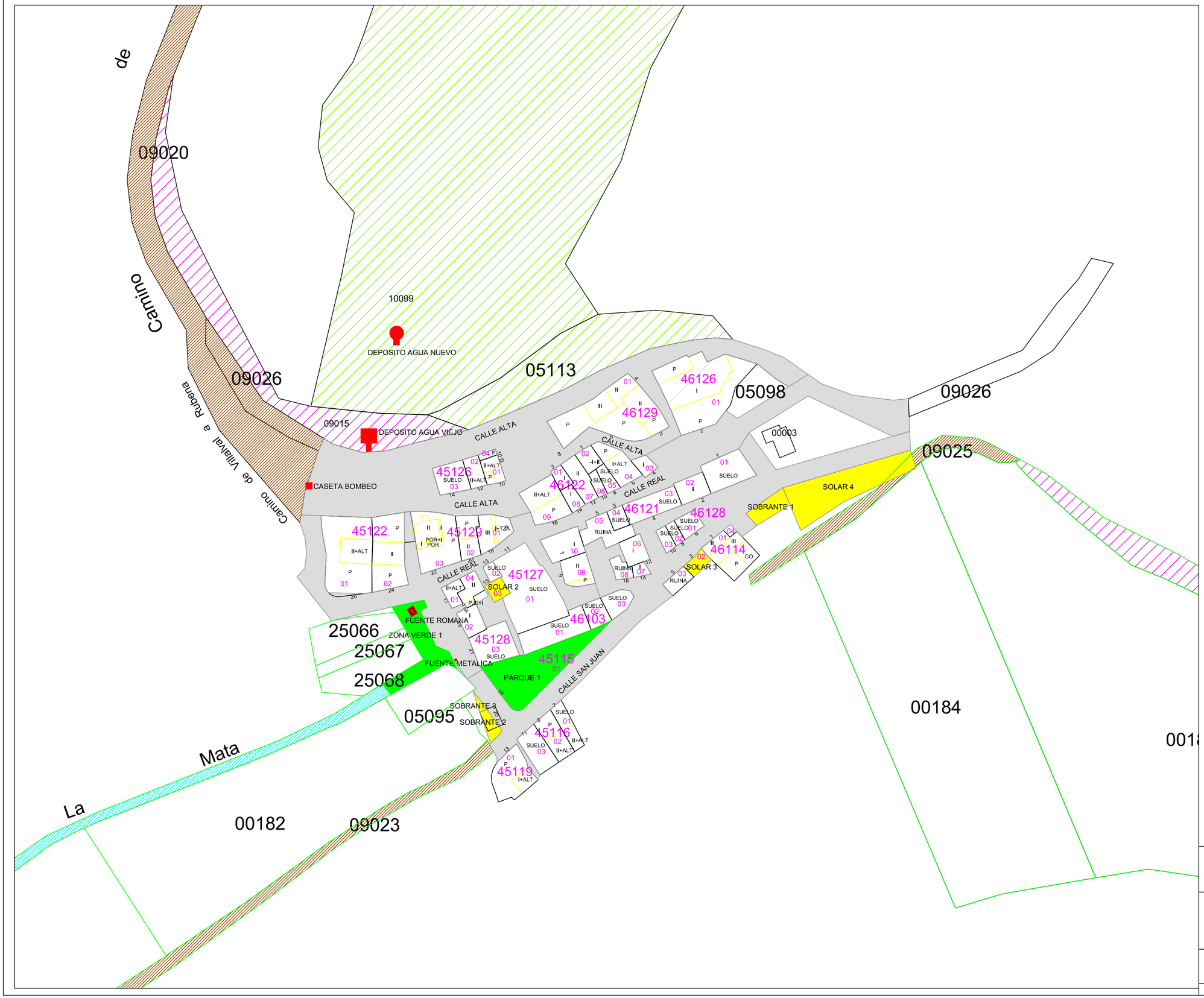

INVENTARIO DE BIENES

MUNICIPIO DE:
CARDEÑUELA RIOPICO
JUNTA VECINAL DE:
BARRIO DE VILLALVAL

BIENES INMUEBLES URBANA

HOJA: 1/1

Información del Territorio s.l.

Escala: 1/1.000


Término Municipal de Otero de Alaejerca
Término Municipal de Alaejerca
Término Municipal de Valdemudo
Término Municipal de Quintana del Marco
Término Municipal de Villamoratiel de las Matas
Término Municipal de Villamañán
Término Municipal de Villamoratiel de las Matas
Término Municipal de Villamañán
Término Municipal de Quintana del Marco
Término Municipal de Valdemudo
Término Municipal de Alaejerca
Término Municipal de Otero de Alaejerca
Antenas
M.U.P. 103
Las Talayas
Los Llanos
El Sito
Fuente Grande
Mitad de las Colas
Cantiliros
Sanderuelo
Los Cotos
Anonimilla
Cuadrapinos
Pentilas
Carrasquilla
Costana
Llano Chiquito
Remesada
Las Frías
Castillo
Corralillos
Llano la Pila
Fuente Mogil
Prado Valle
Ballestas
Arroyo
Cantillina
Cantiliña
Negrodos de Cameros
Agua Rotundos
Llano la Pila
Valdemudo
El Espino
Hundidos
Cañadas
Recalde
Conejeras
Valderas
Palacios
Tras la Calle
Z.U. CARDEÑUELA RIOPICO
Palomares
La Cerca
Los Rincones
Sicuellos
Carrascales
Carrobollero
Carrecedo
El Pozo
Rollo Gordo
Cañadas
Cañaveras
Prado de Valderrego
Pocinal
El Monte
Llano de los Caños
Fuente El Mudo
Llano El Monte
Llano Hondo
Pelo Hontoria
Valtañera
Tierra Hontoria
Ventosillas
Cerro la Campana
Cantarero
Muñecos
Santa Elena
Cerro Burgos
Cañadas
Circados
Alto la Mallena
Agallal
Cañadillas
Cañadilla
Cañadilla
Cañadilla



CAMINOS
BIENES RÚSTICOS DESCUENTOS
BIENES RÚSTICOS EXCLUIDAS
BIENES RÚSTICOS CONCENTRADAS
BIENES RÚSTICOS MASA COMÚN
ARROYOS

INVENTARIO DE BIENES

MUNICIPIO DE:
CARDEÑUELA RIOPICO
JUNTA VECINAL DE:
CARDEÑUELA RIOPICO

BIENES INMUEBLES RÚSTICA

HOJA: 1/1
POLÍGONO: 003

Información del Territorio s.l.

Escala: 1/5.000

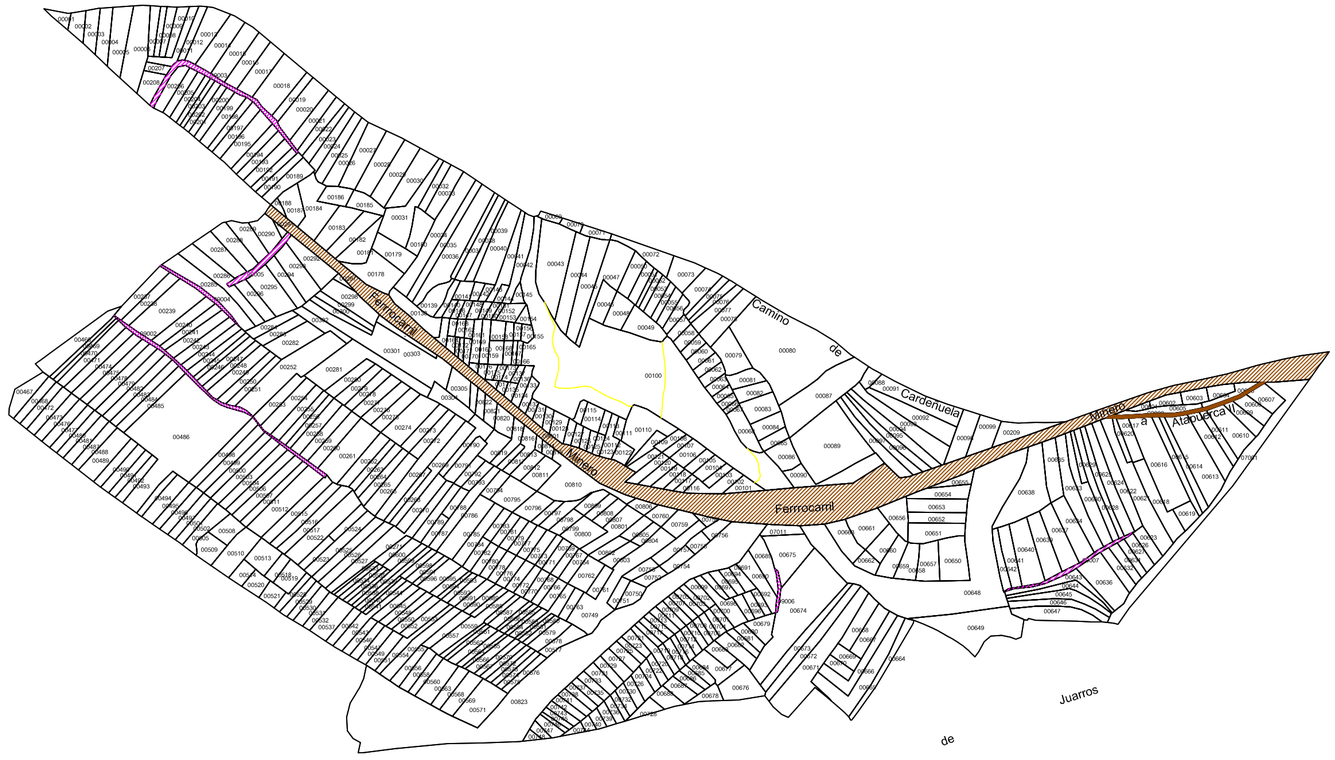

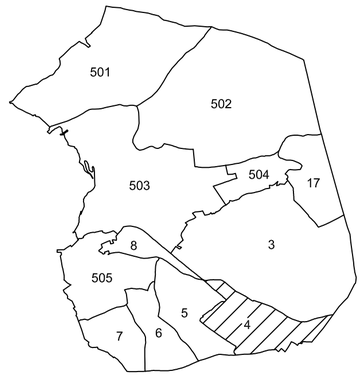

- CAMINOS
- BIENES RÚSTICOS DESCUENTOS
- BIENES RÚSTICOS EXCLUIDAS
- BIENES RÚSTICOS CONCENTRADAS
- BIENES RÚSTICOS MASA COMÚN
- ARROYOS

INVENTARIO DE BIENES

MUNICIPIO DE:
CARDEÑUELA RIOPICO
JUNTA VECINAL DE:
CARDEÑUELA RIOPICO

BIENES INMUEBLES RÚSTICA	HOJA: 1/1
	POLÍGONO: 004
Información del Territorio s.l.	Escala: 1/5.000

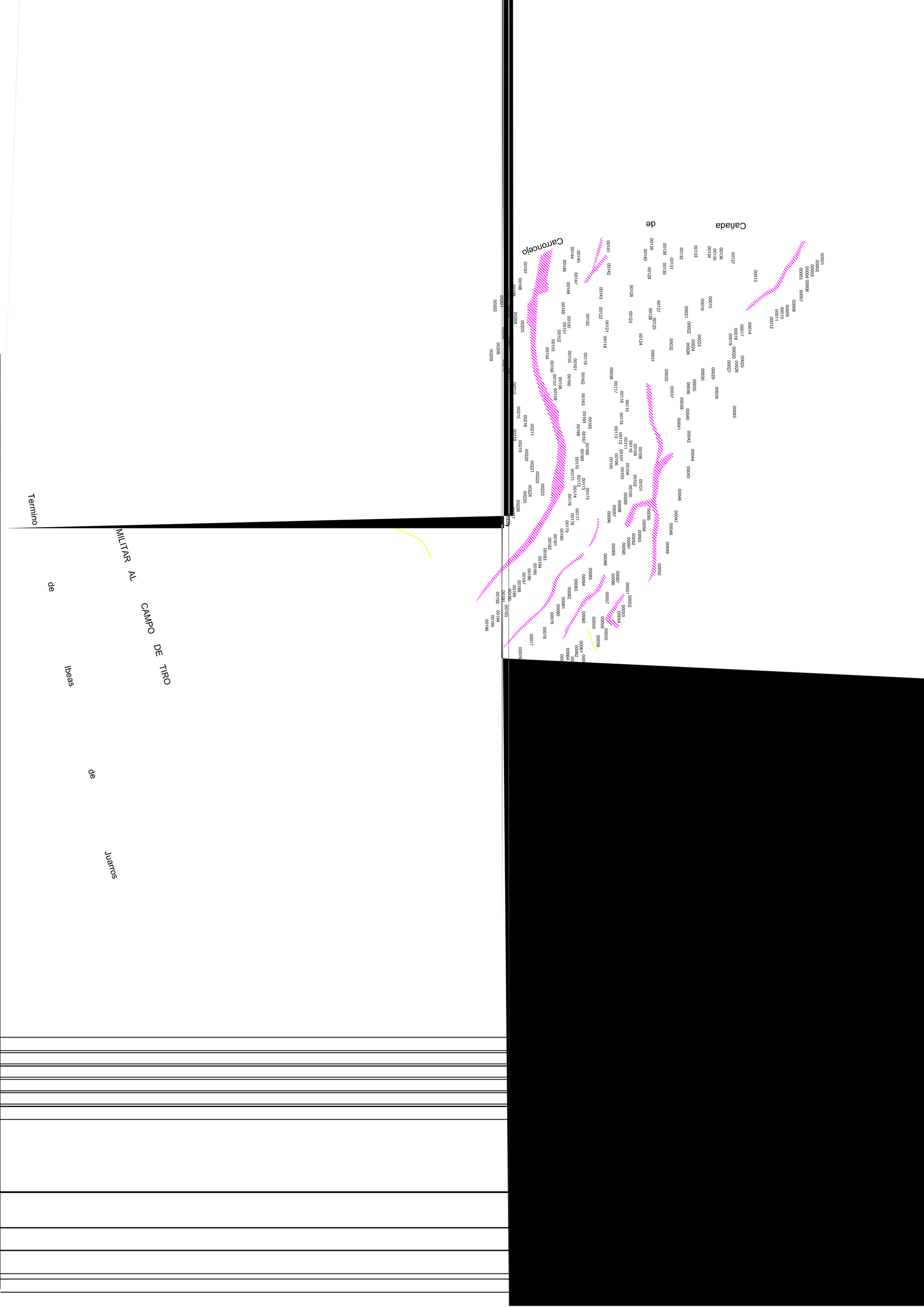
Cañada de Carroncejo
Termino de Ibeas de Juarros
MILITAR AL CAMPO DE TIRO



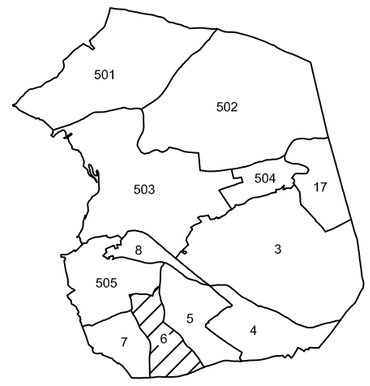

CAMINOS
BIENES RÚSTICOS DESCUENTOS
BIENES RÚSTICOS EXCLUIDAS
BIENES RÚSTICOS CONCENTRADAS
BIENES RÚSTICOS MASA COMÚN
ARROYOS

INVENTARIO DE BIENES

MUNICIPIO DE:
CARDEÑUELA RIOPICO
JUNTA VECINAL DE:
CARDEÑUELA RIOPICO

BIENES INMUEBLES RÚSTICA	HOJA: 1/1
	POLÍGONO: 006
Información del Territorio s.l.	Escala: 1/5.000



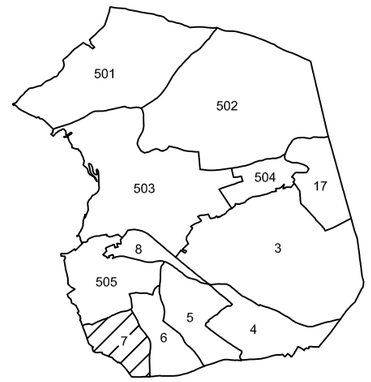

CAMINOS
BIENES RÚSTICOS DESCUENTOS
BIENES RÚSTICOS EXCLUIDAS
BIENES RÚSTICOS CONCENTRADAS
BIENES RÚSTICOS MASA COMÚN
ARROYOS

INVENTARIO DE BIENES

MUNICIPIO DE:
CARDEÑUELA RIOPICO
JUNTA VECINAL DE:
CARDEÑUELA RIOPICO

BIENES INMUEBLES RÚSTICA

HOJA: 1/1
POLÍGONO: 007

Información del Territorio s.l.

Escala: 1/5.000

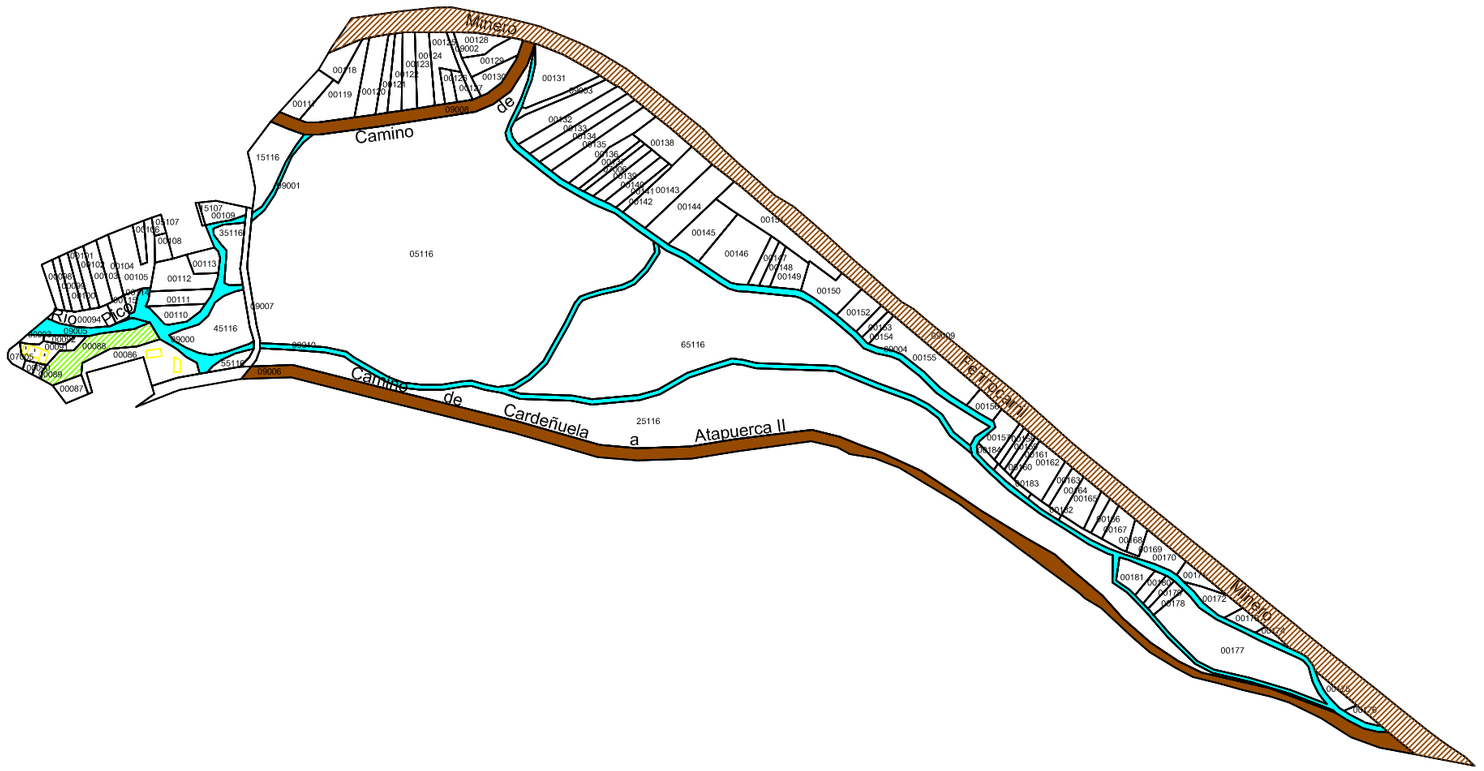

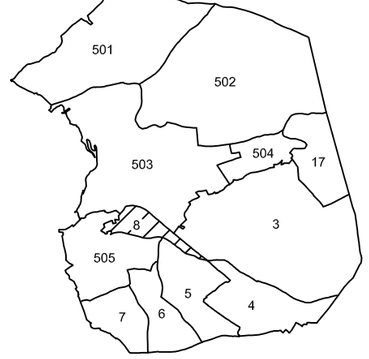

CAMINOS
BIENES RÚSTICOS DESCUENTOS
BIENES RÚSTICOS EXCLUIDAS
BIENES RÚSTICOS CONCENTRADAS
BIENES RÚSTICOS MASA COMÚN
ARROYOS

INVENTARIO DE BIENES

MUNICIPIO DE:
CARDEÑUELA RIOPICO
JUNTA VECINAL DE:
CARDEÑUELA RIOPICO

BIENES INMUEBLES RÚSTICA

HOJA: 1/1
POLÍGONO: 008

Información del Territorio s.l.

Escala: 1/5.000

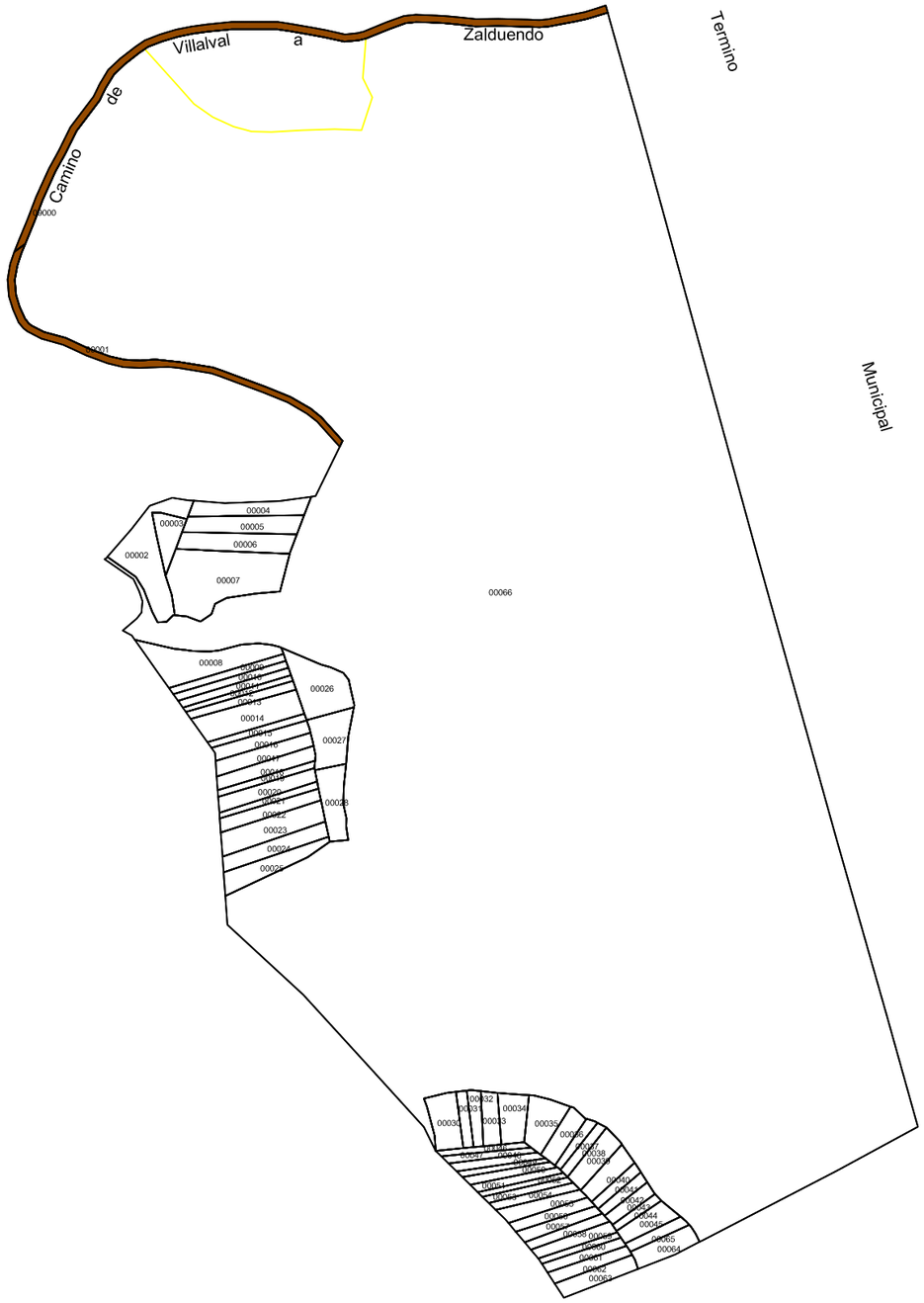

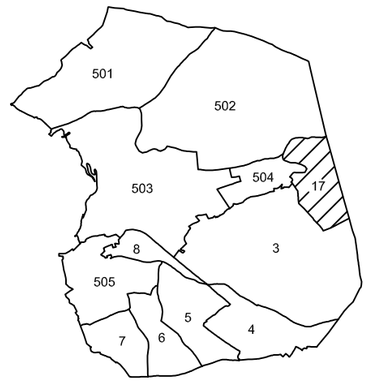

CAMINOS
BIENES RÚSTICOS DESCUENTOS
BIENES RÚSTICOS EXCLUIDAS
BIENES RÚSTICOS CONCENTRADAS
BIENES RÚSTICOS MASA COMÚN
ARROYOS

INVENTARIO DE BIENES

MUNICIPIO DE:
CARDEÑUELA RIOPICO
JUNTA VECINAL DE:
CARDEÑUELA RIOPICO

BIENES INMUEBLES RÚSTICA	HOJA: 1/1
	POLÍGONO: 017
Información del Territorio s.l.	Escala: 1/5.000



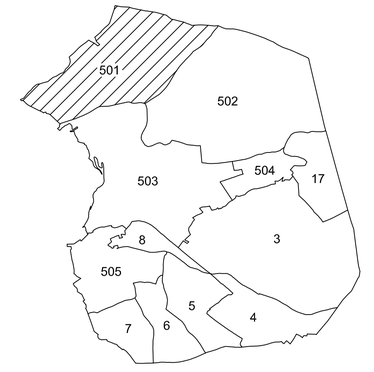

CAMINOS
BIENES RÚSTICOS DESCUENTOS
BIENES RÚSTICOS EXCLUIDAS
BIENES RÚSTICOS CONCENTRADAS
BIENES RÚSTICOS MASA COMÚN
ARROYOS

INVENTARIO DE BIENES

MUNICIPIO DE:
CARDEÑUELA RIOPICO
JUNTA VECINAL DE:
CARDEÑUELA RIOPICO

BIENES INMUEBLES RÚSTICA

HOJA: 1/1
POLÍGONO: 501

Información del Territorio s.l.

Escala: 1/5.000

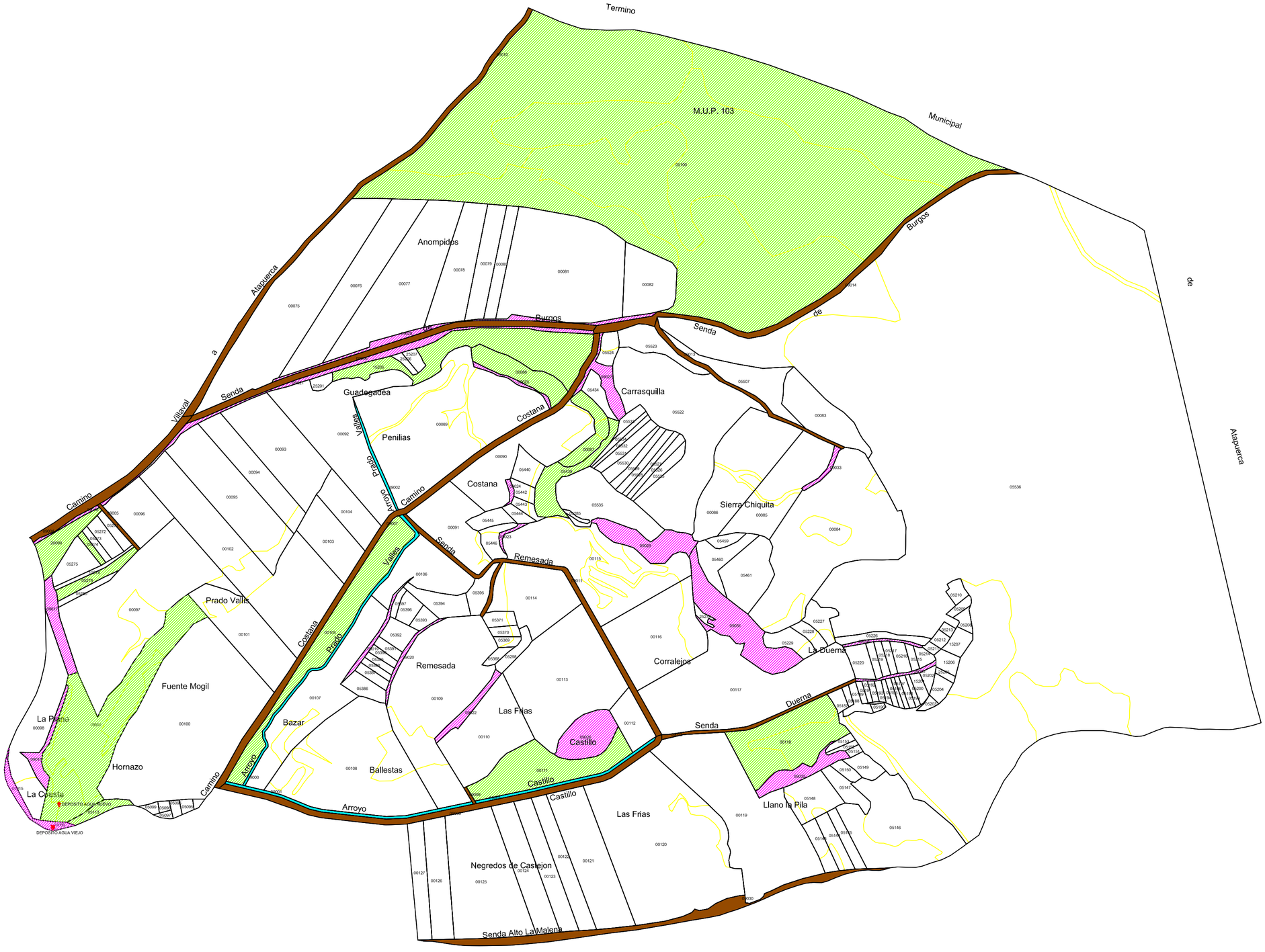

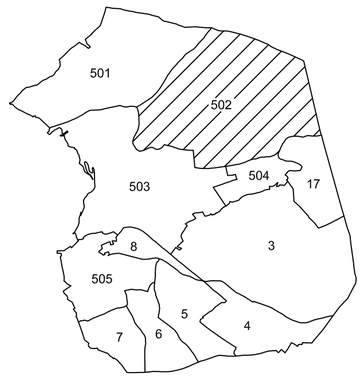

- CAMINOS
- BIENES RÚSTICOS DESCUENTOS
- BIENES RÚSTICOS EXCLUIDAS
- BIENES RÚSTICOS CONCENTRADAS
- BIENES RÚSTICOS MASA COMÚN
- ARROYOS

INVENTARIO DE BIENES

MUNICIPIO DE:
CARDEÑUELA RIOPICO
JUNTA VECINAL DE:
CARDEÑUELA RIOPICO

BIENES INMUEBLES RÚSTICA	HOJA: 1/1
	POLÍGONO: 502
Información del Territorio s.l.	Escala: 1/5.000



INVENTARIO DE BIENES

MUNICIPIO DE:
CARDEÑUELA RIOPICO
JUNTA VECINAL DE:
CARDEÑUELA RIOPICO

BIENES INMUEBLES RÚSTICA	HOJA: 1/1
	POLÍGONO: 503
Información del Territorio s.l.	Escala: 1/5.000

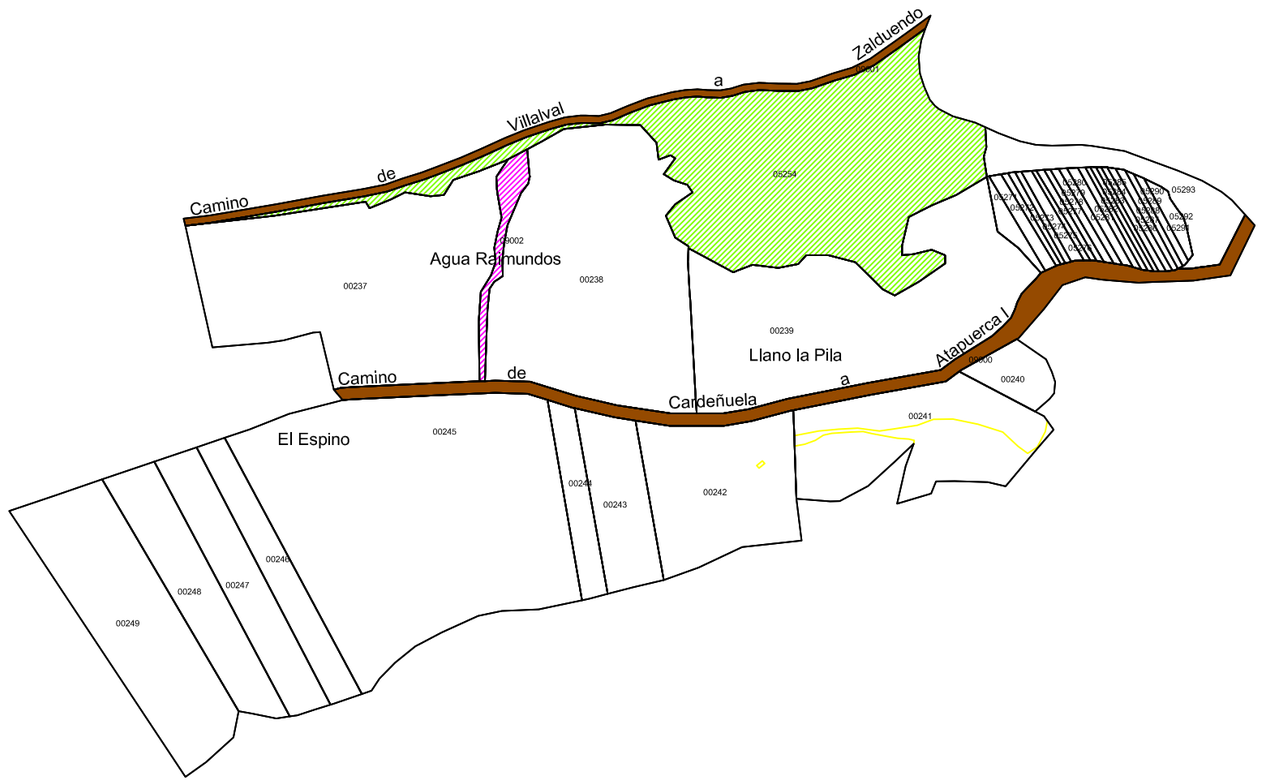

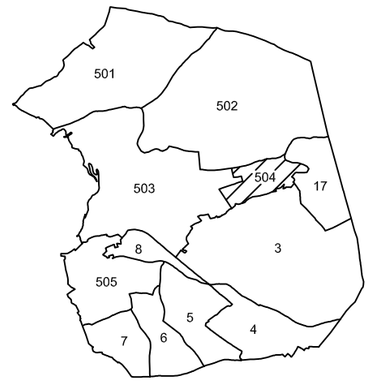

- CAMINOS
- BIENES RÚSTICOS DESCUENTOS
- BIENES RÚSTICOS EXCLUIDAS
- BIENES RÚSTICOS CONCENTRADAS
- BIENES RÚSTICOS MASA COMÚN
- ARROYOS

INVENTARIO DE BIENES

MUNICIPIO DE:
CARDEÑUELA RIOPICO
JUNTA VECINAL DE:
CARDEÑUELA RIOPICO

BIENES INMUEBLES RÚSTICA	HOJA: 1/1
	POLÍGONO: 504
Información del Territorio s.l.	Escala: 1/5.000



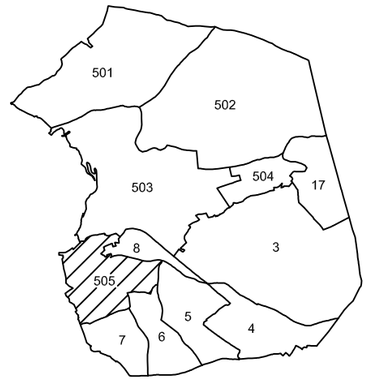

- CAMINOS
- BIENES RÚSTICOS DESCUENTOS
- BIENES RÚSTICOS EXCLUIDAS
- BIENES RÚSTICOS CONCENTRADAS
- BIENES RÚSTICOS MASA COMÚN
- ARROYOS

INVENTARIO DE BIENES

MUNICIPIO DE:
CARDEÑUELA RIOPICO
JUNTA VECINAL DE:
CARDEÑUELA RIOPICO

BIENES INMUEBLES RÚSTICA	HOJA: 1/1
	POLÍGONO: 505
Información del Territorio s.l.	Escala: 1/5.000